SIEMENS

Ingenuity for life

آشنایی با سخت افزار

PLC S7-400

New Version

مولف:مهندس اکبر اویسی فر

S7-400

این خانواده دارای ساختاری کاملا مدولار بوده که در حال حاضر به عنوان پرقدرترین کنترلر زیمنس می باشد. از این PLC در پروسه های بزرگ با تعداد I/O و لوپ های کنترلی بسیار زیاد استفاده می شود. از جمله ویژگی های این سری می توان به سرعت پردازش بالا، حجم زیاد حافظه و امنیت و دسترسی بیشتر سیستم کنترل اشاره نمود.

PLC های S7-400 در سه گروه عرضه می شوند:

- S7-400(Standard)
- S7-400H(High Availability)
- S7-FH(High Availability and Fail Safe)

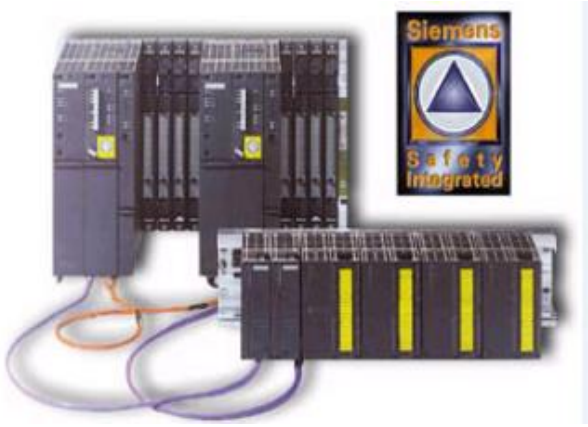

گروه Standard بیشتر در کاربردهای عمومی (Factory Automation) مورد استفاده قرار می گیرد. این خانواده دارای CPU های مختلف می باشد.

- CPU 412-2DP
- CPU 413-2DP
- CPU 414-3PN/DP
- CPU 416-3DP
- CPU 416-3PN/DP
- CPU 417-4

S7-400H

همانطور که می دانید توقف در برخی پروسه های صنعتی به دلیل خطا در سیستم کنترل (مثلا خطا در CPU) می تواند خسارات زیادی را به مجموعه وارد کند. یکی از روش های افزایش میزان دسترسی سیستم کنترل، استفاده از سیستم Redundant می باشد. در این ساختار از دو CPU جهت کنترل پروسه استفاده می شود که یکCPU به عنوان Master و CPU دیگر به عنوان رزرو یا Standby می باشد. زمانی که CPU مستر دچار فالت شود، سیستم کنترل در یک زمان کوتاه به کنترلر Standby سوئیچ شده و کار کنترل پروسه ادامه می یابد.

- ✓ CPU 412-3H
- ✓ CPU 412-5H PN/DP
- ✓ CPU 414-4H
- ✓ CPU 416-5H PN/DP
- ✓ CPU 417-4H
- ✓ CPU 417-5H PN-DP

- ❖ تولید و توزیع (نفت، گاز، برق)
- ❖ نیروگاه ها
- ❖ خطوط انتقال
- ❖ صنایع شیمیایی، پتروشیمی و دارویی
- ❖ کارخانجات فولاد و سیمان
- ❖ صنایع شیشه

بحث افزونگی یا Redundancy می تواند با توجه به حساسیت پروسه در سطوح مختلف طراحی و اجرا شود. یکی از مهمترین سطوح افزونگی، افزونگی در سطح CPU می باشد. در این صورت سیستم کنترل دارای دو CPU مشابه بوده و هر دو CPU دارای یک برنامه یکسان می باشند. در واقع در این ساختار یک CPU مشغول اجرای برنامه می باشد(Master) و CPU دوم به عنوان کنترلر Standby می تواند کار کنترل را در صورت ایجاد فالت بر روی CPU مستر، به عهده گیرد.

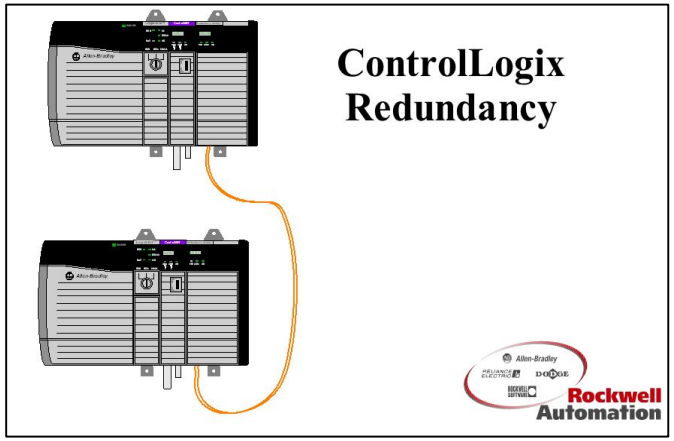

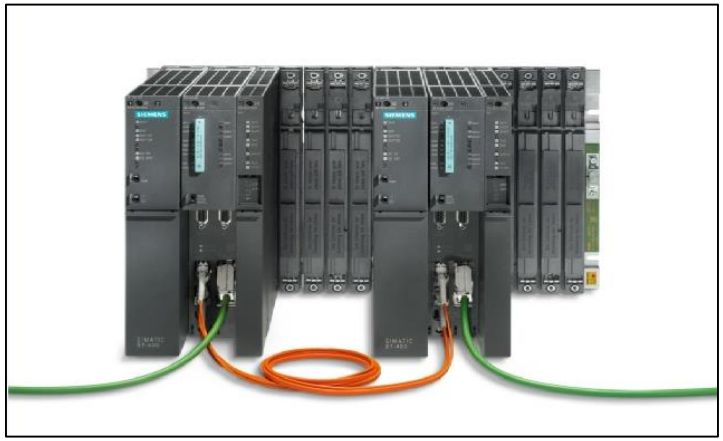

همانطور که در شکل فوق ملاحظه می کنید، سیستم کنترل دارای دو CPU می باشد که CPU ها توسط فیبر نوری با یکدیگر در ارتباط می باشند.

S7-400F/FH

همانطور که مطرح شد، در بسیاری از صنایع، بحث دسترسی بالاتر(High Availability) در سیستم کنترل مطرح می باشد. در این صورت شرکت های سازنده، سیستم های Redundant را طراحی و عرضه می کنند. در یک سیستم به صورت افزونه(Redundant)، هدف دسترسی بالاتر سیستم کنترل به پروسه و ادامه کار در زمان رخ دادن خطا می باشد. افزونگی می تواند در سطوح پاور، پردازنده، ماژول و تجهیز طراحی و اجرا شود. در طرف دیگر در بسیاری از فرآیندهای پرخطر، ایمنی افراد، محیط زیست و تجهیزات مطرح می باشد. به عنوان مثال در صنایع نفت و گاز، پتروشیمی و هسته ای. در این صورت در سطح سیستم کنترل می توان از سیستم های Fail Safe در SIL3 استفاده نمود. در مواردی که هم دسترسی بالا مطرح می باشد و هم ایمنی، سیستم کنترل می تواند به صورت ترکیبی FH به کار رود. در سیستم های مقاوم در برابر خطا(Fail Safe)، سخت افزار و نرم افزار طوری طراحی و برنامه ریزی شده اند که امکان هدایت پروسه به یک حالت امن از پیش تعریف شده را در زمان وقوع خطا فراهم می کنند.

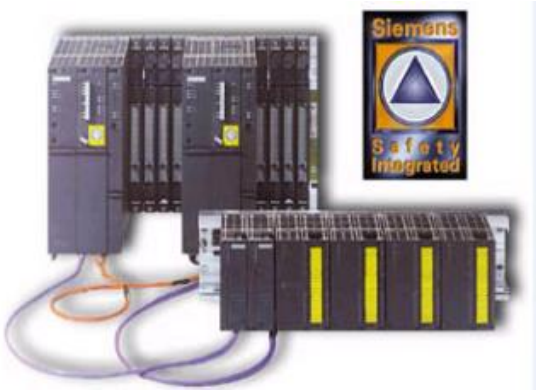

این پردازنده ها در کنار سایر ماژول های I/O با قابلیت Fail-Safe می توانند سطح ایمنی افراد و محیط زیست را در مقابل خطاهای احتمالی در سیستم کنترل و سایر موارد افزایش دهند. از دیگر موارد استفاده این CPU ها در سیستم های ESD می باشد. این CPU می توانند همزمان برنامه Standard و Fail safe را پردازش کنند.

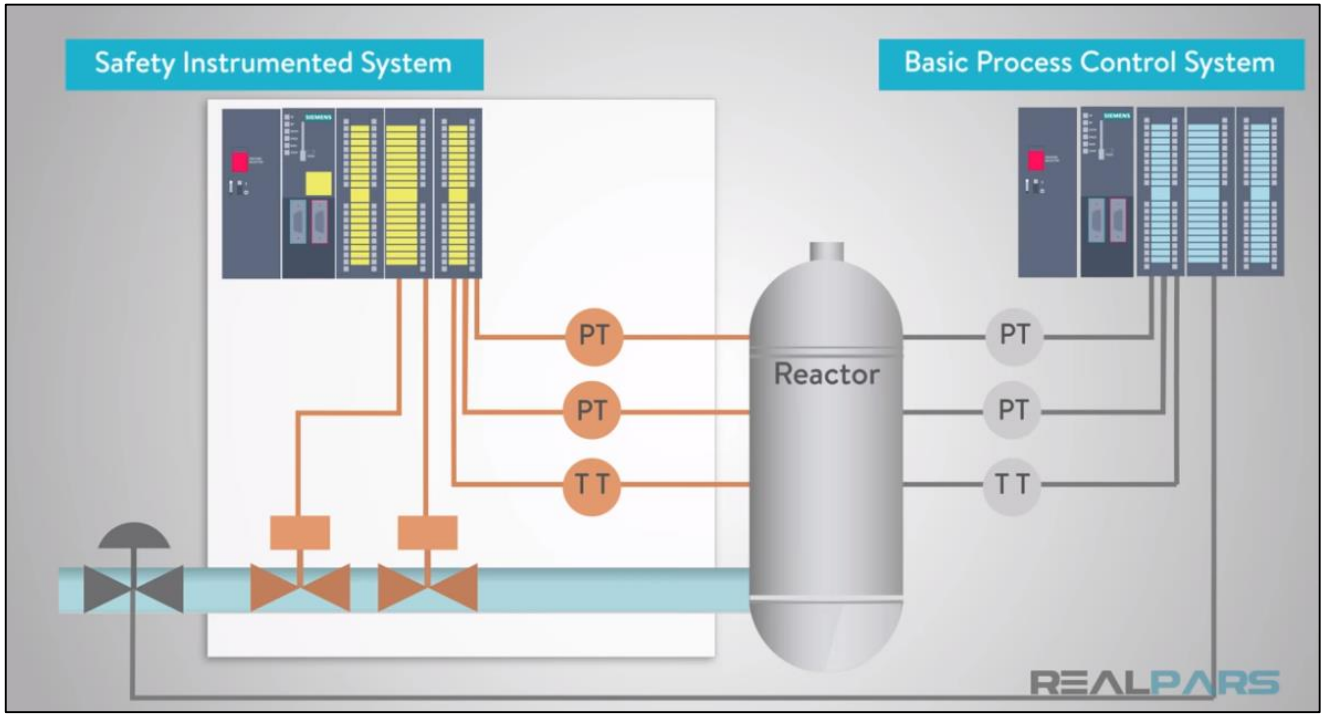

بحث Safety و تدوین استانداردهای مختلف، پس از یکسری حوادثی که در واحدهای صنعتی رخ داد، به مرور شکل گرفت.

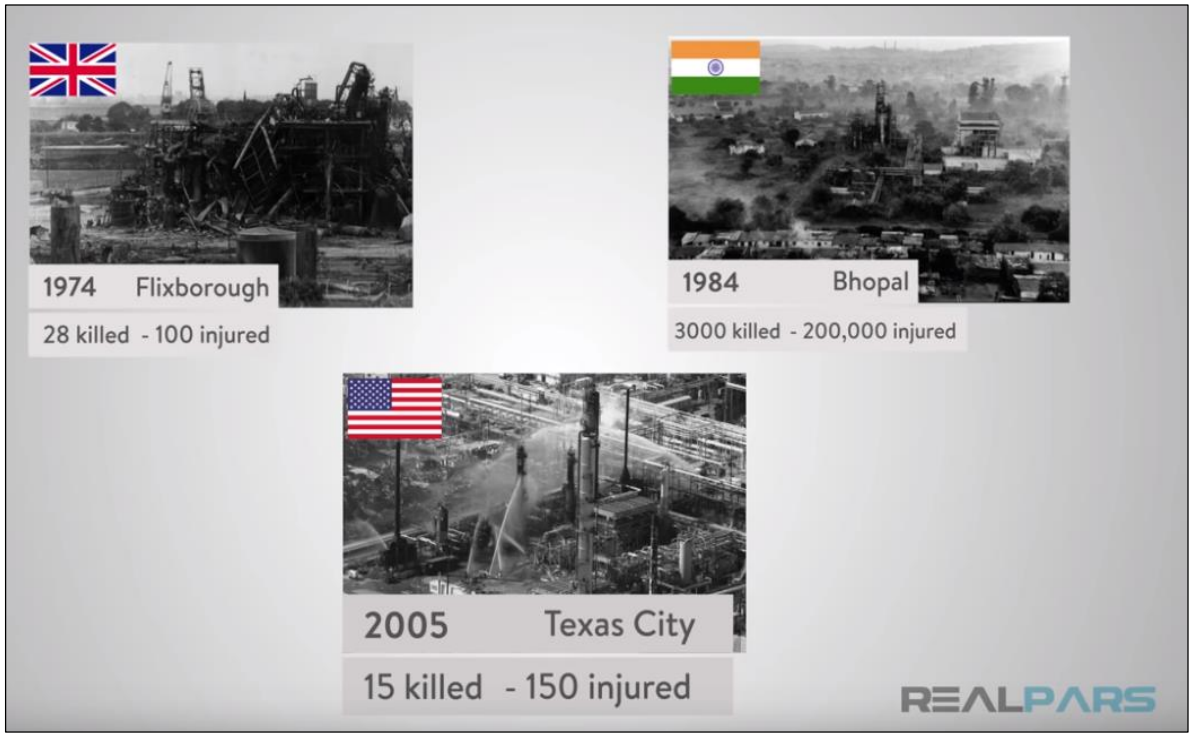

این حوادث منجر به ایجاد قوانین و دستورالعمل های ایمنی و در نتیجه پیدایش استانداردهای مختلف گردید.

گواهی سیستم های Safety

امروزه قوانین خاصی توسط نهادها و سازمان های مختلف، جهت طراحی سیستم های Fail Safe برای شرکت های اتوماسیون در کل دنیا ارائه می شود. شرکت های معتبر همچون Allen Bradley ، HIMA و SIEMENS دارای گواهی تاییده شده شرکت TUV تا سطح SIL3 می باشند.

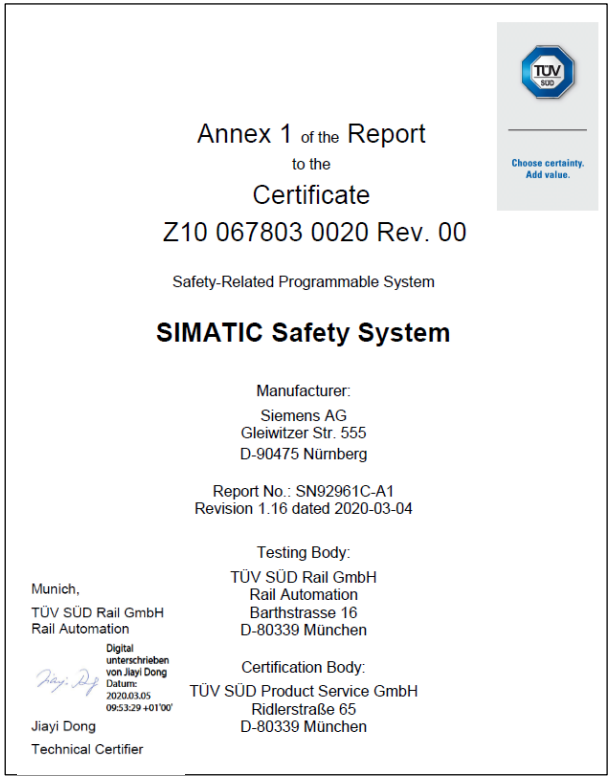

Choose certainty.
Add value.

Annex 1 of the Report
to the
Certificate
Z10 067803 0020 Rev. 00

Safety-Related Programmable System

SIMATIC Safety System

Manufacturer:
Siemens AG
Gleiwitzer Str. 555
D-90475 Nürnberg

Report No.: SN92961C-A1
Revision 1.16 dated 2020-03-04

Testing Body:
TÜV SÜD Rail GmbH
Rail Automation
Barthstrasse 16
D-80339 München

Certification Body:
TÜV SÜD Product Service GmbH
Ridlerstraße 65
D-80339 München

Munich,
TÜV SÜD Rail GmbH
Rail Automation

Digital unterschrieben von Jiayi Dong
Datum: 2020.03.05 09:53:29 +01'00'

Jiayi Dong
Technical Certifier

با توجه به اهمیت فرآیندهای خطرناک، در بسیاری از پروسه ها از سیستم ابزاردقیق ذاتا ایمن (SIS) به موازات سیستم کنترل BPCS(Basic Process Control System) استفاده می شود. سیستم SIS وظیفه کنترل پروسه را بر عهده ندارد. در واقع سیستم SIS در قالب یک سیستم کنترل مجزا، همانند یک نگهبان وظیفه بردن سیستم به یک حالت امن در زمان رخ دادن شرایط خطرناک در سیستم را بر عهده دارد. سیستم SIS به عنوان سیستم بالادستی سیستم BPCS ایفای نقش می کند.

به عبارت دیگر به یک حلقه کنترل تشکیل شده از سنسورها، پردازنده و عملگرها که در شرایط خطرناک، فرآیند را به یک شرایط امن هدایت می کنند، حلقه SIS گفته می شود. سیستم SIS از یک مجموعه سخت افزار و نرم افزار تشکیل می شود.

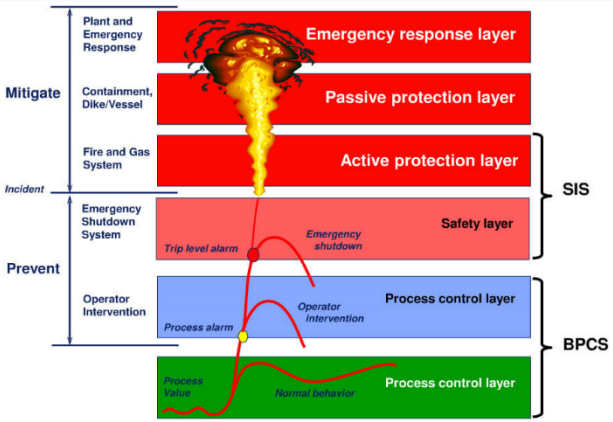

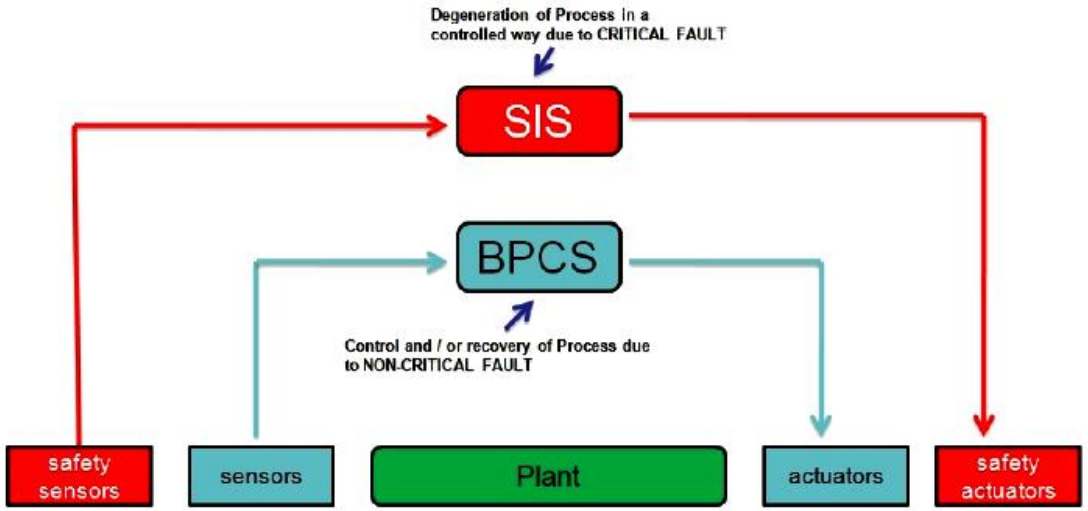

شرکت زیمنس بحث Safety System را در دو سطح ارائه می کند.

S7 Distributed Safety

این گروه بیشتر برای حفاظت اپراتورها و ماشین آلات مورد استفاده قرار می گیرد. بحث های مربوط به استپ امرجنسی، سوئیچ های مربوط به درب های حفاظتی ماشین آلات و Barrier ها، در این Category قرار می گیرند. به بیان ساده تر S7 Distributed Safety بیشتر در Factory Automation برای خاموش کردن سریع تجهیزات و قطع اتصالات استفاده می شود. البته در Process Automation نیز جهت حفاظت تجهیزات ابزادقیق و ماشین آلات از این سیستم می توان استفاده نمود.

S7F/FH Fault-Tolerant System

تمرکز این سیستم در صنایع نفت، گاز و پتروشیمی (Process Automation) می باشد. در واقع در سیستم های DCS مربوط به صنایع و فرآیندهای پرخطر، جهت بردن فرآیند به یک حالت امن و همچنین دسترسی بالا به سیستم کنترل، از سیستم FH استفاده می شود.(Fail-safe and Fault-Tolerant)

البته لازم به ذکر است که سیستم کنترل در این حالت می تواند تنها به صورت Fail Safe نیز طراحی و اجرا شود.

در شکل زیر کاربردS7 Distributed Safety را با استفاده از سیستم کنترل های مختلف ملاحظه می کنید.

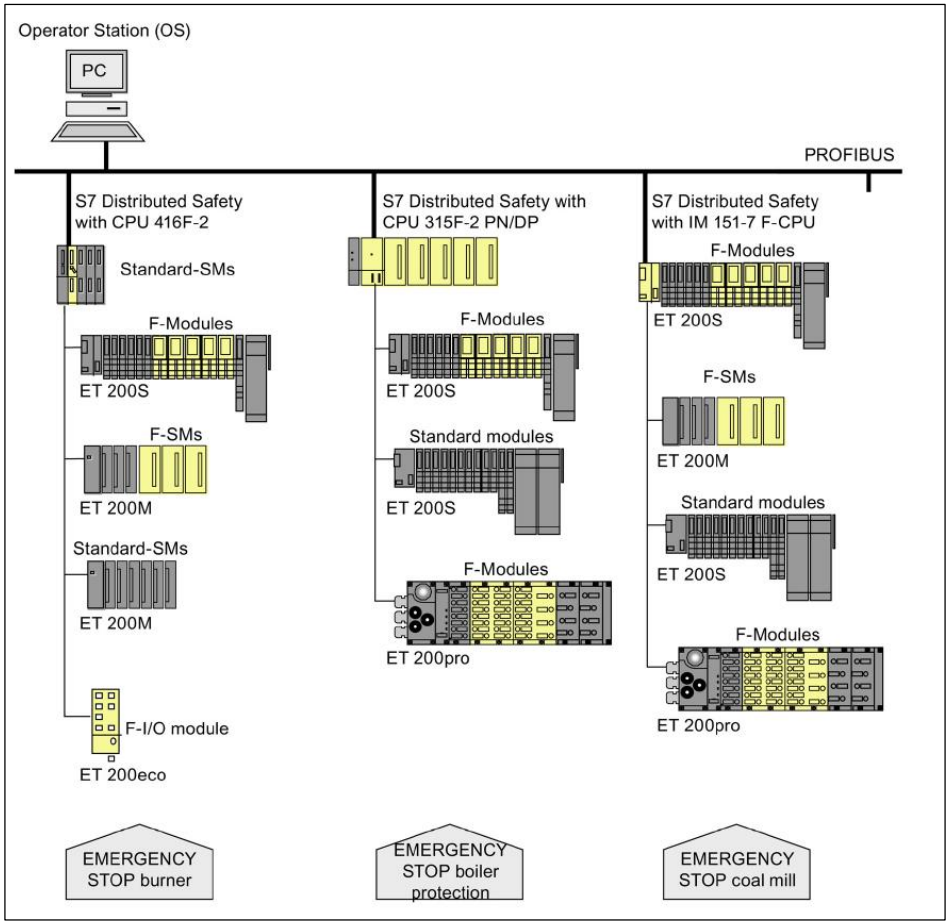

در شکل زیر کاربردS7 F/FH را با استفاده از سیستم کنترل های مختلف ملاحظه می کنید.

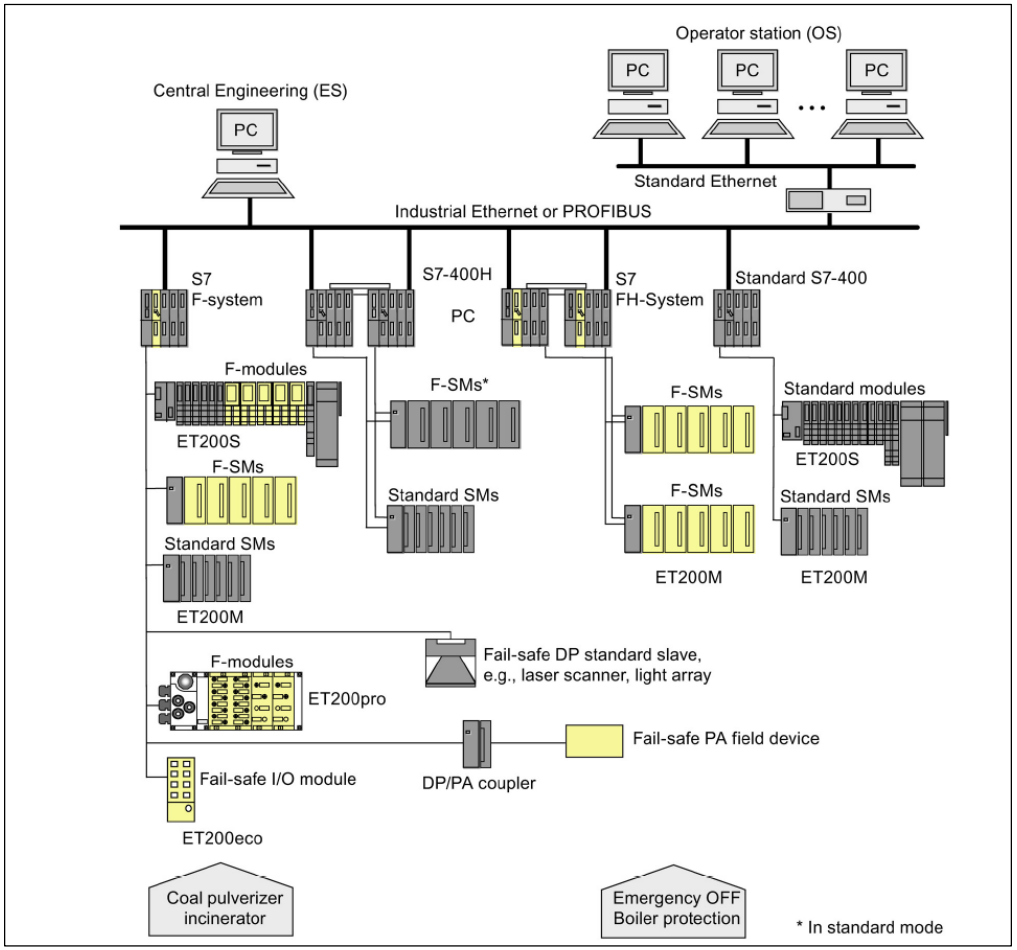

در جدول ادامه مشخصات هر دو سیستم Fail Safe بیان شده است.

Performance Characteristic	S7 Distributed Safety	S7 F/FH Systems
Achievable safety classes	SIL3/Cat.4/PLe	SIL3/Cat.4/PLe
Fault tolerance feature available	No	Yes
Development stage	Fail-safe system	Fail-safe system Fail-safe and fault-tolerant system
Connection of fail-safe I/O	• Central • Distributed via PROFIBUS DP • Distributed via PROFINET IO (ET 200S and ET 200pro F-modules)	• Distributed via PROFIBUS DP
Minimum response time of F-System (dependent on configuration)	50 ms	100 ms
Typical response time of F-System	100 ms to 200 ms	200 ms to 500 ms

ادامه

Performance Characteristic	S7 Distributed Safety	S7 F/FH Systems
Communication	Safety-related master-master communication Safety-related master-I-slave communication Safety-related I-slave-I-slave communication Safety-related I-slave-slave communication Safety-related communication between I/O controllers Safety-related communication via S7 connections (Industrial Ethernet only) Safety-related communication via WLAN	Safety-related communication via S7 connections (via PROFIBUS, MPI, Industrial Ethernet, etc.) Safety-related communication via WLAN
Creation of safety program	In standard LAD or FBD languages in *STEP 7*	In CFC (optional software for *STEP 7*) via Safety Matrix
Modification of safety program in the F-CPU in RUN mode	Currently possible in deactivated safety mode, however, transition to safety mode possible only by switching the F-CPU to STOP mode	Partially possible in deactivated safety mode or via Safety Data Write; change of operating mode of F-CPU not required for transition to safety mode
Fault reactions in the safety program	Passivation of channels or F-I/O F-CPU in STOP mode	Passivation of channels or F-I/O No STOP of the F-CPU and "F-STOP" instead, i.e., optional shutdown of all F-Shutdown groups of the F-CPU, or only of the F-Shutdown groups in which a fault was detected
Main areas of application	Operator and machine protection Burner control	Instrumentation and control and process industries (can be integrated in the PCS 7 process control system)

جهت آشنایی با عبارت SIL3 در جدول شکل قبل، به ادامه بحث توجه فرمایید.

Safety Integrated Level : SIL

SIL معیاری می باشد که میزان سطح ایمنی فرآیند را ارزیابی می کند. در واقع هر چقدر یک فرآیند در SIL بالاتری قرار گیرد، نیاز به ایمنی بیشتری از همه لحاظ وجود دارد. فرآیندی که دارای SIL بالاتری باشد، خطرناک تر می باشد. سطوح SIL به ذات فرآیند بستگی دارد و فاکتورهای زیادی برای اختصاص درجه SIL می بایست ارزیابی شوند. بررسی خسارت های جانی و محیط زیست از مهمترین معیارهای تعیین درجه SIL می باشد.

SIL
IEC 61508 / IEC 61511

SIL number	Required Safety Availability (RSA)	Probability of Failure on Demand (PFD)
1	90% to 99%	0.1 to 0.01
2	99% to 99.9%	0.01 to 0.001
3	99.9% to 99.99%	0.001 to 0.0001
4	99.99% to 99.999%	0.0001 to 0.00001

فاکتورهای مهم جهت تعیین درجه SIL

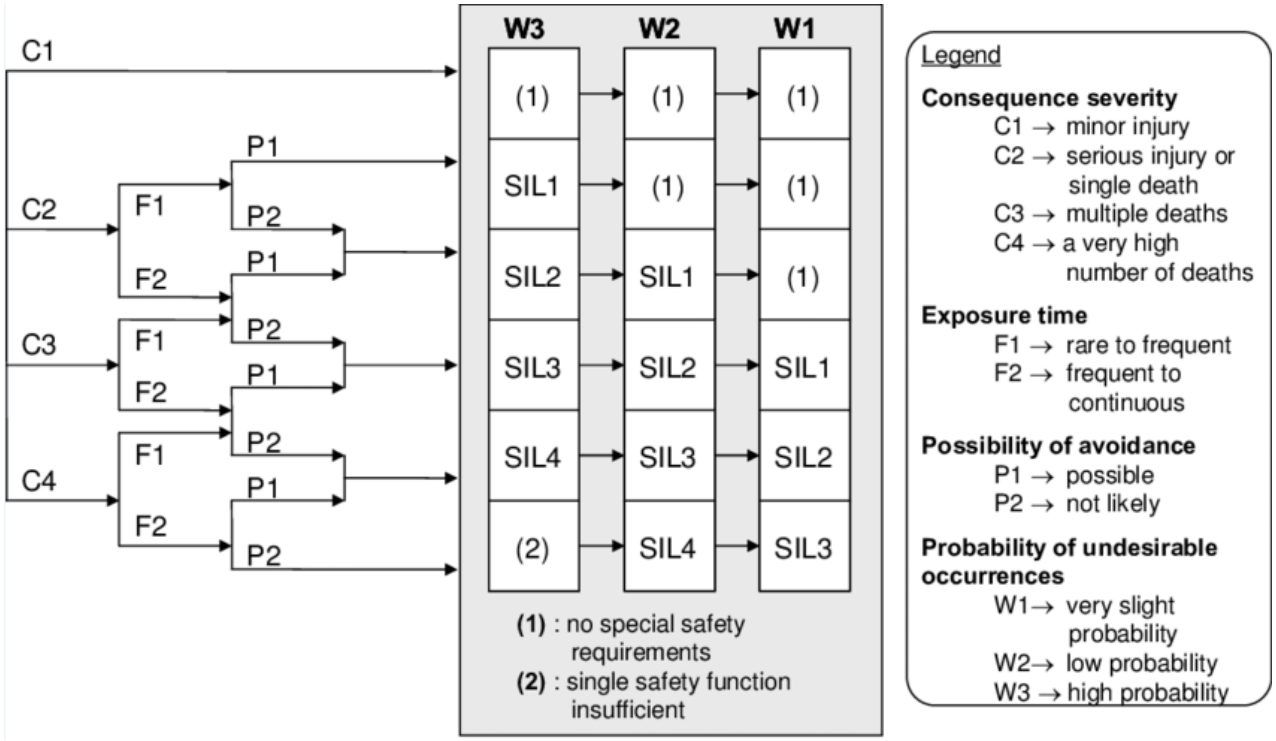

شرکت زیمنس برای هر دو حالت S7 F/FH و S7 Distributed کنترلرهای خاصی را ارائه کرده است. در جدول شکل زیر این موضوع کاملا مشخص شده است.

Table 1- 3 Hardware components

F-System	F-Capable CPU	Fail-safe I/O
S7 Distributed Safety	• IM 151-7 F-CPU • IM 151-8F PN/DP CPU • CPU 315F-2 DP • CPU 315F-2 PN/DP • CPU 317F-2 DP • CPU 317F-2 PN/DP • CPU 319F-3 PN/DP • CPU 416-2 • CPU 416F-3 PN/DP	• Fail-safe signal modules in ET 200M (decentralized configuration) • Fail-safe signal modules in S7-300 station (local configuration with a CPU 3xxF) • Fail-safe electronic modules in ET 200S (DP master, DP slave, I slave, I/O controller, or I/O device) • ET 200pro fail-safe modules (DP slave or I/O device) • ET 200eco fail-safe I/O module • Fail-safe DP standard slaves • Fail-safe I/O standard devices
S7 F/FH Systems	• CPU 412-3H • CPU 414-4H • CPU 417-4H (each with S7 F Systems RT License (Copy License))	• Fail-safe signal modules in ET 200M (decentralized configuration) • Fail-safe electronic modules in ET 200S (DP slave) • ET 200pro fail-safe modules (DP slave) • ET 200eco fail-safe I/O module • Fail-safe DP standard slaves • Fail-safe PA field devices

در جدول شکل زیر به زبان های برنامه نویسی برای هر دو سیستم Fail Safe اشاره شده است.

F-System	Programming Language	Description
S7 Distributed Safety	F-LAD, F-FBD	• The primary difference between the F-LAD and F-FBD programming languages and the standard LAD and FBD languages in *STEP 7* lies in the limitations in the instruction set and data types. • F-application blocks from the *Distributed Safety* F-library or custom F-libraries can be used.
S7 F/FH Systems	CFC	• Use of optional CFC software in *STEP 7* • Special F-blocks from the *S7 F Systems* F-library must be used.

همانطور که در جدول شکل زیر ملاحظه می کنید، بالاترین سطح دسترسی در سیستم های Fail Safe، استفاده از سیستم کنترل F/FH در Process Automation می باشد.

Table 2- 1 Configuration Options for Fail-safe Systems According to Availability

System	Configuration Option	Description	Availability
S7 Distributed Safety	• Single-channel I/O	Single-channel and fail-safe (F-CPU and F-I/O are not redundant)	Standard availability
S7 F Systems			
S7 FH Systems	• Single-channel switched I/O	Single-channel switched and fail-safe (F-CPU is redundant, F-I/O is not redundant; in the event of a fault, the system switches over to the other F-CPU)	Increased availability
	• Redundant switched I/O	Multichannel and fail-safe (F-CPU, PROFIBUS DP, and F-I/O are redundant)	Highest availability

در سیستم F/FH ، کارت های I/O نیز می توانند به صورت Redundant استفاده شوند. همچنین جهت اجرای Safety Function می توان از Voting سخت افزاری و نرم افزاری استفاده نمود.

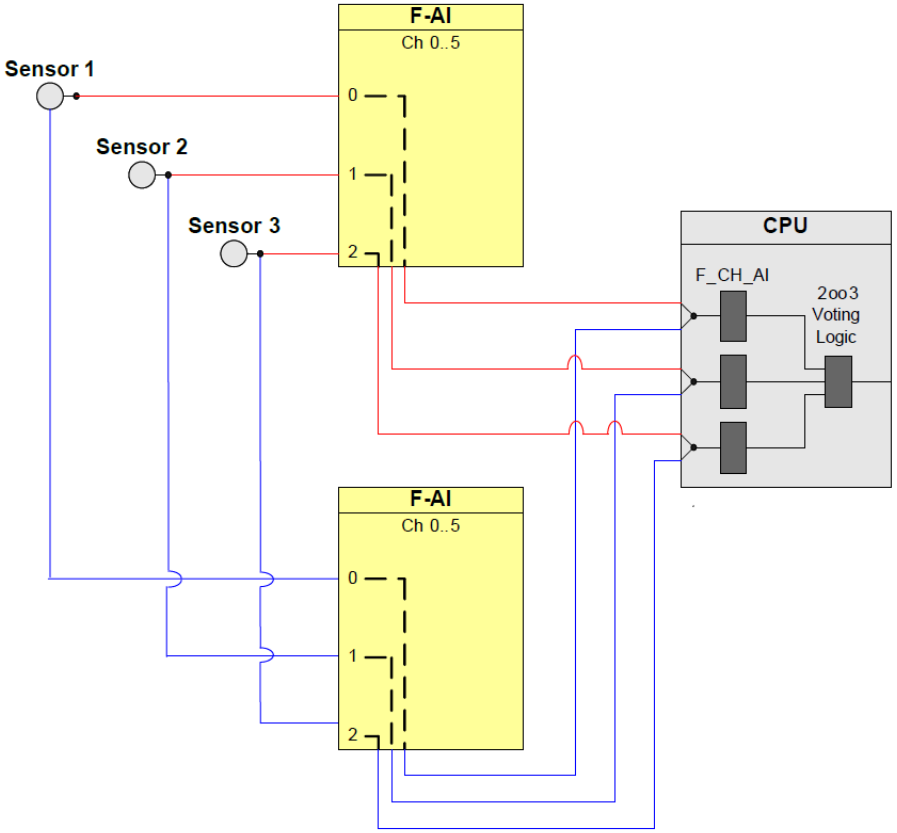

شرایط اجرای Safety Function در جدول شکل زیر به ازای حالت های مختلف نشان داده شده است. طرحVoting، طرح (2oo3) می باشد. در (2oo3) اگر ۲ سنسور از ۳ سنسور شرایط خطا را تشخیص دهند، Safety Function اجرا می شود.

Table 9-1: Failure combinations

Failed component detected?					Tripping of the safety function possible?
Sensor 1	Sensor 2	Sensor 3	F-AI 1	F-AI 2	
X	No	No	X	No	Yes (not required)
No	X	No			
No	No	X			
X	No	No	No	X	
No	X	No			
No	No	X			
X	X	X	Yes	Yes	Yes
X	Yes	Yes	X	X	
Yes	X	Yes			
Yes	Yes	X			

در شکل زیر ۳ ترانسمیتر فشار را ملاحظه می کنید که از طرح2oo3 استفاده شده است. هر ترانسمیتر به یک کارت AI نصب شده در ایستگاه های ET متصل شده است. اجرای این طرح در پروسه ها، بحث افزایش هزینه را نیز در پی دارد.

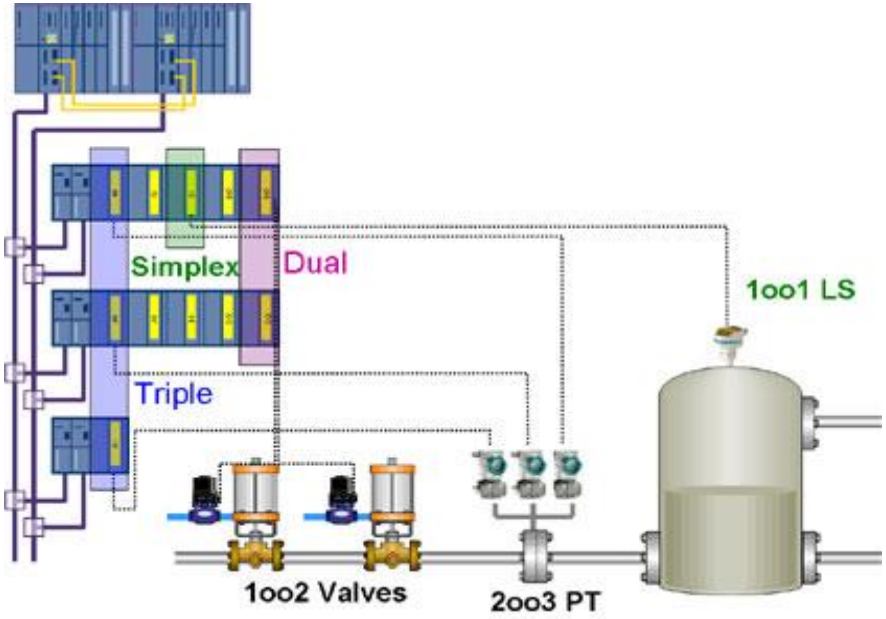

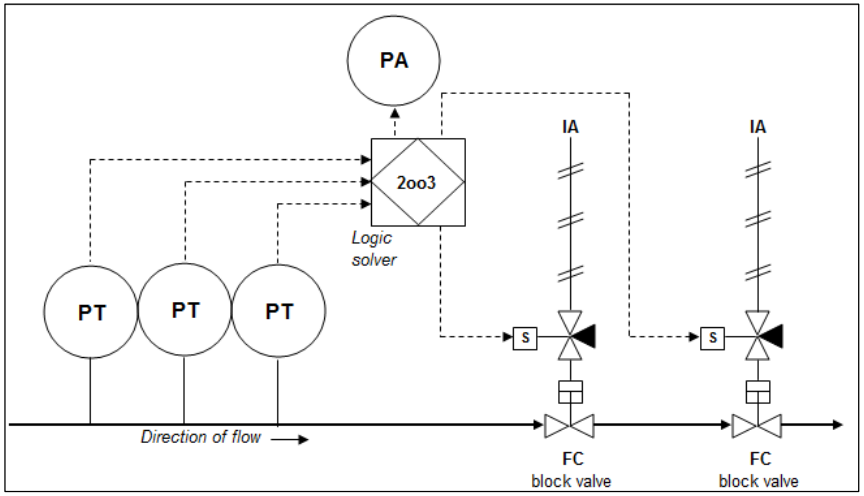

برنامه CFC برای حالت 2oo3 به صورت زیر می باشد.

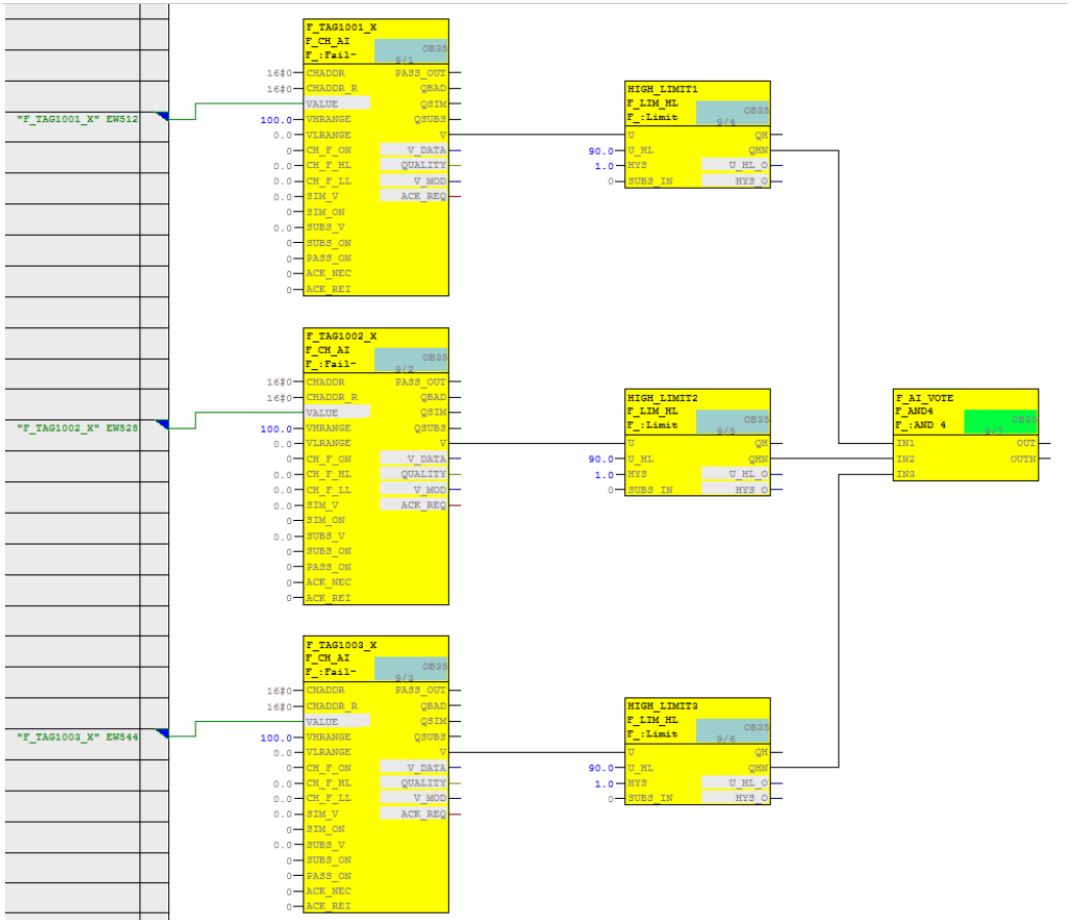

بسته به حساسیت پلنت، طرح های Votingدیگر نیز برای I/O ها می توان طراحی و اجرا نمود.

(1oo1)

(1oo2)

(2oo3)

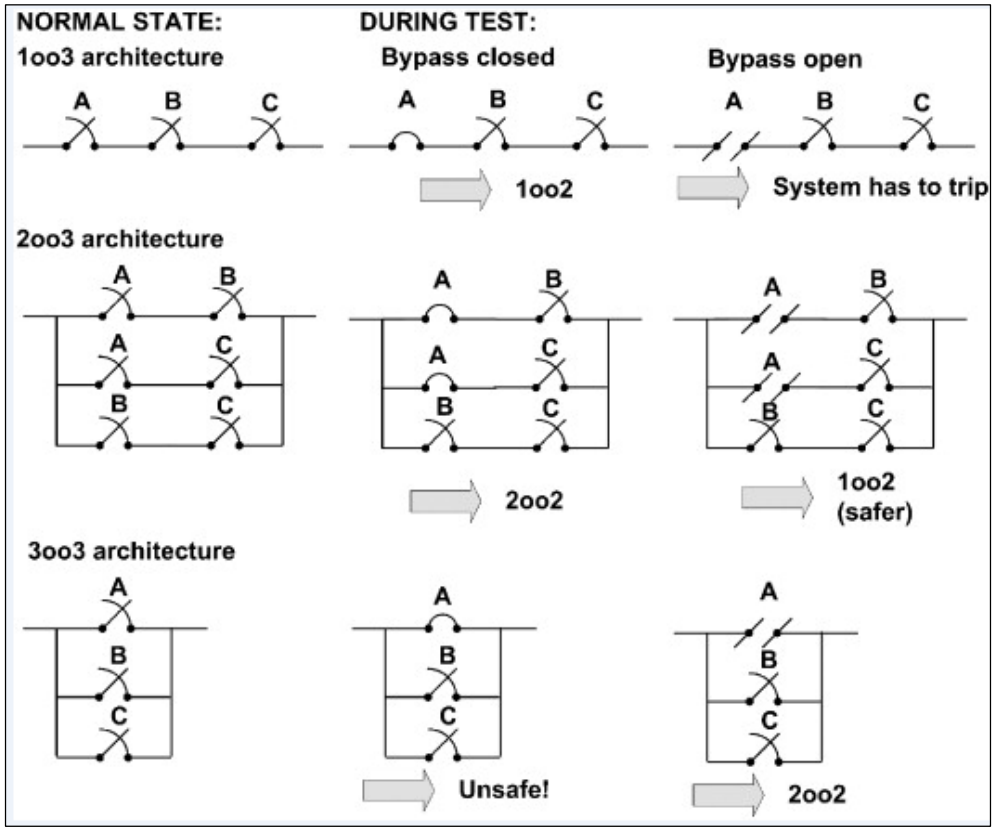

در شکل زیر کاربردهای S7 Distributed Safety را مشاهده می کنید.

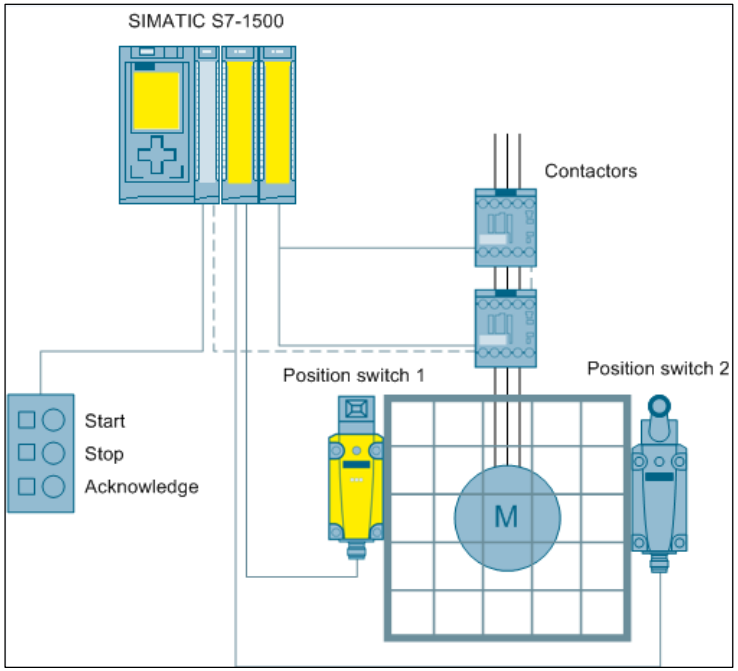

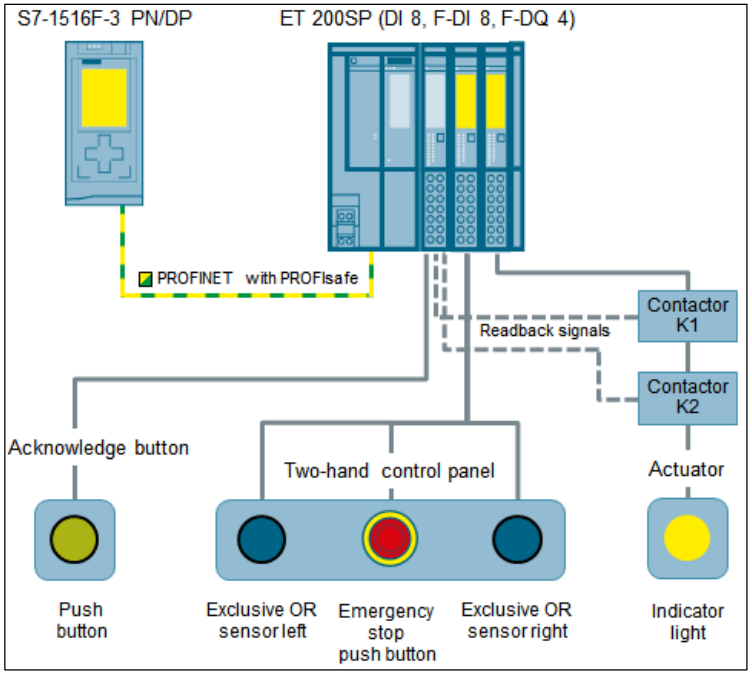

در سیستم های Fail Safe علاوه بر اینکه CPU می بایست دارای قابلیت F باشد، I/O ها نیز می بایست به صورت F-I/O باشند. CPU های F به همراه ماژول F-I/O، دارای تفاوت های بسیاری نسبت به پردازنده ها و I/O های استاندارد می باشند. مدارهای تست سخت افزار در تمامی F-I/O ها تعبیه شده است. CPU هم به طور دقیق بحث ارتباطات با F-I/O ها را چک می کند. یکی از بارزترین تفاوت های بین یک برنامه استاندارد و یک برنامه ایمنی، برای فردی که شروع به برنامه ریزی سیستم Fail Safe می کند، الزام تعیین زمان نظارت برای بخش های مختلف برنامه است(نظارت بر زمان سیکل اجرای برنامه ایمنی، نظارت بر زمان ارتباط بین F-CPU و F-I/O، نظارت بر زمان برقراری ارتباط بین F-CPU و ارزیابی زمان پاسخ سیستم F)

در نرم افزار STEP7، تنظیمات مربوط به F-I/O ها به مراتب بیشتر از I/O های استاندارد می باشد.

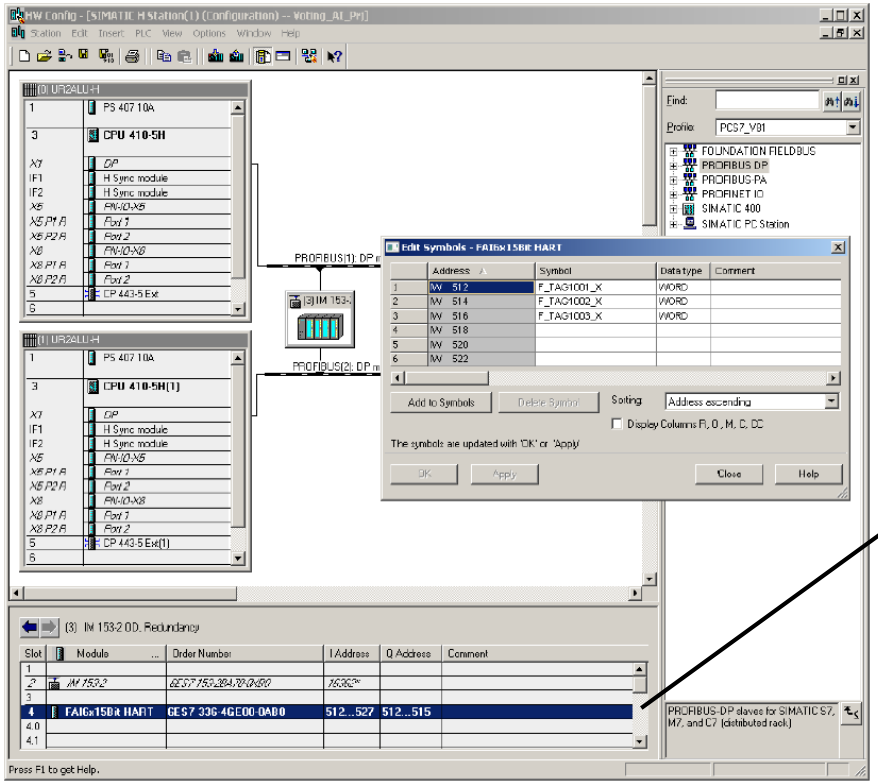

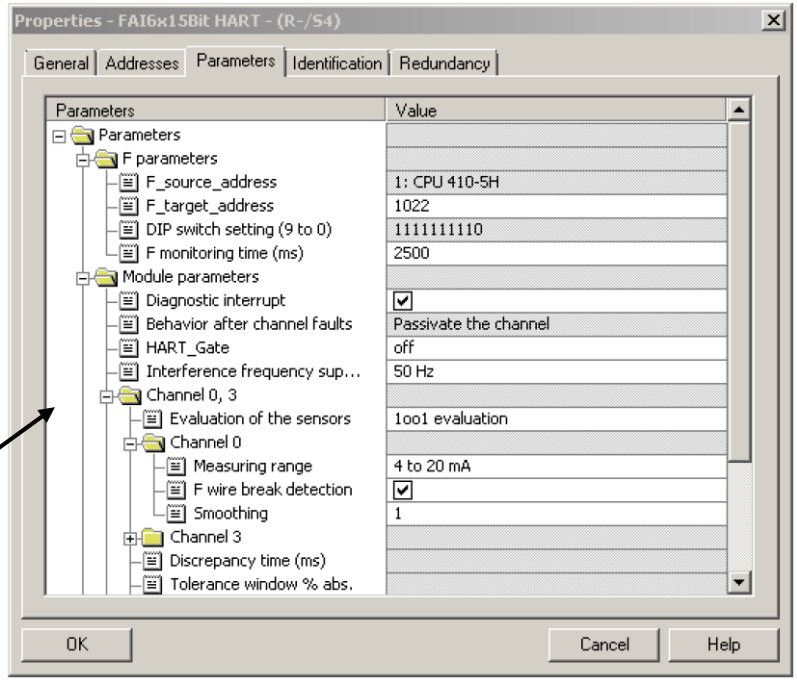

جهت اتصال ترانسمیترها به کارت های F-AI به صورت Redundant، می بایست از مدارهای محافظتی یا از MTA استفاده نمود.

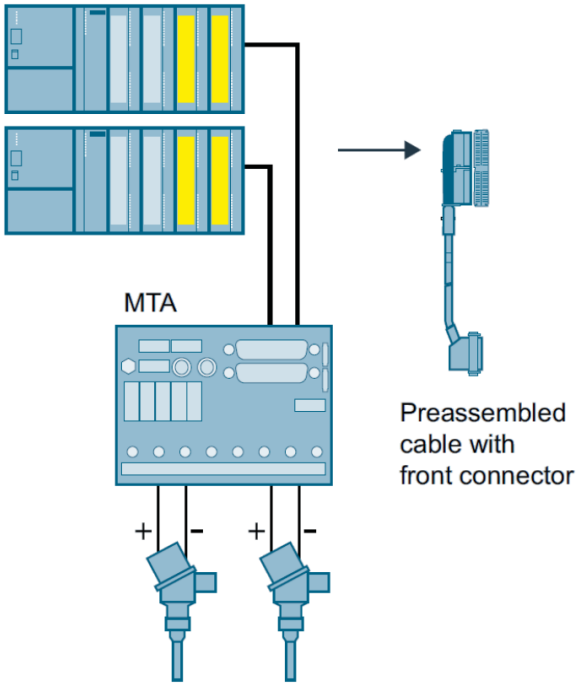

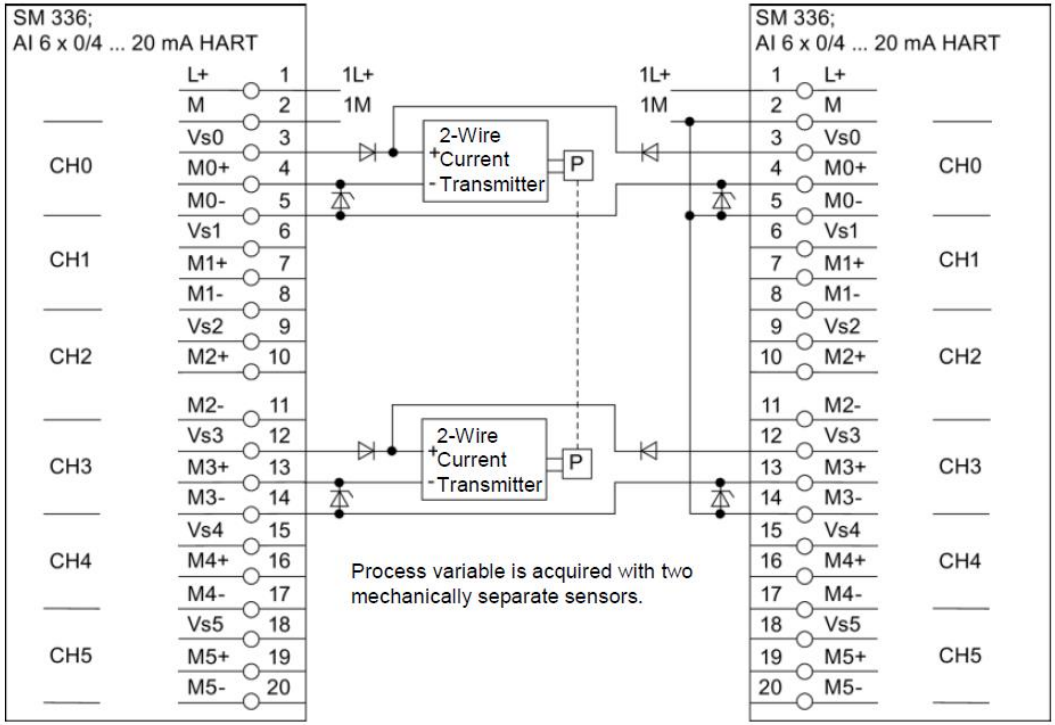

تفاوت های S7-400 با S7-300

*در S7-400 تمامی ماژول ها بر روی یک رک نصب می شوند. رک در S7-400 وظیفه ارتباط بین ماژول ها را برقرار می کند. در S7-300 رک (ریل) تنها وظیفه نگه داشتن ماژول ها را بر عهده دارد.

*در S7-400 بر خلاف S7-300 ماژول پاور حتما می بایست تیپ S7-400 باشد و در اسلات مربوطه نیز نصب گردد.

*پاور در S7-400 از نظر ولتاژ و جریان ورودی و خروجی دارای تیپ های مختلف می باشد.

*بر روی ماژول پاور در S7-400 از باطری Backup برای نگهداری دیتا بر روی حافظه RAM استفاده می شود.

*S7-400 در ۳ گروه Standard ، H و F وجود دارند.

*از پورت MPI/DP تعبیه شده بر روی CPU می توان در مد Profibus نیز استفاده نمود.

*از پورت PN برای ارتباط با شبکه Profinet استفاده می گردد.

*کارت حافظه بر روی CPU های S7-400 به صورت اختیاری می باشد . در واقع تمامی CPU ها مجهز به حافظه بارگذاری داخلی می باشند.

*کارت های ورودی / خروجی در S7-400 نسب به S7-300 دارای تنوع کمتری می باشد.

*در S7-400 توسط ماژول های IM امکان افزایش تا ۲۱ رک وجود دارد. این موضوع در S7-300 حداکثر ۳ رک می باشد.

*در S7-300 ماکزیمم ۱ ماژول IM در رک اصلی می توان قرار داد. این موضوع در S7-400 ماکزیمم ٦ عدد IM در رک اصلی می باشد.

*محل قرارگیری IM در S7-300 در اسلات ۳ می باشد.در S7-400 ماژول های IM می توانند بعد از پاور و CPU در اسلات دلخواه قرار گیرند.

*در S7-400 ماژول های DI/DO و AI/AO وجود ندارند.

*توانایی CPU (سرعت پردازش، حجم حافظه و...) در S7-400 نسبت به S7-300 بیشتر است.

*رک در S7-400 به ۳ گروه UR، ER و CR تقسیم می شوند.

*در S7-400 قابلیتی با نام Multicomputing وجود دارد که در این حالت چند CPU می توانند در کنار هم روی یک رک، برنامه های مختلفی را اجرا کنند.

*در S7-400 وجود فضای خالی بر روی رک مشکلی ندارد ولی در S7-300 بر روی ریل نمی توان فضای خالی داشت.

*تعداد بلوک های وقفه و دستورات برنامه نویسی در S7-400 بیشتر از S7-300 می باشد.

اجزای S7-400 در یک نگاه

۱-Rack (رک)

جهت نگهداری ماژول ها و برقراری ارتباط بین آنها از رک استفاده می شود که دارای انواع زیر می باشد:

(UR: Universal Rack)
(CR: Central Rack)
(ER: Expansion Rack)

۲-Power Supply Module (ماژول منبع تغذیه)

این ماژول وظیفه تبدیل ولتاژ ورودی(120/230VAC یا 24VDC) به سطح ولتاژ 5VDC یا 24VDC برای سایر قسمت ها را بر عهده دارد.

CPU-۳

وظیفه CPU اجرای برنامه کاربر و برقراری ارتباط با سایر ایستگاه ها توسط شبکه های مختلف می باشد.

٤-Memory Card(کارت حافظه)

از کارت حافظه جهت ذخیره برنامه کاربر، پارامترها و انتقال آن استفاده می شود.کارت حافظه در S7-400 دو نوع می باشد:

RAM

Flash

IF 964 – ۵

برای برقراری ارتباط CPU در شبکه پروفیباس با I/O ها، این ماژول بر روی CPU نصب می گردد.

٦-Signal Module (ماژول های ورودی / خروجی)

ماژول های SM ماژول های مربوط به ورودی و خروجی می باشند که به دو گروه دیجیتال و آنالوگ تقسیم می شوند.

SM421

SM422

SM431

SM432

۷-Interface Module (ماژول ارتباطی)

توسط این ماژول ارتباط بین رک مرکزی با رک های اضافی برقرار می گردد. ماژول IM در S7-400 در چندین مدل، با کاربردها و قابلیت های متفاوت در دسترس می باشند.

۸-Function Module(ماژول های تابعی)

فاکنشن های خاص همانند شمارش، کنترل موقعیت و PID توسط این ماژول ها انجام می شود.

Technische Daten

Counting/Measuring	Cam Control	Closed-loop Control	Motion Control	Hardware	Function
X				SM 338	Position detection with SSI encoders
			X	EM 253	Positioning using pulse/direction interface
	X			FM 352/452	Electronic cam controllers
X				FM 350-1/450-1	1- or 2-channel counting up to 500 kHz
X				FM 350-2	8-channel counting up to 20 kHz
			X	FM 351/451	Controlled positioning using rapid traverse/creep feed
		X		FM 355/455	Controller modules for universal applications
		X		FM 355-2	Temperature controller with integrated online self-optimization
			X	FM 453	Positioning with stepper motors and servomotors
			X	IM 174	Isochronous PROFIBUS module for Motion Control PLCs

۹-Communication Processor(ماژول های شبکه)

توسط این ماژول ها امکان ارتباط با شبکه های پروفیباس، اترنت فراهم می گردد.

Communications processors	
Bus system / communication network	**Module**
PROFIBUS DP [1]	CP 443-5 Extended
PROFIBUS FMS [1]	CP 443-5 Basic [2]
PROFINET/ Industrial Ethernet [1]	CP 443-1 [2] CP 443-1 Advanced [2]
Point-to-point connection	CP 440 CP 441-1, CP 441-2

۱–رک در S7-400

از آنجایی که S7-400 یک PLC کاملا ماژولار می باشد، ارتباط بین CPU با سایر ماژول ها، نگه داشتن و تغذیه ماژول ها توسط این واحد انجام می گردد. با توجه به اینکه این PLC حوزه وسیعی از کاربردهای صنعتی را پوشش می دهد، این واحد یعنی رک نیز دارای انواع مختلفی بوده که در ادامه به بررسی آنها پرداخته می شود.

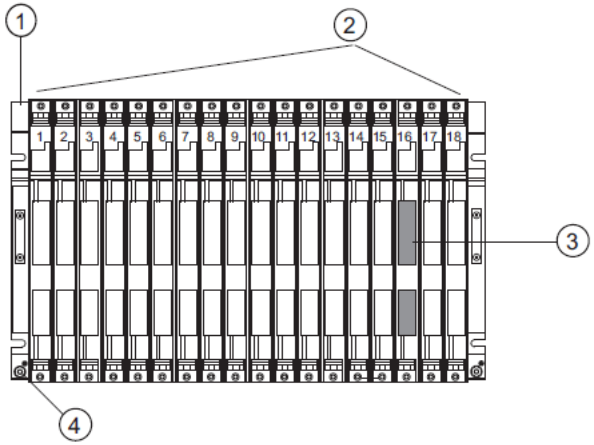

(1) Mounting rail
(2) Plastic parts
(3) Bus connector (covered when shipped)
(4) Connection for local ground

Figure 2-1 Configuration of a rack with 18 slots

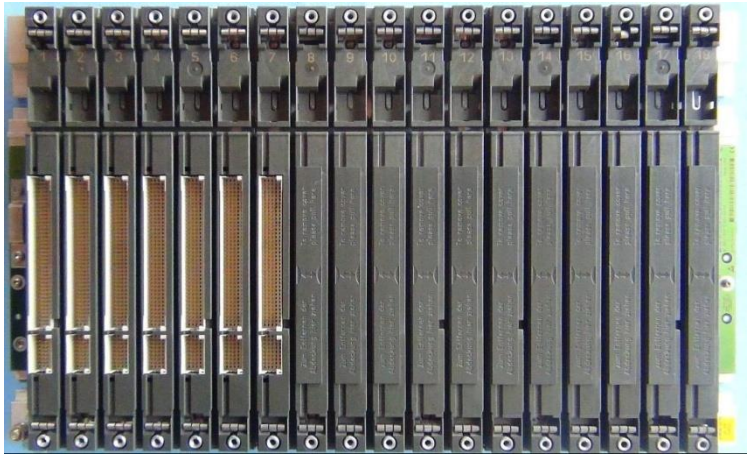

یک رک دارای دو قسمت می باشد:

I/O Bus (P Bus)

این باس یک باس پارالل برای تبادل سریع اطلاعات بین CPU و ماژول های I/O می باشد. تمامی رک های S7-400 دارای این باس می باشند. سرعت تبادل دیتا تقریبا 5 Mbps می باشد.

Communication Bus (C Bus)

این باس یک باس سریال برای تبادل سریع دیتا با حجم زیاد به کار می رود. وظیفه این باس برقراری ارتباط بین CPU با ماژول های FM و CP می باشد. رک های توسعه ER فاقد این باس می باشند. در واقع بر روی این رک ها تنها ماژول های ورودی / خروجی می توانند قرار گیرند. نام دیگر این باس K Bus می باشد.

در شکل زیر این دو باس را ملاحظه می کنید.

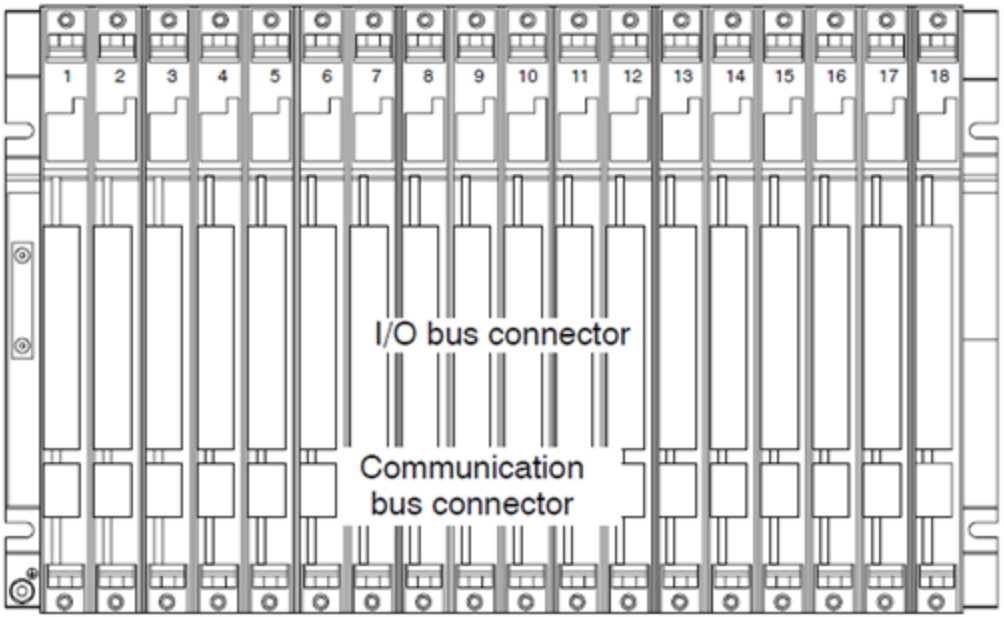

انواع رک در S7-400

Central rack (CR): فقط به عنوان رک اصلی استفاده می شود.

Expansion rack (ER): فقط به عنوان رک توسعه استفاده می شود.

Universal rack (UR): می تواند به عنوان رک اصلی و رک توسعه استفاده شود.

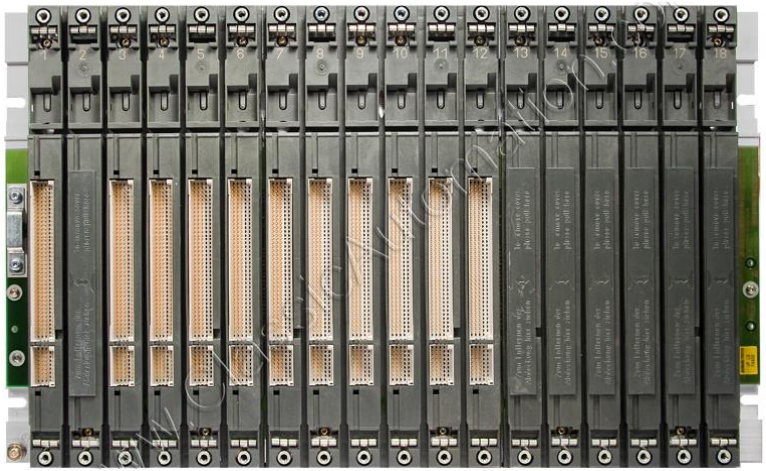

Rack	No. of Slots	Available Buses	Application	Characteristics
UR1	18	I/O bus Communication bus	CR or ER	Rack for all module types in the S7-400.
UR2	9			
ER1	18	Restricted I/O bus	ERs	Racks for signal modules (SMs), receive IMs, and all power supply modules. The I/O bus has the following restrictions: • Interrupts from modules have no effect because no interrupt lines exist. • Modules are not supplied with 24 V, i.e. modules requiring 24 V cannot be used (see technical data of the modules). • Modules are neither backed up by the battery in the power supply module nor by the voltage applied externally to the CPU or receive IM (EXT.BATT. socket).
ER2	9			

CR2	18	I/O bus, segmented Communication bus, continuous	Segmented CR	Rack for all module types in the S7-400 except receive IMs. The I/O bus is subdivided into 2 I/O bus segments of 10 and 8 slots respectively.
CR3	4	I/O bus Communication bus	CR in standard systems	Racks for all S7-400 module types ex-cept receive IMs. CPUs 41x-H only in stand-alone operation.
UR2-H	2*9	I/O bus, segmented Communication bus, segmented	Subdivided CR or ER for compact in-stallation of a fault-tolerant system	Rack for all S7-400 modules except send IMs. The I/O bus and communication bus are divided into 2 bus segments, each with 9 slots.

رک UR

این رک به عنوان متداول ترین رک در سیستم های S7-400 می باشد که دارای مدل های زیر می باشد:

UR1

UR2

UR2H

UR2H

این رک دارای هر دو باس (I/O Bus و C Bus) می باشد و می تواند به عنوان رک اصلی و رک توسعه به کار برده شود. ریل این رک در دو جنس استیل و آلومینیوم تولید می گردد.

6ES7400-1JAx1:

- x=0: Mounting rail made of sheet steel
- x=1: Mounting rail made of aluminum

رک UR1 یک رک با ۱۸ اسلات می باشد که در ۲ مدل موجود می باشد. در مدل اول تنها امکان قرار دادن یک منبع تغذیه بر روی رک وجود دارد، ولی در مدل دوم امکان قرار دادن دو منبع تغذیه همزمان بر روی رک

وجود دارد. در این حالت در صورت ایجاد مشکل بر روی یک پاور، سیستم توسط پاور دوم تغذیه می شود.

رک UR1

رک UR2

این رک دارای ۹ اسلات می باشد که می تواند به عنوان رک اصلی و توسعه به کار رود. این رک نیز مجهز به هر دو باس بوده و در یک مدل تنها امکان قرار گرفتن یک منبع تغذیه و در مدل دیگر امکان قرار گرفتن دو منبع تغذیه کنار هم بر روی رک وجود دارد.

Design of the UR1 and UR2

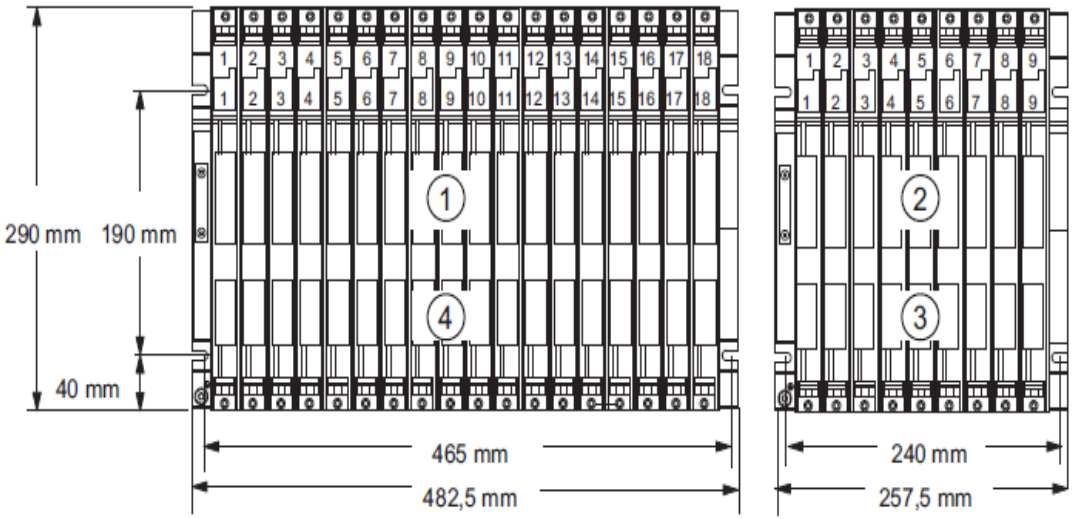

(1)+(2) I/O bus

(3)+(4) Communication bus

Figure 2-2 UR1 rack with 18 slots and UR2 with 9 slots

مشخصات UR1 و UR2

Rack	UR1 6ES7 400-1TA01-0AA0	UR1 6ES7 400-1TA11-0AA0	UR2 6ES7 400-1JA01-0AA0	UR2 6ES7 400-1JA11-0AA0
Number of single-width slots	18	18	9	9
Dimensions W x H x D (mm)	482.5x 290 x 27.5	482.5x 290 x 27.5	257.5x 290 x 27.5	257.5x 290 x 27.5
Material of the mounting rail	Sheet steel	Aluminum	Sheet steel	Aluminum
Weight (in kg)	4,1	3,0	2,15	1,5
Busses	I/O bus and communication bus			

رک UR2-H

از این رک به عنوان دو رک مجزا برای رک اصلی و یا رک توسعه استفاده می شود که هر کدام دارای باس های مربوط به خودشان می باشند. این رک در واقع همانند دو رک UR2 می باشد. از این رک در سیستم Redundant (S7-400H) استفاده می شود.

Design of the UR2-H

The following figure shows the design of the UR2-H rack with 2x9 slots.

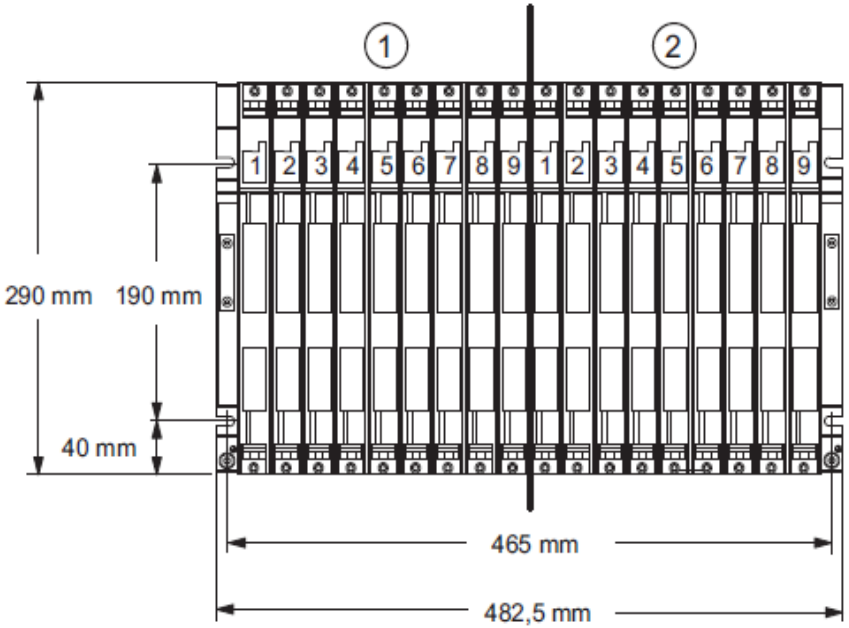

(1) System I
(2) System II

Figure 2-3 Rack dimensions

مشخصات رک UR2-H

Specifications of the UR2-H rack

Rack	UR2-H 6ES7 400-2JA00-0AA0	UR2-H 6ES7 400-2JA10-0AA0
Number of single-width slots	2 x 9	2 x 9
Dimensions W x H x D (mm)	482.5 x 290 x 27.5	482.5 x 290 x 27.5
Material of the mounting rail	Sheet steel	Aluminum
Weight (in kg)	4,1	3,0
Busses	Segmented I/O bus, segmented communication bus	

وقتی رک های UR به عنوان رک اصلی استفاده می شوند، تمامی ماژول ها به غیر از IM-R می توانند بر روی این رک ها نصب شوند. همچنین اگر به عنوان رک توسعه استفاده شوند، تمامی ماژول به جزء CPU و IM-S می توانند بر روی آنها نصب گردند.

رک CR2

این رک دارای ۱۸ اسلات می باشد و به رک دو قسمتی معروف می باشد. در این نوع رک فضای رک به دو قسمت تقسیم می گردد و در هر قسمت نیز امکان قرار دادن یک کارت CPU به همراه سایر کارت ها وجود دارد. این رک در بخش اول خود دارای ۱۰ اسلات و در بخش دوم خود دارای ۸ اسلات بوده و یک اسلات نیز از بخش اول به کارت PS اختصاص دارد. در این رک I/O Bus به دو قسمت ۱۰ و ۸ اسلات مجزا و C Bus به صورت مشترک می باشد. در این رک می توان از دو CPU در هر سگمنت استفاده کرد و هر CPU می تواند برنامه مستقلی را اجرا کند. این رک تنها به عنوان رک اصلی به مورد استفاده قرار می گیرد.

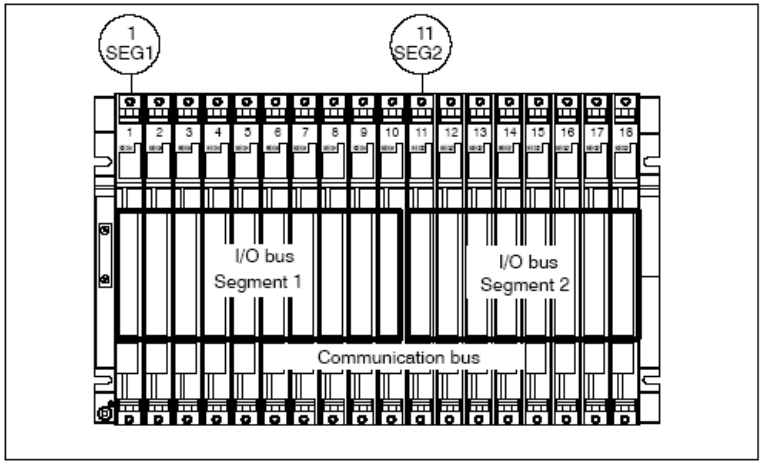

بر روی این رک تمامی ماژول ها به جزء IM-R می توانند نصب گردند.

Design of the CR2

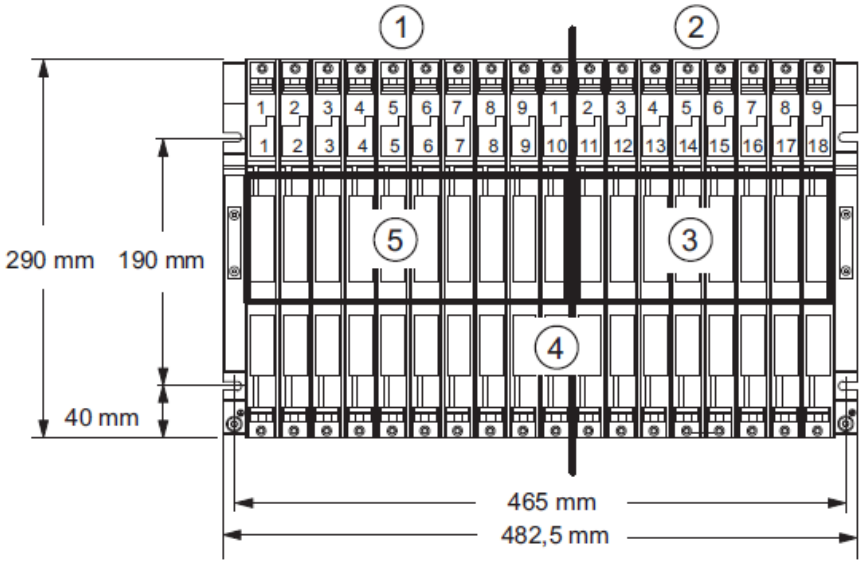

(1) Segment 1
(2) Segment 2
(3) I/O bus segment 2
(4) Communication bus
(5) I/O bus segment 1

Figure 2-4 CR2 rack

مشخصات CR2

Specifications of the CR2 rack

Rack	CR2
Number of single-width slots	18
Dimensions W x H x D (mm)	482.5 x 290 x 27.5
Material of the mounting rail	Sheet steel
Weight (in kg)	4,1
Busses	Segmented I/O bus, full-length communication bus
Only one power supply module required	

رک CR3

این رک یک رک با ٤ اسلات می باشد که می تواند به عنوان رک اصلی استاندارد به کار رود. این رک دارای هر دو باس می باشد.

Design of the CR3

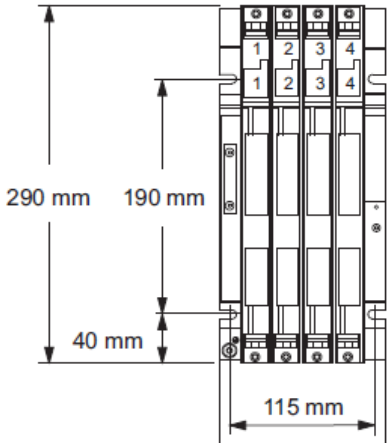

مشخصات رک CR3

Specifications of the CR3 Rack

Rack	CR3
Number of single-width slots	4
Dimensions W x H x D (mm)	132 x 290 x 27.5
Material of the mounting rail	Sheet steel
Weight (in kg)	0,75
Busses	I/O bus and communication bus

رک ER1

از این رک تنها به عنوان رک توسعه می توان استفاده کرد. این رک دارای ۱۸ اسلات می باشد که تنها مجهز به باس I/O می باشد و به همین دلیل ماژول های CP و FM قابل نصب بر روی این رک نمی باشند. البته در بعضی از CP ها (PTP) و یا FM هایی که تنها یک اسلات اشغال می کنند، قابل نصب بر روی این رک می باشند.

رک ER2

این رک یک رک توسعه با ۹ اسلات می باشد.

Design of the ER1 and ER2

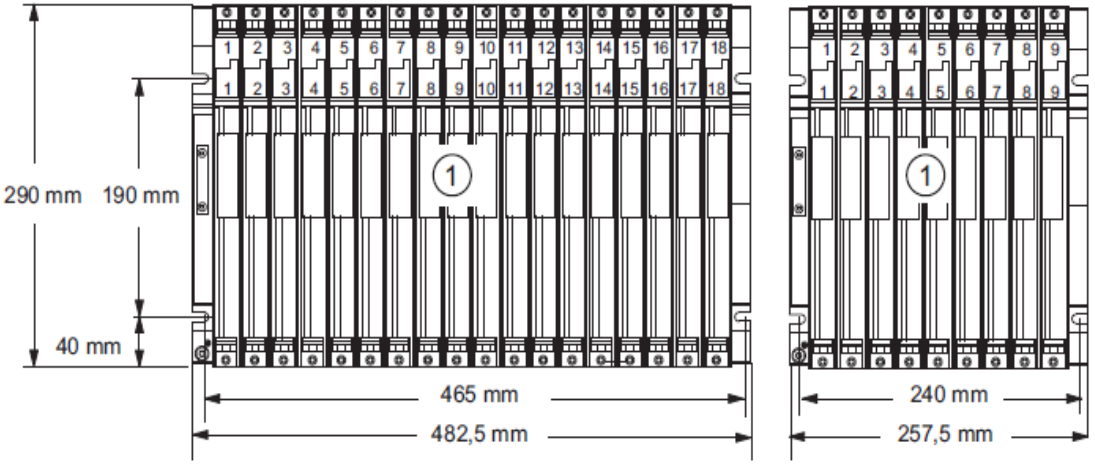

(1) I/O bus

Figure 2-6 ER1 rack with 18 slots and ER2 with 9 slots

مشخصات رک ER1 و ER2

Specifications of the ER1 and ER2 racks

Rack	ER1 6ES7 403-1TA01-0AA0	ER1 6ES7 403-1TA11-0AA0	ER2 6ES7 403-1JA01-0AA0	ER2 6ES7 403-1JA11-0AA0
Number of single-width slots	18	18	9	9
Dimensions W x H x D (in mm)	482.5 x 290 x 27.5	482.5 x 290 x 27.5	257.5 x 290 x 27.5	257.5 x 290 x 27.5
Material of the mounting rail	Sheet steel	Aluminum	Sheet steel	Aluminum
Weight (in kg)	3,8	2,5	2,0	1,25
Busses	Restricted I/O bus			

جدول زیر کارت هایی که در هر رک قابل نصب می باشد را نشان می دهد.

Modules	Racks	Racks			
	UR1, UR2 UR2-H as CR	UR1, UR2 as ER	UR2-H as ER*	CR2, CR3	ER1, ER2
Power Supply Modules	●	●	●	●	●
CPUs	●			●	
Send IMs	●			●	
Receive IMs		●	●		●
Signal Modules	●	●	●	●	●

Racks of the S7 - 400

Type of Rack		Usable in: Central rack	Usable in: Extension rack
UR1 / UR2 (Universal Rack)	P bus; K bus	Yes	Yes
CR2 (Central Rack)	P bus, Segment 1; P bus, Segment 2; K bus	Yes	No
ER1 / ER2 (Extension Rack)	P bus	No	Yes

۲–Power Supply Module(ماژول منبع تغذیه)

در S7-400 تغذیه ماژول ها توسط منبع تغذیه و از طریق باس Backplane تامین می شود. نوع منبع تغذیه مورد نیاز بستگی به ولتاژ خط، جریان و نوع ماژول ها بستگی دارد.

- ✓ در S7-400 تنوع ماژول پاور بیشتر از S7-300 می باشد.
- ✓ در S7-400 برخلاف S7-300 ورودی پاور می تواند به صورت AC و یا 24VDC باشد. همانطور که در بحث های قبلی بیان شد در S7-400 وجود منبع تغذیه بر روی رک الزامی می باشد و حتما در زمان پیکربندی باید به درستی انتخاب شود.
- ✓ اسلات های مجاز جهت قرار دادن منبع تغذیه، اسلات ۱ تا ٤ می باشد. برخی از منابع تغذیه ۱ اسلات و برخی از مدل های دیگر تا ٤ اسلات نیز اشغال می کنند.

- ✓ توسط ماژول های پاور در S7-400 امکان فراهم کردن ولتاژ بارهای متصل شده به ماژول های SM وجود ندارد.
- ✓ در S7-400 اگر ماژول پاور در اسلات غیر مجاز قرار گیرد، روشن نخواهد شد.

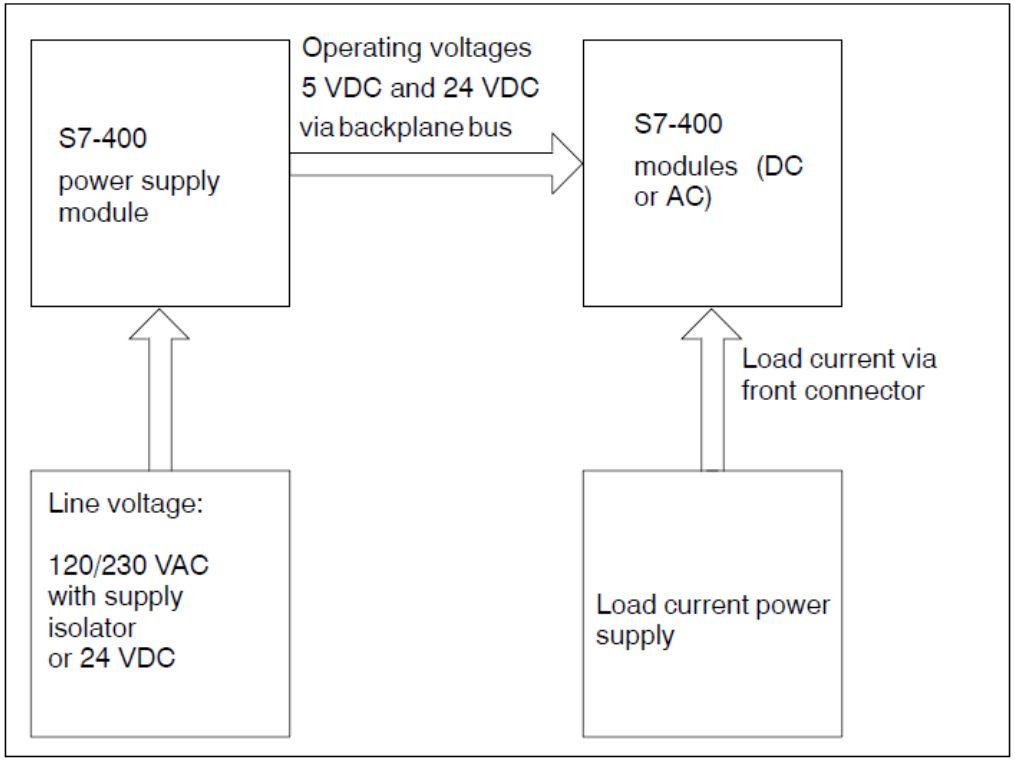

ماژول P.S در S7-400

کارتهای تغذیه در **S7-400** به دو گروه تقسیم می شوند:

Standard PS: منابع تغذیه استاندارد در کاربردهای عمومی

Redundant PS: منابع تغذیه Redundant

همانطور که بیان شد در S7-400 منابع تغذیه Redundant نیز در دسترس می باشند که می توانند بر روی یک رک نصب شوند. در این حالت زمانی که برای یک پاور مشکلی به وجود آید، پاور دیگر می تواند تغذیه کل سیستم را تامین کند. این پاورها فقط نوع 10A در دسترس می باشند. استفاده از این منابع تغذیه، بحث امنیت و دسترسی سیستم را افزایش می دهد. در این حالت یک منبع تغذیه در اسلات ۱ و دیگری در اسلات ۳ نصب می گردد.

انواع پاورهای Redundant

3.2 Redundant power supply modules

Order numbers and function

Table 3- 1 Redundant power supply modules

Type	Order number	Input voltage	Output voltage	See section
PS 407 10A R	6ES7407-0KR00-0AA0	85 to 264 VAC or 88 to 300 VDC	5 VDC/10 A and 24 VDC/1 A	3.8 (Page 72)
PS 407 10A R	6ES7 407-0KR02-0AA0	85 to 264 VAC or 88 to 300 VDC	5 VDC/10 A and 24 VDC/1 A	3.9 (Page 75)
PS 405 10A R	6ES7405-0KR00-0AA0	19.2 to 72 VDC	5 VDC/10 A and 24 VDC/1 A	3.14 (Page 88)
PS 405 10A R	6ES7 405-0KR02-0AA0	19.2 to 72 VDC	5 VDC/10 A and 24 VDC/1 A	3.15 (Page 90)

Redundant operation

Using two power supply modules of type PS 407 10A R or PS 405 10A R, you can design a redundant power supply for a rack. We recommend this if you want to increase the availability of your programmable controller, particularly if you are operating it on an unreliable power system.

Designing a redundant power supply

Redundant operation is possible with any of the S7 CPUs and racks described in this manual. STEP 7 as of V4.02 is also required.

To design a redundant power supply, insert a power supply module into slots 1 and 3 of the rack. You can then insert as many modules as can be supplied by a single power supply module. In other words, in redundant operation all the modules can only draw a total of 10 A.

Features

The redundant power supply of an S7-400 has the following characteristics:

- The power supply module features an inrush current in accordance with NAMUR.
- Each of the power supply modules can take over the supply of power to the whole rack if the other one fails. There is no loss of operation.
- Each of the power supply modules can be exchanged while the system is in operation. No loss of power and no peak stress occurs with the effective voltages when the modules are removed or inserted.
- Each of the power supply modules monitors its function and sends a message if it fails.

باطری پشتیبان

بر روی پاورهای S7-400 یک یا دو باطری تعبیه شده است که استفاده از آنها اختیاری می باشد. زمانی که این باطری وجود داشته باشد، دیتاهای حافظه RAM در زمان قطع شدن تغذیه حفظ می شوند. حتما باید به این نکته توجه نمود که مدت زمان نگهداری اطلاعات توسط باطری پشتیبان محدود می باشد. همچنین وجود باطری پشتیبان به کاربر امکان راه اندازی به صورت HOT Restart را می دهد.

✓ اگر از کارت Flash استفاده شود، برای حفاظت برنامه نیازی به باطری پشتیبان نمی باشد.

همانطور که در بحث های قبلی بیان شد انتخاب پاور مناسب با توجه به تعداد ماژول ها و نوع آنها می باشد. در قسمت زیر به یک مثال توجه نمایید.

- 1 CPU 414-1
- 3 analog input modules SM 431;AI 16 x 16 bits
- 5 digital input modules SM 421;DI 32 x 24 VDC
- 6 digital input modules SM 422;DO 32 x 24 VDC/0.5A
- 1 send IM, IM 460-0

جریان مصرفی هر ماژول

Module	Quantity	+5 VDC (Max. Current Consumption Values)	
		I / Module	I Total
CPU 417-4	1	2600 mA	2600 mA
SM 431; AI 16 x 16 bits	3	700 mA	2100 mA
SM 421;DI 32 x 24 VDC	5	30 mA	150 mA
SM 422;DO 32 x 24 VDC/0.5A	6	200 mA	1200 mA
IM 460-0	1	140 mA	140 mA
Total			6190 mA

From the data in the table, you can see that you must install a power supply module PS 407 10A (for connection to 120/230 VAC) or PS 405 10A (for connection to 24 VDC) in the rack, to cover the current consumption calculated here.

بر روی برخی از ماژول های P.S دو باطری تعبیه شده است. منابع تغذیه ای که دارای ۲ باطری می باشند زمانی که سوئیچ در حالت 2BAT قرار دارد، در ابتدا یکی از باطری ها در مدار قرار می گیرد. زمانی که باطری مورد استفاده کاملا دشارژ شود، سیستم بصورت اتوماتیک باطری رزرو را وار مدار می کند.

Backup Battery	
Order number	6ES7971-0BA00
Type	1 x lithium AA
Rated voltage	3.6 V
Rated capacity	2.3 Ah

Why is a battery fault signaled when you insert a back-up battery, even though the battery is new?

Description:

With the S7-400 lithium batteries are used. In the case of lithium batteries with this technology a certain passivation film develops over long periods of storage which affects the immediate functioning of the battery. Under certain circumstances this can lead to an error message when the power supply unit is switched on. The power supply units of the S7-400 are able to clear the passivation film of the lithium battery through a defined loading of the battery. This process can take a few minutes. Once the passivation film has been cleared and the lithium battery has reached its rated voltage, you can acknowledge the error message of the power supply unit with the FMR button.

Since the storage time of the lithium battery is usually not known, we recommend the following procedure:

Since the storage time of the lithium battery is usually not known, we recommend the following procedure:

- Insert the backup battery in the battery compartment.
- Acknowledge any battery failure message from the power supply unit with the **FMR** button.
- If you cannot acknowledge the battery failure, wait a few minutes and try again.
- If you still cannot acknowledge the battery failure, remove the battery and short-circuit them for 1 to a maximum of 3 seconds.
- Replace the battery and try once again to acknowledge with the **FMR** button.
- When the display of the battery failure message goes off, the battery is (are) ready to operate.
- If the display of the battery failure message does not go off, the battery is (are) empty.

Replacing the Backup Battery

Replacing the Backup Battery

1. Discharge any static charge by touching a grounded metal part of the S7-400.
2. Open the cover of the power supply module.
3. Using the loop(s), pull the backup battery/batteries out of the battery compartment.

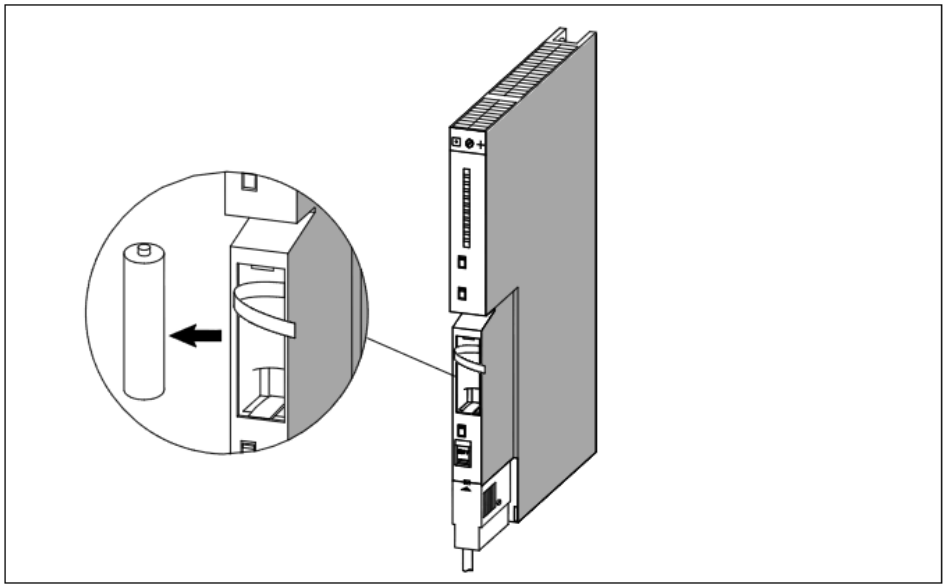

4. Insert the new backup battery/batteries in the battery compartment of the power supply module.

   Ensure correct polarity of the battery/batteries.

5. Switch on battery monitoring with the BATT INDIC slide switch.

If You ...	...Then
have a single-width power supply module,	set the BATT INDIC switch to BATT.
have a double or triple-width power supply module and want to monitor a backup battery,	set the BATT INDIC switch to 1BATT.
have a double or triple-width power supply module and want to monitor both backup batteries,	set the BATT INDIC switch to 2BATT.

6. Press the FMR button.
7. Close the cover of the power supply module.

Using Backup Batteries

You should change the backup battery once a year.

Observe the usual regulations/guidelines for disposing of lithium batteries in your country.

Backup batteries should be stored in a cool, dry place.

Backup batteries can be stored for ten years. If they are stored for a longer period, however, a passivation layer may form.

Rules for the Care of Backup Batteries

You must observe the following rules to avoid hazards in the care of backup batteries:

Replacing a Power Supply Module

Slot Numbering

If you have provided the modules in your system with slot numbering, you must remove the number from the old module when replacing it and apply the number to the new module.

Removing the Module (Ignore Steps 1 and 2 When Using Redundant Power Supply Modules)

1. Set the CPU mode switch to STOP.

   When you replace the power supply module in an ER, the CR may remain in the RUN state, depending on CPU programming. You can back up the data in the ER via the EXT. BATT. socket of the receive IM.
2. If you wish to back up the data in the CPU, you can use the EXT. BATT. socket of the CPU (see *Reference Manual*, Chapter 1).
3. Set the standby switch of the power supply module to ⏻ (0 V output voltages).
4. Set the line disconnector to OFF.
5. Remove the cover.
6. Remove the backup battery/batteries if applicable.
7. Disconnect the power supply connector from the power supply module.
8. Loosen the mounting screws of the module.
9. Swing the module out.

Installing a New Module

1. Check the voltage selector switch.
2. Attach the new module of the same type and swing it downwards.
3. Screw the module on.
4. Check that the power disconnector is set to OFF and the standby switch to ⏻ .
5. Plug in the power supply connector at the power supply module.
6. Insert the backup battery/batteries, if applicable.
7. Close the cover.
8. Set the power disconnector to ON.
9. Set the standby switch of the power supply module to I (output voltages at rated value).
10. Set the CPU mode switch to RUN if applicable.

How the S7-400 Behaves after Exchanging Modules

If an error occurs after replacing a module, you can read out the cause of the error from the diagnostic buffer.

منابع تغذیه از نظر ولتاژ ورودی به دو دسته تقسیم می شوند:

AC

DC

ولتاژ خروجی تمامی پاورها 24VDC و 5VDC می باشد، ولی از نظر ولتاژ ورودی متفاوت می باشند.

- ✓ منابع تغذیه P.S 407 دارای تغذیه ورودی 85 الی 264 ولت AC و یا 88 الی 300 ولت DC می باشند.
- ✓ منابع تغذیه P.S 405 دارای تغذیه ورودی 19.2 الی 72 ولت DC می باشند.

PS 405 4A	(6ES7405-0DA01-0AA0)	PS 407 4A	(6ES7407-0DA01-0AA0)
PS 405 4A	(6ES7405-0DA02-0AA0)	PS 407 4A	(6ES7407-0DA02-0AA0)
PS 405 10A	(6ES7405-0KA01-0AA0)	PS 407 10A release ≥5	(6ES7407-0KA01-0AA0),
PS 405 10A	(6ES7405-0KA02-0AA0)	PS 407 10A	(6ES7407-0KA02-0AA0)
PS 405 10A R	(6ES7405-0KR00-0AA0)	PS 407 10A R release ≥7	(6ES7407-0KR00-0AA0),
PS 405 10A R	(6ES7405-0KR02-0AA0)	PS 407 10A R	(6ES7407-0KR02-0AA0)
PS 405 20A	(6ES7405-0RA01-0AA0)	PS 407 20A	(6ES7407-0RA01-0AA0)
		PS 407 20A	(6ES7407-0RA02-0AA0)

قسمتهای مختلف ماژول P.S

در ادامه جهت آشنایی هر چه بهتر دوستان عزیز، قسمت های مختلف یک منبع تغذیه به صورت جداگانه مورد بررسی قرار می گیرد.

قسمت ۱:

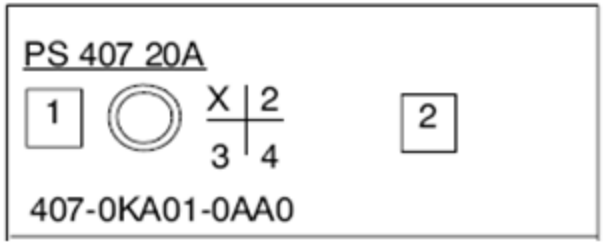

قسمت بالای کارت PS

در این قسمت یک پیچ جهت نصب ماژول بر روی رک تعبیه شده است. همچنین نوع منبع تغذیه به همراه شماره کارت نیز در این قسمت مشخص می باشد.

قسمت ۲ : نمایشگرهای کارت تغذیه

بر روی منابع تغذیه ای که دارای یک باطری می باشند، یک نمایشگر خطا (BATTF) و منابعی که دارای دو باطری می باشند دو نمایشگر خطا وجود دارد(BATT2F , BATT1F)

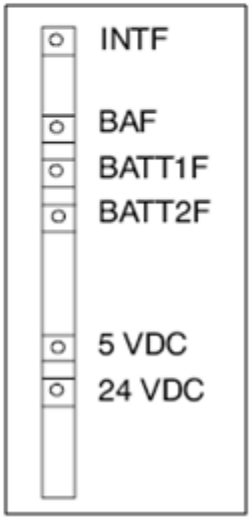

نمایشگر **INTF** :

زمانی که کارت تغذیه دچار خطای داخلی شود، نمایشگر INTF روشن می گردد. رنگ این LED قرمز می باشد.

نمایشگر **BAF**

این LED زمانی که ولتاژ باطری روی Backplane Bus خیلی کم و سوئیچ BATT.INDIC در وضعیت 1BATT یا 2BATT باشد روشن می گردد. رنگ این LED نیز قرمز می باشد.

دلایل:

۱-باطری خالی شده است و یا جهت پلاریته باطری درست نمی باشد.

۲-ولتاژ خارجی اعمال شده به CPU و یا ولتاژ دریافتی از کارت IM معیوب بوده و یا دارای مشکل می باشند.

۳-اتصال کوتاه و یا Overload بر روی ولتاژ باطری

نمایشگر BATTF

رنگ این LED زرد بوده و زمانی که باطری خالی و یا جهت مثبت و منفی باطری رعایت نشود و سوئیچ BATT.INDIC در وضعیت 1BATT یا 2BATT باشد روشن می شود.

قسمت ۳ :

FMR : یک کلید لحظه ای بوده و بعد از اینکه خطای کارت برطرف گردید، جهت ری ست نمـودن پیغـام خطا یا به عبارت دیگر تایید خطا استفاده می شود.

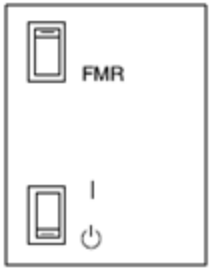

بر روی این منابع تغذیه یک سوئیچ دو وضعیتی جهت قطع و وصل خروجی ولتـاژ 5V و 24V تعبیـه شـده است. اگر کلید در وضعیت پایین باشد، خروجی های ولتاژ 5 و 24 ولت صفرمی باشند.(تغذیه اصـلی کـارت قطع نمی باشد)

قسمت ٤ :

تمامی مواردی که در این قسمت در رابطه با آنها بحث می شود در زیر یک کاور پلاستیکی قرار گرفته شده اند.

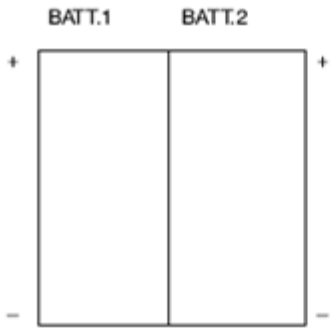

محل قرارگیری باطری های Backup

سوئیچ 2BATT/1BATT

بر روی منابع تغذیه ای که دارای دو باطری پشتیبان می باشند یک کلید سه حالته وجود دارد. زمانی که این کلید در وضعیت 2BATT باشد، از هر دو باطری Backup استفاده می شود. در این حالت یکی از باطری ها

در مدار و دیگری به عنوان باطری رزرو انجام وظیفه می کند. همچنین زمانی که کلید در وضعیت 1BATT باشد تنها یک باطری فعال می باشد.

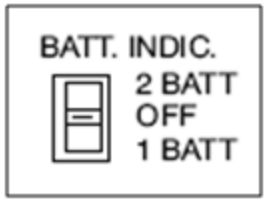

در کارت های PS مربوط به PLC های سری 400 ، جهت اتصال تغذیه اصلی از یک کانکتور استفاده می شود. در نتیجه جهت روشن کردن ماژول تغذیه حتما می بایست این کانکتور در محل مربوطه قرار گرفته شده باشد.

در شکل زیر نحوه اتصال کابل اصلی به این کانکتور نشان داده شده است.

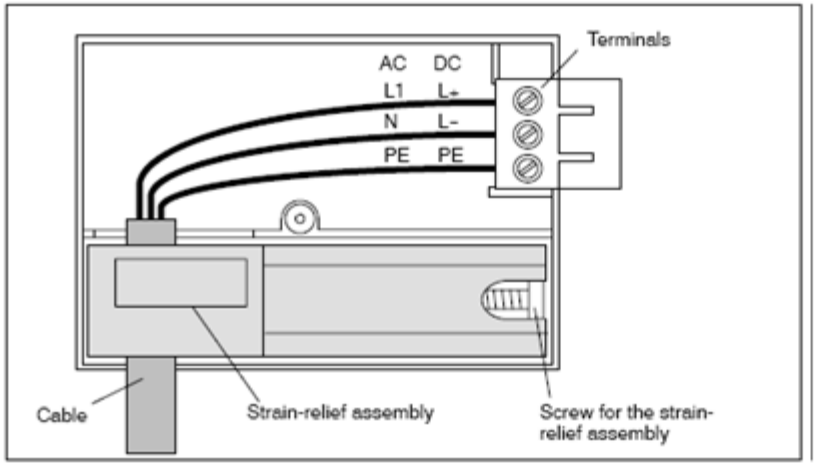

محل قرارگیری کانکتور منبع تغذیه:

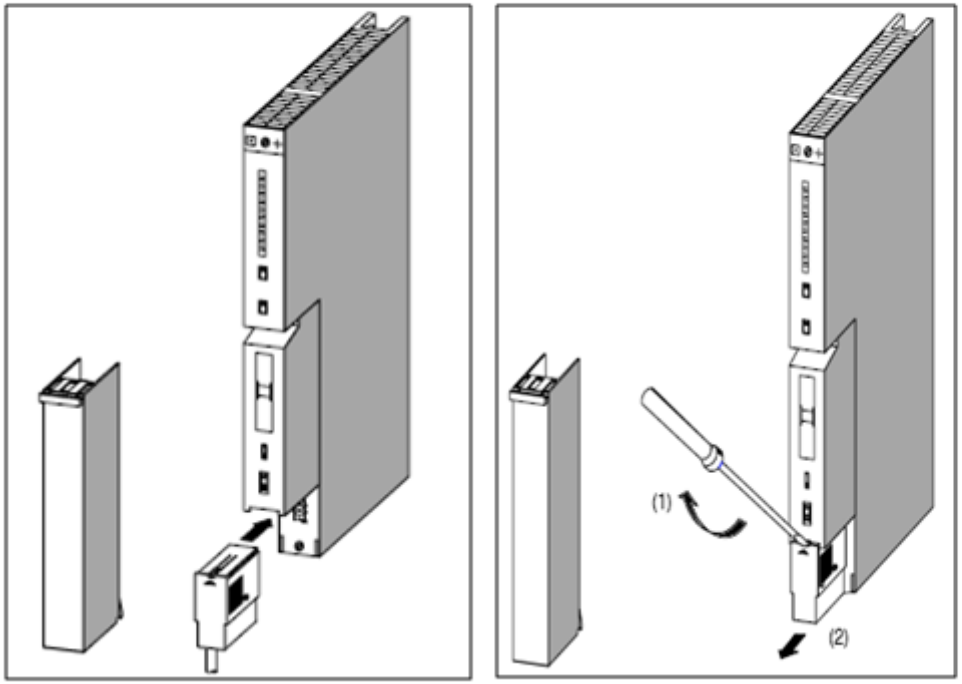

بررسی خطاهای مهم در کارت PS :

حالت ۱:

INTF : خاموش

DC5V : خاموش

DC24V : خاموش

دلایل:

۱-کلید در وضعیت ⏻ می باشد.

۲-ولتاژ ورودی کارت قطع می باشد.

۳-کارت دچار خرابی شده است.

٤-کارت تغذیه در اسلات اشتباه قرار گرفته است.

٥-اتصال کوتاه در خروجی کارت تغذیه

حالت ٢ :

INTF : خاموش

DC5V : روشن

DC24V : خاموش

دلیل:

Over voltage در ۲٤ ولت

در این وضعیت تغذیه خارجی را چک کنید. در صورت عدم وجود تغذیه، کارت را تعویض نمایید.

حالت ۳:

INTF : روشن

DC5V : روشن

DC24V : خاموش

اگر سوئیچ در وضعیت ⏻ می باشد ، ولتاژ ۵ ولت خارجی به صورت غیرمجاز اعمال می شود. در این صورت می بایست تمامی ماژول های موجود بر روی رک را خارج تا ماژول معیوب مشخص گردد.

اگر سوئیچ در وضعیت ! می باشد ، خروجی ۲٤ ولت دچار اتصال کوتاه یا Overload شده است. در این صورت می بایست بارهای متصل شده به کارت P.S مورد بررسی قرار گیرند.

حالت ٤ :

INTF : خاموش

DC5V : چشمک زن

DC24V : روشن

این حالت زمانی که ولتاژ 5V به دلیل اتصال کوتاه و یا Overload شدن در حین کار بازگردد و یا به عبارت دیگر خطا برطرف شود اتفاق می افتد. در این صورت اپراتور می بایست کلید FMR را فشار دهد. بعد از چند ثانیه وضعیت این LED به حالت ثابت تغییر می یابد.

حالت ۵ :

INTF : خاموش

DC5V : روشن

DC24V : چشمک زن

DC24V : چشمک زن

این حالت زمانی که ولتاژ 24V به دلیل اتصال کوتاه و یا Overload شدن در حین کار بازگردد و یا به عبارت دیگر خطا برطرف شود اتفاق می افتد. در این صورت اپراتور می بایست کلید FMR را فشار دهد. بعد از چند ثانیه وضعیت این LED به حالت ثابت تغییر می یابد.

حالت ٦ :

INTF : خاموش

DC5V : چشمک زن

DC24V : چشمک زن

این حالت زمانی که ولتاژ 24V و 5V به دلیل اتصال کوتاه و یا Overload شدن در حین کار بازگردد و یا به عبارت دیگر خطا برطرف شود اتفاق می افتد. در این صورت اپراتور می بایست کلید FMR را فشار دهد. بعد از چند ثانیه وضعیت این LED به حالت ثابت تغییر می یابد.

Meaning of the LEDs

The meaning of the LEDs on the power supply modules is described in the tables below. The following section contains a list of the faults indicated by these LEDs and notes on how to acknowledge the faults.

LEDs INTF, 5 VDC, 24 VDC

Table 3- 2 LEDs INTF, 5 VDC, 24 VDC

LED	Color	Meaning
INTF	Red	Lights up in the event of an internal fault
5 VDC	green	Lights up as long as the 5 V voltage is within the tolerance limits
24 VDC	green	Lights up as long as the 24 V voltage is within the tolerance limits

LEDs BAF, BATT1F, BATT2F

Power supply modules with two backup batteries have the following indicators:

Table 3- 4 LEDs BAF, BATT1F, BATT2F

LED	Color	Meaning
BAF	Red	Lights up if the battery voltage on the backplane bus is too low and the BATT.INDIC switch is at the 1 BATT or 2 BATT position
BATT1F	Yellow	Lights up if battery 1 is empty or if the polarity is reversed or if the battery is missing, and the BATT.INDIC switch is at the 1 BATT or 2 BATT position
BATT2F	Yellow	Lights up if the battery 2 is empty, if the polarity is reversed, or if the battery is missing, and the BATT.INDIC switch is at the 2 BATT position

Backup voltage to the backplane bus

The backup voltage is either supplied by the backup battery or fed externally into the CPU or receiver IM. In its normal state, the level of the backup voltage is between 2.7 V and 3.6 V.

The backup voltage is monitored at the lower limit. Violation of the lower limit is indicated by the BAF LED and reported to the CPU.

BAF lights up if the backup voltage on the backplane bus is too low. Possible causes of this include:

- Battery (batteries) empty or battery polarity has been reversed.
- External supply via CPU or receive IM is defective or supply from secondary power supply module is defective or missing.
- Short-circuit or overload on the battery voltage.

Table 3- 5 Function of the operator controls of the power supply modules

Control	Function	
FMR button	For acknowledging and resetting a fault indicator after correcting the fault	
Standby switch	Switches the output voltages (5 V VDC24 VDC) to 0 V by intervening in the control loop (no mains disconnection).	
	• |	Output voltages at nominal value
	• ⏻	Output voltage 0 V
Switches BATT.INDIC	Used for setting LEDs and battery monitoring Where one battery can be used (PS 407 4A, PS 405 4A): • OFF: LEDs and monitor signals inactive • BATT: BAF/BATTF LEDs and monitor signals active Where two batteries can be used (PS 407 10A, PS 407 20A, PS 405 10A, PS 405 20A): • OFF: LEDs and monitor signals inactive • 1 BATT: Only BAF/BATT1F LEDs (for battery 1) active. • 2 BATT: BAF/BATT1F/BATT2F LEDs (for batteries 1 and 2) active.	
Battery compartment	For backup battery (batteries)	
Power connection	3-pin connector for the power main (do not pull and plug under power)	

Table 3- 6 Error messages of the power supply modules

Type of fault/error	LED
Module error	INTF 5 VDC 24 VDC
Backup battery fault	Power supplies with 1 backup battery: BAF BATTF
	Power supplies with 2 backup battery: BAF BATT1F BATT2F

Table 3- 7 INTF, 5 VDC, 24 VDC LEDs

INTF LED	LED DC5V	LED DC24V	Cause of fault	Remedy
D	D	D	Standby switch in ⏻ position	Set standby switch to the | position
			Line voltage missing	Check line voltage
			Internal fault, power supply module defective	Replace power supply module
			Cutoff after overvoltage on 5 V or non-permissible external supply	Disconnect from mains and reconnect after approximately 3 minutes; if necessary, remove external supply
			Power supply module operated in wrong slot	Install the power supply module in the correct slot (slot 1)
			Short-circuit or overload on 5 V	Switch off the power supply module, remove the source of the short-circuit; after approximately 3 seconds, the power supply module can be switched on with the standby switch or via the power system.*
D	H	D	Overvoltage on 24 V	Check if there is an external supply; if not, replace power supply module.

H	D*	D	Short-circuit or overload on 5 V and 24 V and overheating	Check the load on the power supply module. Remove module if necessary. Wait 5 minutes before switching the power supply module again.
H	H	D	If the standby switch is set to the ⏻ position, illegal external supply on 5 V	Remove all modules; determine which module is faulty.
			If the standby switch is set to the | position, short-circuit or overload on 24 V.	Check the load on the power supply module. Remove module if necessary.
D	B	H	Voltage restored after short-circuit or overload on 5 V if faults occur in operation	Press FMR button: Flashing changes to steady light
			Dynamic overload on 5 V	Check load on the power supply module. Possibly remove modules.
D	B	B	Voltage restored after short-circuit or overload on 5 V and 24 V if faults occur in operation	Press FMR button: Flashing changes to steady light
D	B	B	Dynamic overload on 5 V and 24 V	Check load on the power supply module. Possibly remove modules.
D = LED is dark; H = LED lights up; B = LED flashing;				

نمای کلی ماژول P.S 407 4A

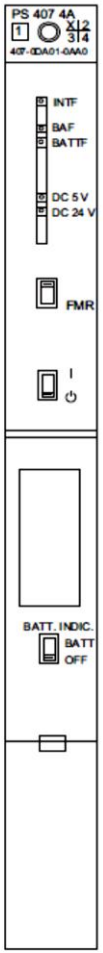

Mounting screw

LEDs INTF, BAF,
BATTF,
5 V DC, 24 V DC

FMR button (Failure Message Reset)

Standby switch (does not cut off mains)

Under cover

Battery compartment

Switch BATT. INDIC, BATT,
OFF

3-pin power connector

Mounting screw

Figure 3-2 Operator controls and indicators on the PS 407 4A

Operator controls and indicators on the PS 407 4A

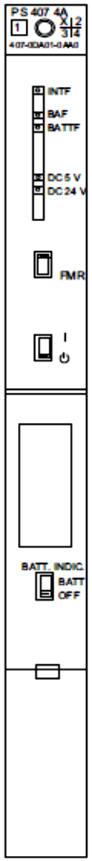

Mounting screw

LEDs INTF, BAF,
BATTF,
5 V DC, 24 V DC

FMR button (Failure Message Reset)

Standby switch (does not cut off mains)

Under cover

Battery compartment

Switch BATT. INDIC, BATT,
OFF

3-pin power connector

Mounting screw

Figure 3-2 Operator controls and indicators on the PS 407 4A

Polarity reversal of L+ and L-

The polarity reversal of L+ and L- with supply voltages of between 88 and 300 VDC has no effect on the function of the power supply. The connection should be made as described in the instructions in the Installation Manual.

Input parameters	
Input voltage	
• Nominal value	120/240 VDC 20/240 VAC
• Permissible range	88 to 300 VAC 85 to 264 VDC (varying voltage input)
Output parameters	
Output voltages	
• Nominal values	5.1 / 24 VDC
Output currents	
• Nominal values	5 VDC: 4 A 24 VDC: 0.5 A

Operator Controls and Indicators on the PS 407 10A and the PS 407 10A R

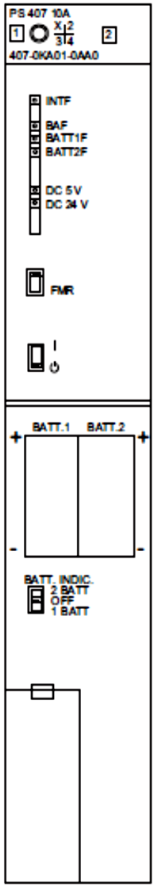

Securing screw

LED displays INTF,
BAF, BATT1F, BATT2F,
DC 5 V, DC 24 V

FMR button (Failure Message Reset)

Standby switch (no disconnection from power)

Below cover

Battery compartment

BATT. INDIC switch,
2 BATT, OFF, 1 BATT

3-pin plug-in power supply connector

Securing screw

Figure 3-4 Operator controls and indicators of the PS 407 10A and PS 407 10A R

Power connection

An AC connector is used for connecting the PS 407 10A and the PS 407 10A R to both an AC and a DC supply.

Polarity reversal of L+ and L-

The polarity reversal of L+ and L- with supply voltages of between 88 and 300 VDC has no effect on the function of the power supply. The connection should be made as described in the instructions in the Installation Manual.

Input parameters	
Input voltage	
• Nominal value	110/230 VDC 20/230 VAC
• Permissible range	88 to 300 VAC 85 to 264 VDC (varying voltage input)

Output parameters	
Output voltages	
• Nominal values	5.1 / 24 VDC
Output currents	
• Nominal values	5 VDC: 10 A 24 VDC: 1.0 A

Operator controls and indicators on the PS 405 4A

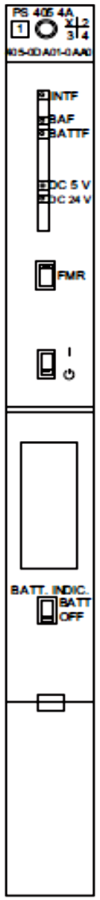

Mounting screw

LEDs INTF, BAF,
BATTF,
5 V DC, 24 V DC

FMR button (Failure Message Reset)

Standby switch (does not cut off mains)

Under cover

Battery compartment

Switch BATT. INDIC,
BATT, OFF

3-pin power connector

Mounting screw

Figure 3-8 Operator controls and indicators on the PS 405 4A

Input parameters	
Input voltage	
• Nominal value	24 VDC / 48 V / 60 V
• Permissible range	Static: 19.2 to 72 VDC Dynamic: 18.5 to 75.5 VDC
Nominal input current	2/1/0.8 A
Overvoltage resistance	In accordance with DIN VDE 0160, curve B2

Output parameters	
Output voltages	
• Nominal values	5.1 / 24 VDC
Output currents	
Nominal values	5 VDC: 4 A 24 VDC: 0.5 A

CPU S7-400

همانطور که در بحث های قبلی بیان شد، CPU های S7-400 به مراتب قدرتمندتر از S7-300 می باشند. در S7-400 سری های Compact وجود ندارد و تمامی CPU ها مدولار می باشند. بر روی اکثر CPU های S7-400 رابط DP تعبیه شده است.

در S7-400 وجود کارت حافظه اختیاری می باشد. دلیل این موضوع این است که CPU خود دارای RAM داخلی می باشد.

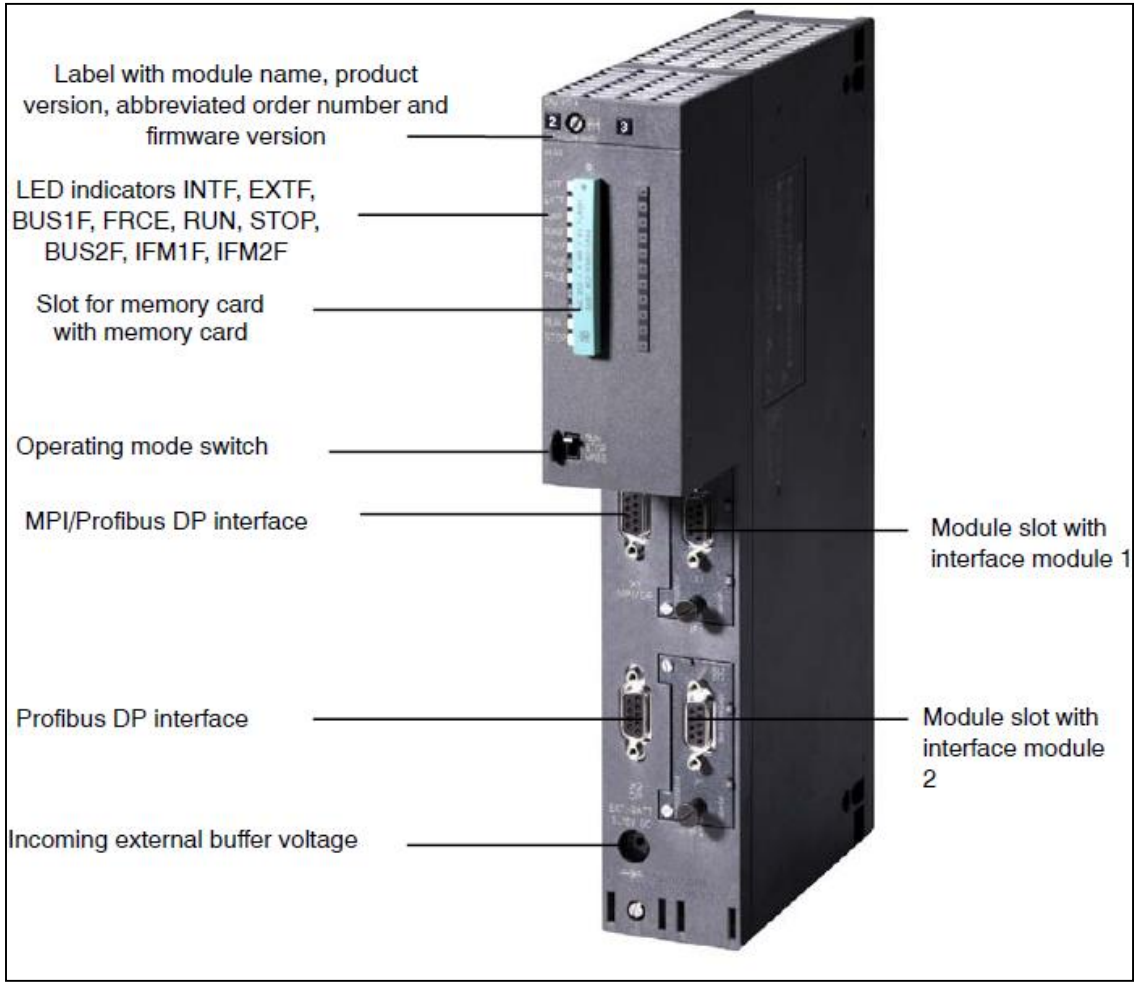
Label with module name, product version, abbreviated order number and firmware version
LED indicators INTF, EXTF, BUS1F, FRCE, RUN, STOP, BUS2F, IFM1F, IFM2F
Slot for memory card with memory card
Operating mode switch
MPI/Profibus DP interface
Module slot with interface module 1
Profibus DP interface
Module slot with interface module 2
Incoming external buffer voltage

CPU های استاندارد خانواده S7-400 :

SIMATIC S7-400 CPU 412-1

SIMATIC S7-400 CPU 412-2

SIMATIC S7-400 CPU 412-2 PN

SIMATIC S7-400 CPU 414-2

SIMATIC S7-400 CPU 414-3

SIMATIC S7-400 CPU 414-3 PN/DP

SIMATIC S7-400 CPU 416-2

SIMATIC S7-400 CPU 416F-2

SIMATIC S7-400 CPU 416-3

SIMATIC S7-400 CPU 416-3 PN/DP

SIMATIC S7-400 CPU 416F-3 PN/DP

SIMATIC S7-400 CPU 417-4

Technical data: S7-400 CPUs

CPU	CPU 412-1	CPU 412-2	CPU 412-2 PN	CPU 414-2	CPU 414-3	CPU 414-3 PN/DP	CPU 414F-3 PN/DP
Dimensions (mm)	25 x 290 x 219				50 x 290 x 219		
Slots	1				2		
Order No. group: 6ES7	412-1XJ.	412-2XJ.	412-2EK.	414-2XK.	414-3XM.	414-3EM.	414-3FM.
Firmware	V5	V5	V6	V5	V5	V6	V6
Work memory							
Integrated	288 KB	512 KB	1 MB	1 MB	2.8 MB	4 MB	
Instructions	48 K	84 K	170 K	170 K	460 K	680 K	
For program	144 KB	256 KB	512 KB	512 KB	1.4 MB	2 MB	
For data	144 KB	256 KB	512 KB	512 KB	1.4 MB	2 MB	
Processing times							
Bit operation	0.075 µs			0.045 µs			
Word operation	0.075 µs			0.045 µs			
Fixed-point operation	0.075 µs			0.045 µs			
Floating-point operation	0.225 µs			0.135 µs			
Bit memories, timers, counters							
Bit memory	4 KB			8 KB			
S7 timers/counters	2 048 / 2 048			2 048 / 2 048			
IEC timers/counters	●*)			●*)			
Address ranges							
I/O	4 KB / 4 KB			8 KB / 8 KB			
I/O process image	4 KB / 4 KB			8 KB / 8 KB			
Digital channels	32 768 / 32 768			65 536 / 65 536			
Analog channels	2 048 / 2 048			4 096 / 4 096			
DP interfaces							
Number of DP interfaces	1 (MPI/DP)	1	1 (MPI/DP)	1	2	1	
Number of DP slaves	32	64	32	96	96 each	125 each	
Plug-in interface modules					1 x DP	1 x DP	
PN interfaces							
Number of PN interfaces			1 (2 ports)			1 (2 ports)	
PROFINET IO			●			●	
PROFINET with IRT			●			●	
PROFINET CBA			●			●	
TCP/IP			●			●	
UDP			●			●	
ISO-on-TCP (RFC 1006)			●			●	
Web server			●			●	
Data set gateway	●			●			

CPU	CPU 416-2	CPU 416F-2	CPU 416-3 [1]	CPU 416-3 PN/DP [1]	CPU 416F-3 PN/DP	CPU 417-4 [1]
Dimensions (mm)	25 x 290 x 219		50 x 290 x 219			50 x 290 x 219
Slots	1		2			2
Order No. group: 6ES7	416-2XN.	416-2FN.	416-3XR.	416-3ES.	416-3FS.	417-4XT.
Firmware	V5	V5	V5	V6	V6	V5
Work memory						
Integrated	5.6 MB		11.2 MB	16 MB		30 MB
Instructions	920 K		1840 K	2 680 K		5 M
For program	2.8 MB		5.6 MB	8 MB		15 MB
For data	2.8 MB		5.6 MB	8 MB		15 MB
Processing times						
Bit operation	0.03 µs					0.018 µs
Word operation	0.03 µs					0.018 µs
Fixed-point operation	0.03 µs					0.018 µs
Floating-point operation	0.09 µs					0.054 µs
Bit memories, timers, counters						
Bit memory	16 KB					16 KB
S7 timers/counters	2 048 / 2 048					2 048 / 2 048
IEC timers/counters	● *)					● *)
Address ranges						
I/O	16 KB / 16 KB					16 KB / 16 KB
I/O process image	16 KB / 16 KB					16 KB / 16 KB
Digital channels	131 072 / 131 072					131 072 / 131 072
Analog channels	8 192 / 8 192					8 192 / 8 192
DP interfaces						
Number of DP interfaces	1		2	1		3
Number of DP slaves	125		125 each			125 each
plug-in interfaces			1 x DP			2 x DP
PN interfaces						
Number of PN interfaces				1 (2 ports)		
PROFINET IO				●		
PROFINET with IRT				●		
PROFINET CBA				●		
TCP/IP				●		
UDP				●		
ISO-on-TCP (RFC 1006)				●		
Web server				●		
Data set gateway	●					●

مشخصات برخی از CPU ها

CPU 412-1

این CPU برای کاربردهای متوسط طراحی شده است.

- RAM 288 KB
- MPI/PROFIBUS DP-Master-interface
- Memory Card slot

CPU 412-2 PN

این CPU مجهز به دو رابط Profinet می باشد.

- RAM 1 MB
- MPI/PROFIBUS DP-Master-Interface
- 2 Additional PROFINET ports
- Memory Card slot

CPU 414-3DP

این CPU دارای دو رابط Profibus -DP مجزا می باشد.

- RAM 2.8 MB
- MPI/PROFIBUS DP-Master-Interface
- 2 Additional PROFIBUS DP-Interfaces
- Slot for additional IF-Module
- Memory Card slot

416-3 PN/DP

این CPU مجهز به رابط های Profibus و Profinet می باشد و برای کاربردهای بزرگ طراحی شده است.

- RAM 16 MB
- MPI/PROFIBUS DP-Master-Interface
- Additional PROFIBUS DP-Interface
- Additional PROFINET Interface
- Slot for additional IF-Module
- Memory Card slot

CPU 417-4

این CPU به عنوان پرقدرترین CPU در PLC های سری 400 بوده که در کاربردهای بزرگ و پیچیده مورد استفاده قرار می گیرد. از ویژگیهای این CPU می توان به دارا بودن حجم بالای حافظه و همچنین پورتهای شبکه اشاره نمود.

- RAM 30 MB
- MPI/PROFIBUS DP-Master-Interface
- 3 Additional PROFIBUS DP-Interfaces
- 2 slots for additional IF-Modules
- Memory Card slot

قسمتهای مختلف یک CPU :

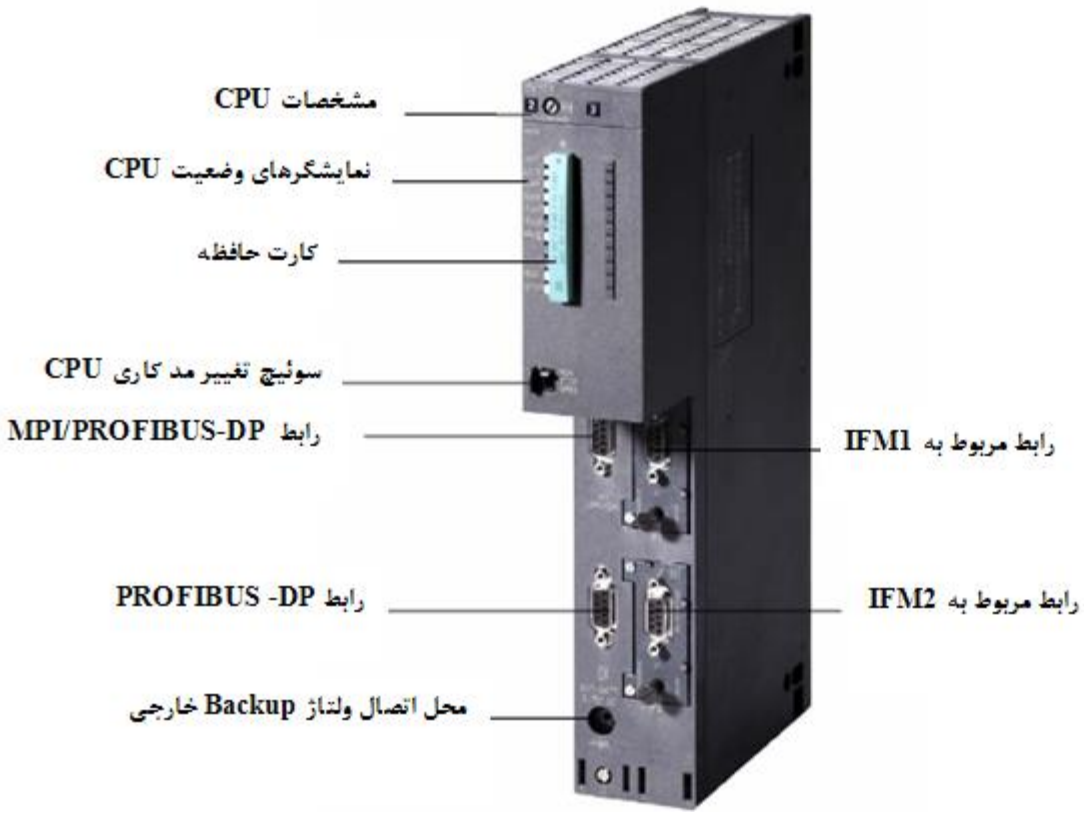

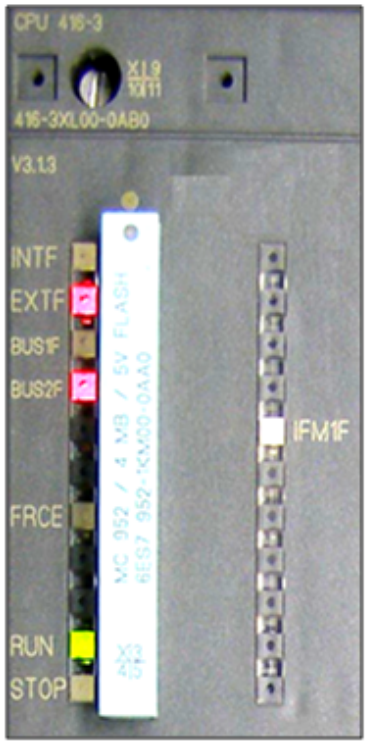

INTF : خطای داخلی –قرمز

EXTF : خطای خارجی –قرمز

FRCE : استفاده از قابلیت FORCE در نرم افزار – زرد

RUN : حالت اجرا – سبز

STOP : حالت توقف – زرد

BUS1F : خطا در باس MPI/PROFIBUS –DP پورت ۱ – قرمز

BUS2F : خطا در باس PROFIBUS-DP پورت ۲ – قرمز

IFM1F : خطا در رابط IFM1 – قرمز

IFM2F : خطا در رابط IFM2 – قرمز

برخی از دلایل روشن شدن نمایشگر خطای INTF

۱–خطا در تقاضای OB

۲–خطا در زمان پردازش برنامه

۳–خطا در پیکربندی

٤–عدم دسترسی به DB مورد استفاده

٥–استفاده نادرست از دستورات تبدیل

٦–استفاده نادرست در آدرس دهی تایمرها ، کانترها، بلوکهای برنامه و فضای حافظه

۷–خطا در حافظه

برخی از دلایل روشن شدن نمایشگر خطای EXTF

۱-ایجاد خطا در کارتهای SM و عدم دسترسی CPU به آنها

۲-ایجاد خطا در کارتهای FM و عدم دسترسی CPU به آنها

۳-ایجاد خطا در کارتهای CP و عدم دسترسی CPU به آنها

٤-خالی شدن و یا افت ولتاژ باطری

٥-خطا در ماژول منبع تغذیه و یا افت ولتاژ 24 ولت

٦-هنگام تعویض ماژول های SM

٧-فعال شدن وقفه تشخیص در برخی از I/O ها

۸-خطا در ماژول ها، رک ها و ایستگاه های توسعه یافته

۹-خطا در Update کردن فضای PII و PIO

۱۰-خرابی در ایستگاه های Profibus

آشنایی با LED های RUN و STOP

حالت۱:

STOP : خاموش

RUN : روشن

وضعیت: CPU در حالت RUN می باشد.

حالت ۲:

STOP : روشن

RUN : خاموش

وضعیت: CPU در حالت توقف بوده و برنامه کاربر اجرا نمی شود و CPU به ورودی و خروجی ها نیز دسترسی ندارد.

حالت ۳:

STOP : چشمک زدن با فرکانس 0.5HZ

X : RUN

وضعیت: CPU تقاضای ری استارت دارد.

حالت ٤:

STOP : چشمک زن با فرکانس 2HZ

X : RUN

وضعیت: CPU در حال ری استارت می باشد.

حالت ٥:

STOP : روشن

RUN : چشمک زن 2HZ

وضعیت : یک ری استارت Cold ، Hot و یا Warm اعمال شده است و CPU در حال Startup می باشد.

حالت ٦:

STOP : روشن

RUN : چشمک زن 0.5HZ

وضعیت : CPU در مد HOLD جهت انجام تابع تست می باشد.

نکات:

*منظور از X در برخی از حالتهای بررسی شده بدین منظور می باشد که وضعیت این LED در این مرحله مهم نمی باشد.

*زمانی که تمامی LED های CPU با فرکانس 2HZ روشن و خاموش می شوند، CPU معیوب شده است.

آشنایی با حالات LED های EXTF,INTF,FRCE

حالت ۱:

INTF : روشن

X : EXTF

X : FRCE

وضعیت: یک خطای داخلی برای CPU رخ داده است. این خطا می تواند در برنامه و یا پیکربندی اتفاق افتاده باشد.

حالت ۲:

X : INTF

EXTF : روشن

X : FRCE

وضعیت: یک خطای خارجی برای CPU رخ داده شده است.

حالت ۳:

X : INTF

X : EXTF

FRCE : روشن

وضعیت: قابلیت FORCE در نرم افزار حداقل به یکی از ورودی و خروجی ها اعمال شده است.

آشنایی با LEDهای BUS1F , BUS2F

حالت ۱:

BUS1F : روشن

BUS2F : X

وضعیت: در باس MPI/DP خطایی رخ داده شده است.

حالت ۲:

BUS1F : X

BUS2F : روشن

وضعیت: در باس PROFIBUS-DP خطایی رخ داده شده است.

حالت ۳:

BUS1F : چشمک زن

X : BUS2F

وضعیت: این حالت مربوط به رابط ۱ می شود.

DP-MASTER : یک یا چند اسلیو در شبکه به مستر پاسخ نمی دهند.

DP-SLAVE : این اسلیو توسط مستر آدرس دهی نشده است.

حالت ٤:

X : BUS1F

BUS2F : چشمک زن

وضعیت: این حالت مربوط به رابط ۲ می شود.

DP-MASTER : یک یا چند اسلیو در شبکه به مستر پاسخ نمی دهند.

DP-SLAVE : این اسلیو توسط مستر آدرس دهی نشده است.

آشنایی با کلید تغییر مد CPU

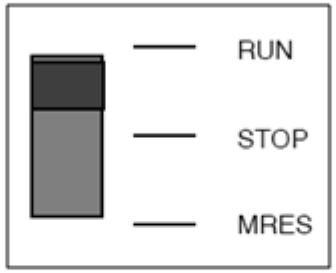

وضعیت RUN

در این حالت برنامه کاربر اجرا می شود و CPU نیز به ورودی و خروجی ها دسترسی دارد. ضمنا در این حالت قابلیت دانلود و آپلود کردن برنامه نیز وجود دارد.

وضعیت STOP

در این حالت CPU در حالت توقف بوده و برنامه ای اجرا نمی شود. در این حالت نیز کاربر می تواند اقدام به دانلود و آپلود کردن برنامه نماید.

وضعیت MRES

وقتی برای CPU یک ریست اتفاق می افتد، در صورت وجود فلش کارت با برنامه، CPU برنامه و پارامترهای ذخیره شده بر روی فلش را به حافظه اصلی منتقل می کند.

دلایل ریست کردن:

۱-قبل از انتقال برنامه جدید و با انتقال کامل برنامه به CPU

۲-وقتی CPU تقاضای ریست دارد

نحوه ریست کردن:

۱-ریست توسط سوئیچ Mode Selector

۲-ریست توسط نرم افزار

مراحل انجام ریست توسط سوئیچ

۱-سوئیچ را در وضعیت STOP قرار دهید.

نتیجه: نمایشگر STOP روشن می شود.

۲-سوئیچ را به حالت MRES برده و نگاه دارید تا شرایط زیر اتفاق بیافتد.

شرایط: نمایشگر STOP : ۱ ثانیه روشن ، ۱ ثانیه خاموش ، ۱ ثانیه روشن ثابت

۳-بعد از ایجاد شرایط فوق سوئیچ را رها کرده تا مجددا به حالت STOP بازگردد.

٤-مجددا دوباره سوئیچ را به حالت MERS برده و حدود ٤ الی ٥ ثانیه نگاه دارید.

نتیجه: نمایشگر STOP با فرکانس 2HZ شروع به چشمک زدن می کند. در این حالت CPU در حال ریست می باشد.

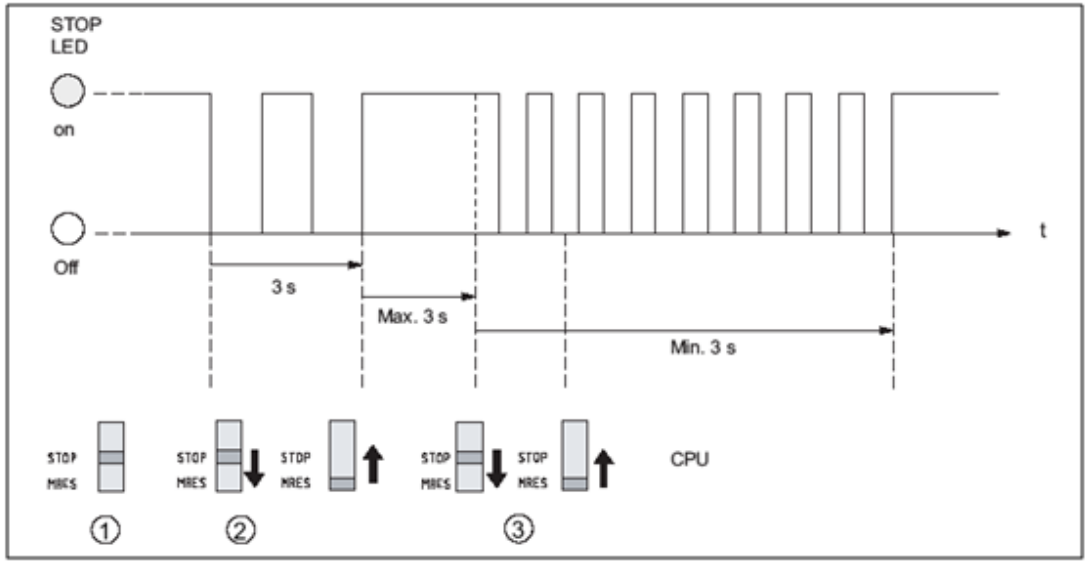

زمانی که نمایشگر STOP با فرکانس 0.5HZ چشمک می زند ، CPU تقاضای ریست دارد. به عنوان مثال زمانی که فلش بیرون و یا جا زده می شود CPU تقاضای ریست می کند.

زمانی که ریست اتفاق می افتد:

- برنامه کاربر موجود در حافظه اصلی و بارگذاری پاک می شود.(حافظه RAM داخلی و کارت حافظه RAM)
- تمامی مقادیر مربوط به کانتر،تایمر و حافظه ها نیز پاک می شود
- CPU مجددا سخت افزار را تست و Initializes می کند
- اگر فلش کارت قرار داده شود ، CPU برنامه کاربر و پارامترها را به حافظه اصلی یا همان RAM داخلی کپی می کند.
- محتویات بافر تشخیص خطا نیز بعد از بازنشانی CPU از بین نمی رود.
- آدرس و تنظیمات مربوط به پورت MPI و زمان سیستم بازنشانی نمی شوند.

CPU sequence for memory reset

The CPU performs the following processes for memory reset:

- It deletes the user program from work memory and in load memory (integrated RAM or RAM Card).
- It deletes all counters, flags and timers (except the time).
- It performs a hardware selftest.
- It initializes the hardware and system program parameters, that is, its internal default settings. Some of the configured defaults are taken into account.
- When a FLASH Card is inserted and after the CPU memory reset is completed, the CPU loads the user program and the system parameters from the FLASH Card to work memory.

نکته

به دلیل اینکه این ریست برنامه موجود در CPU را از بین می برد، لذا زمانی که کاربر قصد دانلود برنامه و اطلاعات جدید را بر روی CPU دارد، استفاده می گردد.

انواع ری استارت در **S7-400**

Warm Restart

نتایج:

تایمرها ، کانترها و فضاهایی از حافظه که بصورت ناپایدار می باشند بازنشانی می شوند. فضاهای حافظه پایدار مقادیر خود را پس از انجام این ری استارت حفظ می کنند. مقادیر دیتا بلاک های پایدار نیز در آخرین مقدار خود باقی می مانند.

مواردی که باعث می شود یک Warm Restart به صورت خودکار انجام شود:

*زمانی که تغذیه CPU قطع می شود و کلید CPU در وضعیت STOP نباشد.

*کلید در حالت RUN باشد.

*در پنجره تنظیمات CPU ، برای S7-400 نوع راه اندازی HOT تعریف نشده باشد.

طریقه انجام یک Warm Restart

کلید را به وضعیت STOP برده تا نمایشگر مربوط به STOP روشن شود . سپس مجددا کلید را به حالت RUN می بریم ، در این حالت یک ری استارت Warm انجام می شود. ضمنا از طریق نرم افزار نیز این قابلیت وجود دارد.

Cold Restart

نتایج:

تمامی تایمرها ، کانترها و فضاهای حافظه صرفنظر از اینکه پایدار هستند یا ناپایدار بازنشانی می شوند. عملیات پردازش برنامه از اولین خط OB1 آغاز می شود. این نوع ری استارت تنها توسط PG یا همان دستگاه برنامه ریز انجام می شود.

Hot restart

این نوع راه اندازی فقط مختص PLC های S7-400 می باشد. در این نوع راه اندازی اجرای برنامه از جایی که قطع شده بود ادامه می یابد.

زمانی که CPU با این نوع راه اندازی بالا می آید تمامی مقادیر حافظه و تصاویر پروسه مقادیر نهایی خود را حفظ می کنند. در این حالت خروجی ها وضعیتشان را تا زمانی که سیکل جاری به اتمام برسد تغییر نمی دهند.

یکی از کاربردهای مهم این نوع راه اندازی در زمان قطع تغذیه می باشد. در ضمن برای انجام این نوع راه اندازی CPU می بایست دارای باطری پشتیبان باشد. جهت انجام این نوع راه اندازی می بایست از نرم افزار استفاده نمود.

کارت حافظه در S7-400

بر روی کارت CPU در S7-400 نیز یک محل جهت قرارگیری کارت حافظه تعبیه شده است. کارت حافظه دارای یک پوشش فلزی محکم می باشد. این کارت به همراه فضای داخلی CPU به عنوان فضای حافظه بارگذاری یا همان Load Memory به حساب می آیند. حافظه بارگذاری می تواند شامل برنامه کاربر، توضیحات ، سمبل ها ، اطلاعات اضافی در رابطه با برنامه و پارامترهای مربوط به تمامی ماژول ها باشد.

مواردی که می توانند بر روی کارت حافظه ذخیره شوند:

*برنامه کاربر شامل بلوکهای (FC ، FB ، DB ، OB) و تنظیمات سیستمی (System Data)

*پارامترهای کاری مربوط به CPU

* پارامترهای مربوط به I/O ها

انواع کارت حافظه

۱- RAM CARD

۲- FLASH CARD(FEPROM)

چه نوع کارت حافظه ای باید استفاده نمود؟

RAM Card: از این کارت جهت توسعه یا افزایش حافظه بارگذاری CPU استفاده می شود. در صورت قطع تغذیه و نبودن باطری پشتیبان، اطلاعات آن از بین می رود. در این صورت زمانی که از این کارت استفاده می شود وجود باطری ضروری می باشد.

Flash Card : از این کارت نیز جهت توسعه حافظه بارگذاری و ذخیره برنامه کاربر استفاده می شود. در این کارت با قطع تغذیه اطلاعات در صورت عدم وجود باطری نیز از بین نمی رود. برای انتقال برنامه به این حافظه می بایست از پروگرامر یا نرم افزار استفاده کرد.

نکته ۱ : اگر از کارت RAM استفاده می کنید ، با خارج کردن این کارت تمامی اطلاعات آن از بین می رود. در واقع از این کارت جهت افزایش فضای حافظه RAM یک CPU استفاده می شود. زمانی که تغذیه CPU نیز قطع شود و باطری و یا ولتاژ خارجی نیز موجود نباشد ، اطلاعات موجود در کارت RAM از بین می رود.

اما اگر ولتاژ پشتیبان برای CPU برقرار باشد، به شرط اینکه کارت حافظه در محل مربوطه باقی و CPU نیز از رک خارج نشود، اطلاعات کارت RAM حفظ می گردد.

برای استفاده از این کارت و لود کردن برنامه، کارت می بایست بر روی CPU قرار گیرد و توسط PG در نرم افزار برنامه منتقل شود. در ضمن انتقال برنامه به کارت RAM می تواند در وضعیت STOP یا RUN انجام شود.

نکته ۲ : از روی کارت FALSH امکان بارگذاری مجدد تمامی برنامه کاربر امکان پذیر می باشد و این کارت نیازی به داشتن ولتاژ پشتیبان ندارد. این مطلب بدان معنی می باشد که با خارج کردن این کارت از محل مربوطه و یا عدم وجود باطری و همچنین ولتاژ خارجی EXT-BATT اطلاعات آن حفظ می شود.

برای انتقال برنامه به فلش کارت ۲ راه وجود دارد:

۱-قرار دادن CPU در وضعیت STOP و قرار دادن فلش کارت بر روی CPU و رفتن به مسیر زیر در نرم افزار

STEP 7 “PLC --> Load User Program to Memory Card”

۲-انتقال برنامه به فلش کارت در وضعیت Offline توسط پروگرامر و یا آداپتور و سپس قرار دادن آن در CPU

- ✓ با استفاده از فلش کارت تنها امکان بارگذاری مجدد کل برنامه کاربر وجود دارد.
- ✓ در مراحل برنامه نویسی و راه اندازی یک پروژه توسط S7-400 ، می بایست از کارت RAM استفاده کرد. زمانی که مرحله برنامه نویسی و راه اندازی به پایان رسید، می توان از کارت فلش استفاده کرد.
- ✓ زمانی که RAM داخلی پر شود، CPU به صورت اتوماتیک کارت RAM را استفاده می کند.

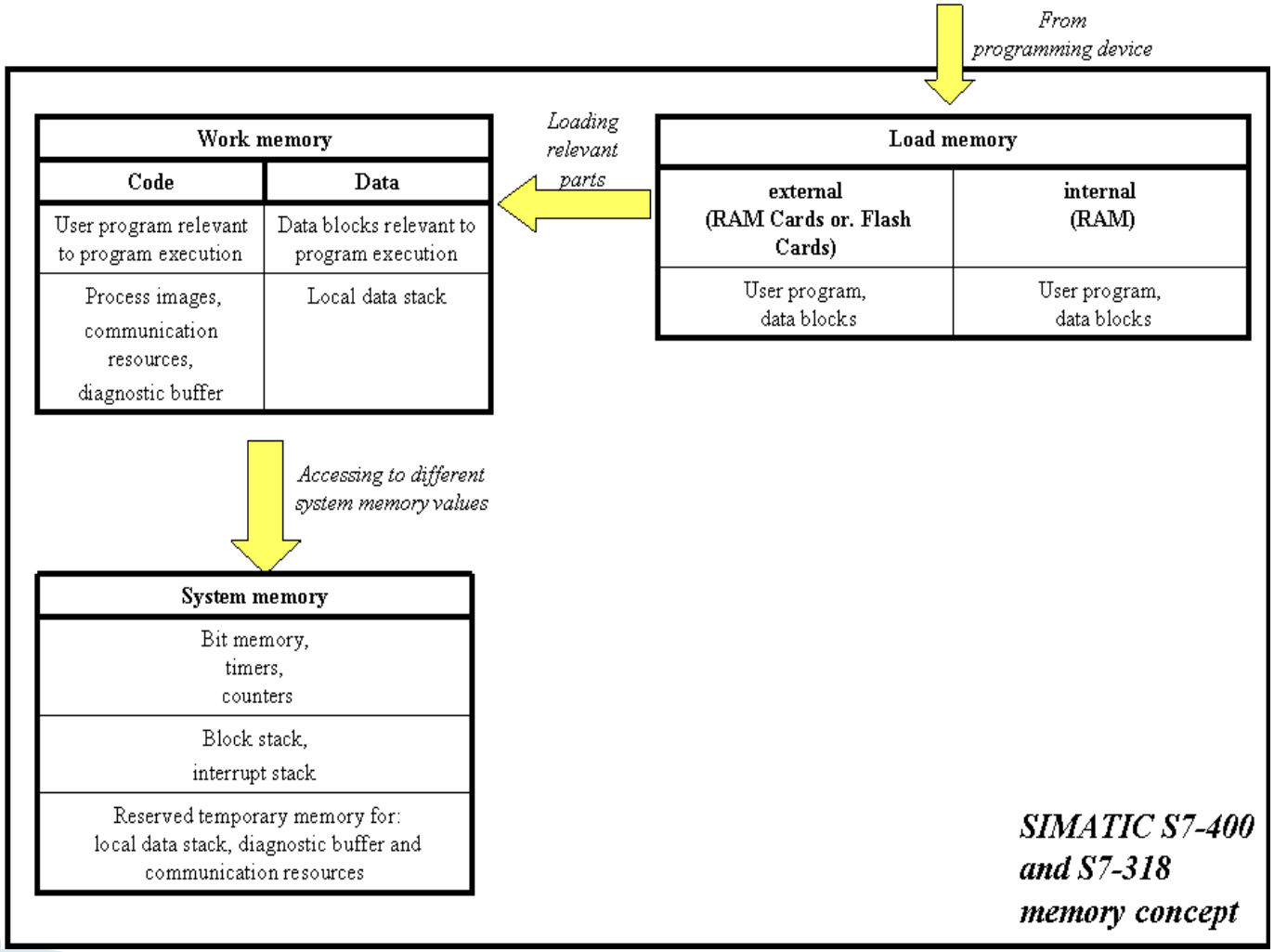
From programming device
Load memory
external (RAM Cards or. Flash Cards)
internal (RAM)
User program, data blocks
User program, data blocks
Loading relevant parts
Work memory
Code
Data
User program relevant to program execution
Data blocks relevant to program execution
Process images, communication resources, diagnostic buffer
Local data stack
Accessing to different system memory values
System memory
Bit memory, timers, counters
Block stack, interrupt stack
Reserved temporary memory for: local data stack, diagnostic buffer and communication resources
SIMATIC S7-400 and S7-318 memory concept

- **Load memory:**

The load memory can be divided into the external and the internal load memories. The internal load memory is a RAM memory which is integrated into the CPU. Blocks can be transferred from the programming device (PG) to the load memory in the CPU with "PLC/Load". The main memory is updated here at the same time, whereby the runtime-relevant code and data blocks are transferred to the main memory.
The load memory can be extended via a RAM memory card or a flash memory card. The memory card then acts as the external load memory.

If you have a **flash memory card** plugged in, transfer blocks to the external load memory with "PLC >Load user program onto memory card". However, in the case of "PLC >Load user program onto memory card", the CPU has to be set to STOP mode first before the user program can be transferred.
If you have a **RAM memory card** inserted, the program can be transferred to the CPU via "PLC > Load".

The main memory is also updated here at the same time, whereby the runtime-relevant code and data blocks are transferred to the main memory. The internal RAM load memory is filled first. The other blocks are only written to the RAM memory card when it is full.

Expanding the load memory with a memory card:

The following points determine the decision on which memory card to use:

Do you wish to retain the user program on the memory card when the power is OFF and without a back-up battery? If so, this would necessitate the use of a flash memory card.

Warning:
If you use a flash memory card without back-up batteries, the blocks in the RAM part of the load memory and the data (main memory and system memory) will be lost when the power is OFF.

Do you wish to be able to change the user program in RUN mode, and is the program too big for the internal RAM? If so, this would necessitate the use of a RAM memory card. When using a RAM memory card, the system must be battery-operated so as to back up the RAM memory card data and the data in the internal RAM if there is a power failure.

Structure and function of the Memory Card

Order numbers

The order numbers for memory cards are listed in chapter 6 of the technical specification.

Configuration

The memory card is slightly larger than a credit card and protected by a strong metal casing. It is inserted into a front slot of the CPU. The memory card casing is encoded to allow only one position of insertion.

What is stored on the Memory Card?

The following data can be stored on the memory card:

- User program, that is, blocks (OBs, FBs, FCs, DBs) and system data
- Parameters which determine the behavior of the CPU
- Parameters which determine the behavior of the I/O modules.
- In STEP 7 V5.1 or higher, all project data on suitable Memory Cards.

Types of Memory Cards for S7-400

Two types of memory card are used in the S7-400:

- RAM cards
- Flash cards (FEPROM cards)

Note

Non-Siemens memory cards cannot be used in the S7-400.

What type of Memory Card should I use?

Whether you use a RAM card or a Flash card depends on your application.

Table 1-4 Types of Memory Cards

If you ...	...Then
want to store the data in RAM and edit your program in RUN,	use a **RAM card**
want to backup your user program permanently on the memory card (without backup battery or outside the CPU),	use a **Flash card**

RAM Card

To use a RAM card and load the user program, you must insert it into the CPU slot. The user program is loaded with the help of the programming device (PG).

You can load the entire user program or individual elements such as FBs, FCs, OBs, DBs, or SDBs to the load memory in when the CPU is in STOP mode or RUN.

All data on the RAM Card are lost when you remove it from the CPU. The RAM card does not have a built-in backup battery.

If the power supply has a functioning backup battery or an external backup voltage is supplied to the CPU via the “EXT. BATT.” socket, the contents of the RAM card are retained after power is switched off, provided the RAM card stays in the CPU and the CPU stays in the rack.

Flash Card

With a Flash card, you have two options of loading the user program:

- Set the CPU to STOP using the mode selector, plug the Flash card into the CPU, then load the user program with STEP 7 “PLC –> Load User Program to Memory Card”.
- Load the user program into the Flash card in offline mode at the programming device or adapter and then insert the Flash card into the CPU.

You can only reload the full user program using the Flash card. You can load smaller program sections into the integrated load memory on the CPU using the programming device. In the case of extensive program changes, you must always reload the Flash card with the full user program.

The Flash card does not require a backup voltage, that is, the information stored on it is retained even when you remove the Flash card from the CPU or if you operate your S7-400 system without a buffering function (without backup battery in the power supply module or “EXT. BATT.” socket of the CPU).

Changing the Memory Card

To change the memory card:

1. Set the CPU to STOP.
2. Remove the memory card.

Note

If you remove the memory card, the CPU requests a memory reset in a 3-sec sequence, which is indicated by the flashing STOP LED. This sequence cannot be influenced by error OBs.

---

3. Insert the “new” memory card.
4. Reset CPU memory.

در شکل زیر هر دو کارت نشان داده شده است.

FALSH CARD

RAM CARD

ولتاژ خارجی پشتیبان EXT برای CPU

بر روی CPU های خانواده 400 یک محل جهت اتصال ولتاژ پشتیبان خارجی که بصورت یک فیش می باشد تعبیه شده است. جهت نگهداری برنامه کاربر و مقادیر حافظه ها می توان از دو باطری و یا اعمال ولتاژ خارجی

به CPU استفاده نمود. این ولتاژ یک ولتاژ DC بوده که محدوده آن بین 5 تا 15 ولت DC می باشد. محلی که جهت اتصال این ولتاژ بر روی CPU تعبیه شده است با نام EXT-BATT مشخص شده است. این کانکتور از لحاظ جهت پلاریته کاملا حفاظت شده است.

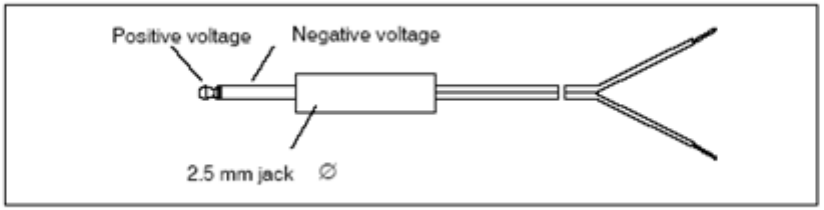

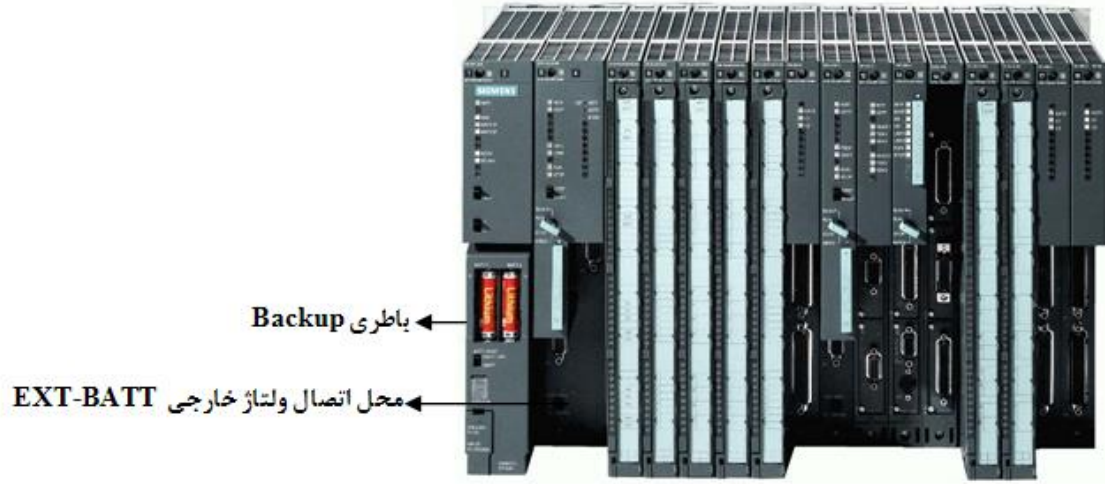

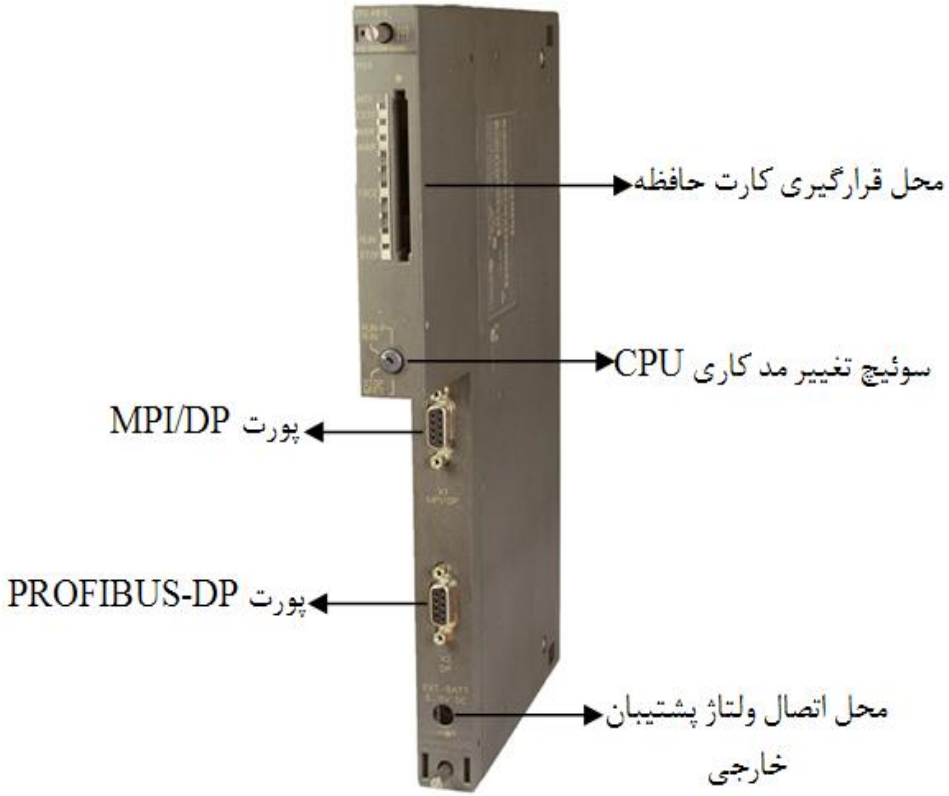
محل قرارگیری کارت حافظه
سوئیچ تغییر مد کاری CPU
پورت MPI/DP
پورت PROFIBUS-DP
محل اتصال ولتاژ پشتیبان خارجی

آشنایی با ماژول های SM

ماژول های SM در S7-400 شامل کارتهای زیر می باشند:

DI : ورودی دیجیتال

DO : خروجی دیجیتال

AI : ورودی آنالوگ

AO : خروجی آنالوگ

S7-400 برخلاف S7-300 فاقد کارتهای ترکیبی می باشد.

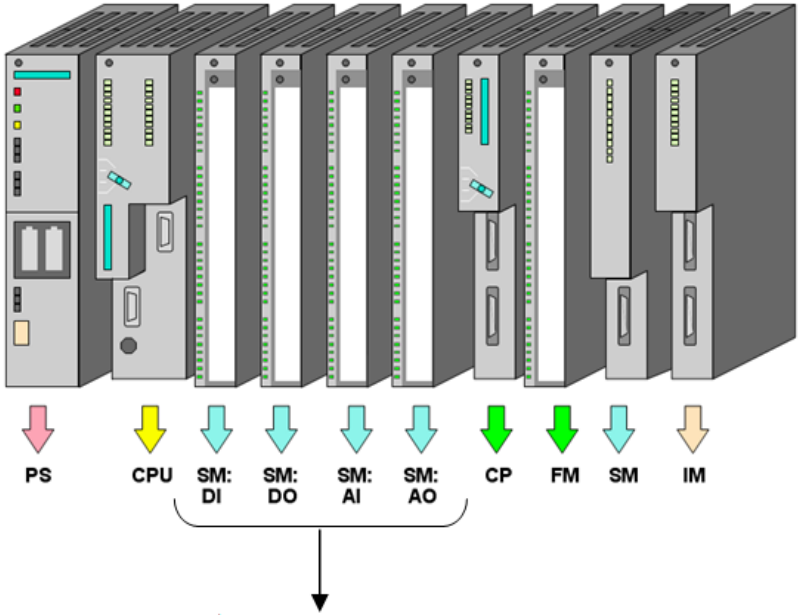

ماژول های I/O (دیجیتال و آنالوگ)

ماژول های ورودی های دیجیتال SM421

PLC توسط کارتهای DI می تواند سیگنالهای دیجیتال را از فرمان دهنده های دیجیتال در سطح پروسه دریافت کند. این سیگنال ها می تواند از تجهیزات زیر دریافت شود:

۱-شاستی ها و یا کلیدهای صنعتی

۲-میکروسوئیچ ها

۳-سنسورهای دیجیتال

٤-فیدبک های دریافتی از Actuators

برخی از کارتهای ورودی دیجیتال :

DI*16 AC120V

DI*16 DC24V

DI*16 AC120/230V

DI*32 DC24V

Table 4- 1 Digital input modules: overview of features

Features	SM 421; DI 32xDC 24 V (-1BL0x-)	SM 421; DI 16xDC 24 V (-7BH0x-)	SM 421; DI 16xAC 120 V (-5EH00-)	SM 421; DI 16xUC 24/60 V (-7DH00-)	SM 421; DI 16xUC 120/230 V (-1FH00-)	SM 421; DI 16xUC 120/230 V (-1FH20-)	SM 421; DI 32xUC 120 V (-1EL00-)
Number of inputs	32 DI; isolated in groups of 32	16 DI; isolated in groups of 8	16 DI; isolated in groups of 1	16 DI; isolated in groups of 1	16 DI; isolated in groups of 4	16 DI; isolated in groups of 4	32 DI; isolated in groups of 8

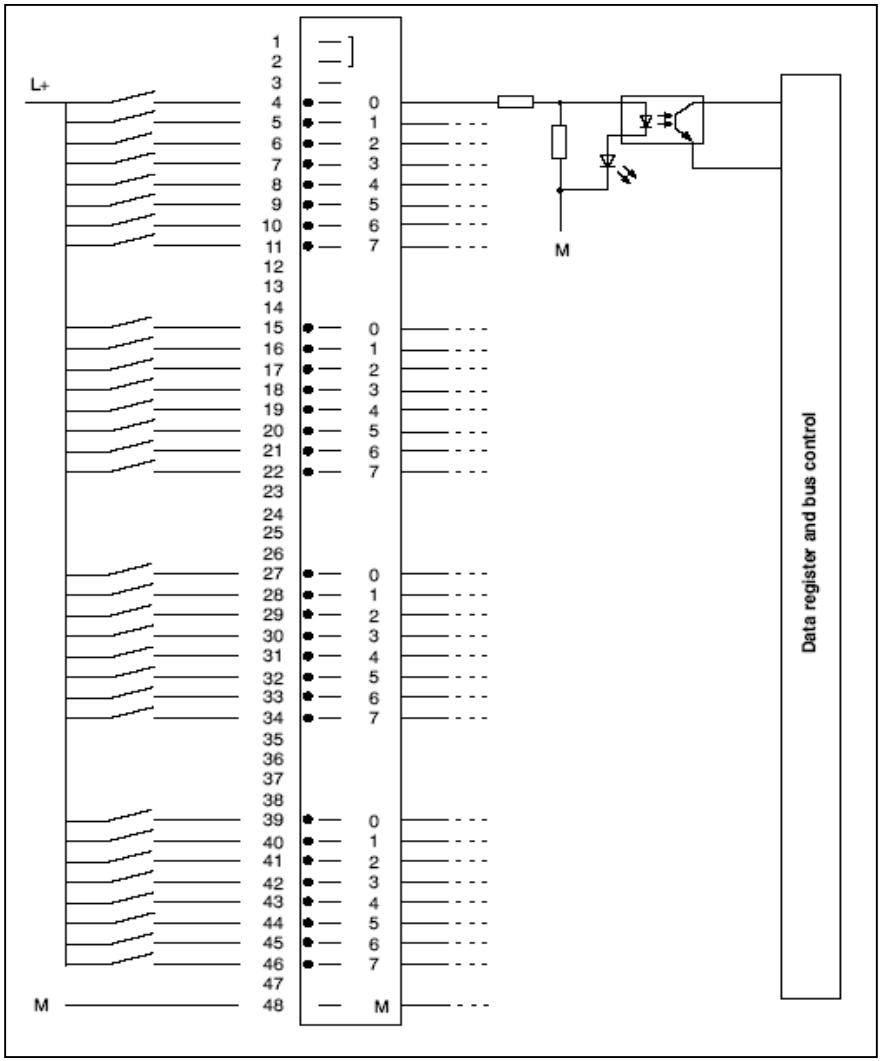
L+
M
M
Data register and bus control

SM 421 DI 32 - 24 VDC مشخصات فنی کارت

Specifications of the SM 421; DI 32 x DC 24 V

Dimensions and weight	
Dimensions W x H x D (mm)	25 x 290 x 210
Weight	Approx. 500 g
Module-specific data	
Number of inputs	32
Cable length	
• Unshielded	Max. 600 m
• Shielded	Max. 1000 m
Voltages, currents, electrical potentials	
Nominal electronics supply voltage L +	Not required
Number of simultaneously controlled inputs	32
Electrical isolation	
• Between channels and the backplane bus	Yes
• Between channels	No
Permissible potential difference	
• Between different circuits	75 VDC / 60 VAC
Isolation test voltage	

SM 421 DI 32 - 24 VDC مشخصات فنی کارت

• Channels against backplane bus and load voltage L +	500 VDC
Current consumption	
• From the backplane bus (5 V)	Max. 20 mA
Power loss of the module	Typ. 6 W
Status, interrupts, diagnostics	
Status display	Green LED per channel
Interrupts	None
Diagnostic functions	None
Injection of substitution values	No

مشخصات فنی کارت SM 421 DI 32 - 24 VDC

Sensor selection data	
Input voltage	
• Nominal value	24 VDC
• For "1" signal	13 to 30 V
• For "0" signal	-30 to 5 V
Input current	
• With "1" signal	7 mA
Input delay	
• At "0" to "1" transitions	1.2 to 4.8 ms
• With "1" to "0"	1.2 to 4.8 ms
Input characteristics	In accordance with IEC 61131-2; Type 1
Connection of 2-wire BEROs	Supported
• Permissible quiescent current	Max. 1.5 mA

ماژول های خروجی های دیجیتال SM422

PLC توسط این کارت ها می تواند فرامین خود را به مصرف کننده های دیجیتال ارسال کند. این مصرف کننده ها می تواند یکی از تجهیزات زیر باشد:

۱-رله

۲-کنتاکتور

۳-شیربرقی

٤-لامپ سیگنال

برخی از کارتهای خروجی دیجیتال **SM422**

DO*16 AC20/120 VAC-2A

DO*16 DC20/125V-1.5A

DO*16 AC120/230-2A

DO*32 DC24V-0.5A

Table 4- 2 Digital output modules: overview of features

Features	SM 422; DO 16xDC 24 V / 2 A (-1BH1x)	SM 422; DO 16xDC 20-125 V/ 1.5 A (-5EH10)	SM 422; DO 32xDC 24 V / 0.5 A (-1BL00)	SM 422; DO 32xDC 24 V / 0.5 A (-7BL00)	SM 422; DO 8xAC 120/230 V/ 5 A (-1FF00)	SM 422; DO 16xAC 120/230 V/ 2 A (-1FH00)	SM 422; DO 16xAC 20-120 V/ 2 A (-5EH00)
Number of outputs	16 DO; isolated in groups of 8	16 DO; isolated and reverse polarity protection in groups of 8	32 DO; isolated in groups of 32	32 DO; isolated in groups of 8	8 DO; isolated in groups of 1	16 DO; isolated in groups of 4	16 DO; isolated in groups of 1
Output current	2 A	1.5 A	0.5 A	0.5 A	5 A	2 A	2 A
Nominal load voltage	24 VDC	20 to 125 VDC	24 VDC	24 VDC	120/230 VAC	120/230 VAC	20 to 120 VAC

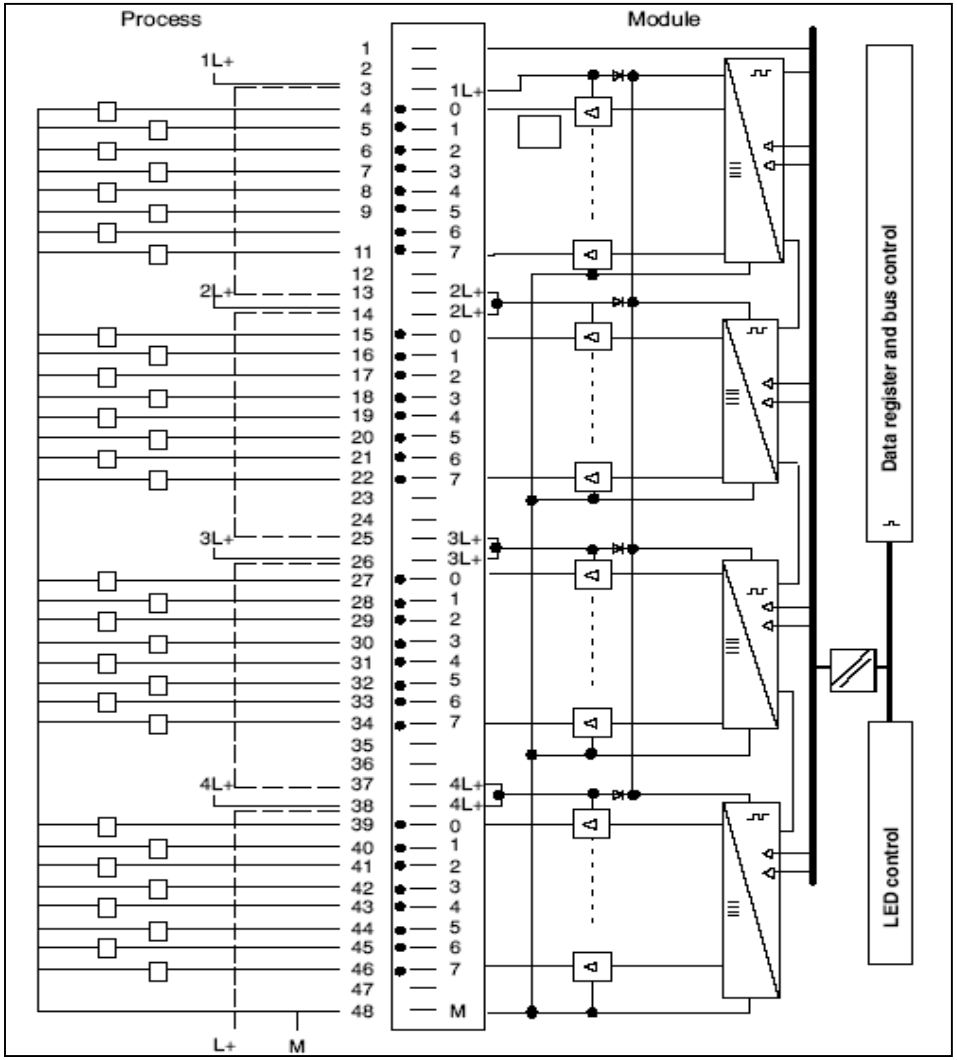
Process
Module
1L+
2L+
3L+
4L+
L+
M
Data register and bus control
LED control

مشخصات فنی کارت SM 422 DO 32 - 24 VDC/0.5 A :

Specifications of the SM 422; DO 32 x DC 24 V/0.5 A

Dimensions and weight	
Dimensions W x H x D (mm)	25 x 290 x 210
Weight	Approx. 600 g
Module-specific data	
Number of outputs	32
Cable length	
• Unshielded	600 m
• Shielded	1000 m
Voltages, currents, electrical potentials	
Nominal electronics supply voltage L +	24 VDC
Nominal load voltage L+	24 VDC
Aggregate current of the outputs (eight outputs per supply group[1])	
Up to 40° C Up to 60° C	Max. 4 A Max. 2 A
Electrical isolation	
• Between channels and the backplane bus	Yes
• Between channels	No

مشخصات فنی کارت SM 422 DO 32 - 24 VDC/0.5 A :

Permissible potential difference	
• Between different circuits	75 VDC / 60 VAC
Isolation test voltage	
• Channels against backplane bus and load voltage L +	500 VDC
• Load voltage L+ against backplane bus	500 VDC
Current consumption	
• From the backplane bus (5 V)	Max. 200 mA
• Power supply and load voltage L+ (no load)	Max. 30 mA
Power loss of the module	Typ. 4 W
Status, interrupts, diagnostics	
Status display	Green LED per channel
Interrupts	None
Diagnostic functions	None

مشخصات فنی کارت SM 422 DO 32 - 24 VDC/0.5 A :

Actuator selection data	
Output voltage	
• With "1" signal	Min. L + (-0.3 V)
Output current	
• For signal "1" Rated value Permissible range	 500 mA 5 mA up to 600 mA
• With "0" signal (residual current)	Max. 0.3 mA
Output delay (resistive load)	
• At "0" to "1" transitions	Max. 1 ms
• With "1" to "0"	Max. 1 ms
Load resistance range	48 to 4 kΩ
Lamp load	Max. 5 W
Wiring two outputs in parallel	
• For redundant load control	Supported (only outputs of the same group)
• For performance increase	Supported (only outputs of the same group)
Triggering a digital input	Supported
Switching frequency	
• With resistive load	Max. 100 Hz

ماژول های ورودی آنالوگ SM431

در پروسه‌های صنعتی کمیت هایی مانند دما، وزن، فشار به عنوان کمیت های آنالوگ به حساب می‌آیند. جهت اندازه‌گیری این کمیت ها از وسایلی مانند ترموکوپل، Load Cell، ترمومتر و... استفاده می‌نماییم. کمیت های آنالوگ بصورت پیوسته می‌باشند و نمی‌توان توسط ورودی های دیجیتال آنها را اندازه‌گیری نمود. جهت اندازه‌گیری این کمیت ها در صنعت از ورودی های آنالوگ استفاده می‌شود.

نکته:

کارتهای ورودی آنالوگ در 400 بصورت ۱۶ کاناله نیز وجود داشته و همچنین این کارت ها در Resolution ۱۶ بیتی نیز وجود دارند.

Bit	15	14	13	12	11	10	9	8	7	6	5	4	3	2	1	0
Value of bits	2^{15}	2^{14}	2^{13}	2^{12}	2^{11}	2^{10}	2^{9}	2^{8}	2^{7}	2^{6}	2^{5}	2^{4}	2^{3}	2^{2}	2^{1}	2^{0}

ماژول های ورودی آنالوگ در S7-400

Table 5- 1 Analog input modules: overview of features

Features	SM 431; AI 8 x 13 bit (-1KF00-)	SM 431; AI 8 x 14 bit (-1KF10-)	SM 431; AI 8 x 14 bit (-1KF20-)	SM 431; AI 16 x 13 bit (-0HH0-)	SM 431; AI 16 x 16 bit (-7QH00-)	SM 431; AI 8 x RTD 16 bit (-7KF10-)	SM 431; AI 8 x 16 bit (-7KF00-)
Number of inputs	8 AI for U/I measurement 4 AI for resistance measurement	8 AI for U/I measurement 4 AI for resistance/temperature measurement	8 AI for U/I measurement 4 AI for resistance measurement	16 inputs	16 AI for U/I/temperature measurement 8 AI for resistance measurement	8 inputs	8 inputs
Resolution	13 bits	14 bits	14 bits	13 bits	16 bits	16 bits	16 bits
Measuring method	Voltage Current Resistance	Voltage Current Resistance Temperature	Voltage Current Resistance	Voltage Current	Voltage Current Resistance Temperature	Resistance	Voltage Current Temperature

در S7-400 نیز همانند S7-300 برای تعیین نوع سیگنال به صورت سخت افزاری از Range Selection Module استفاده می شود.

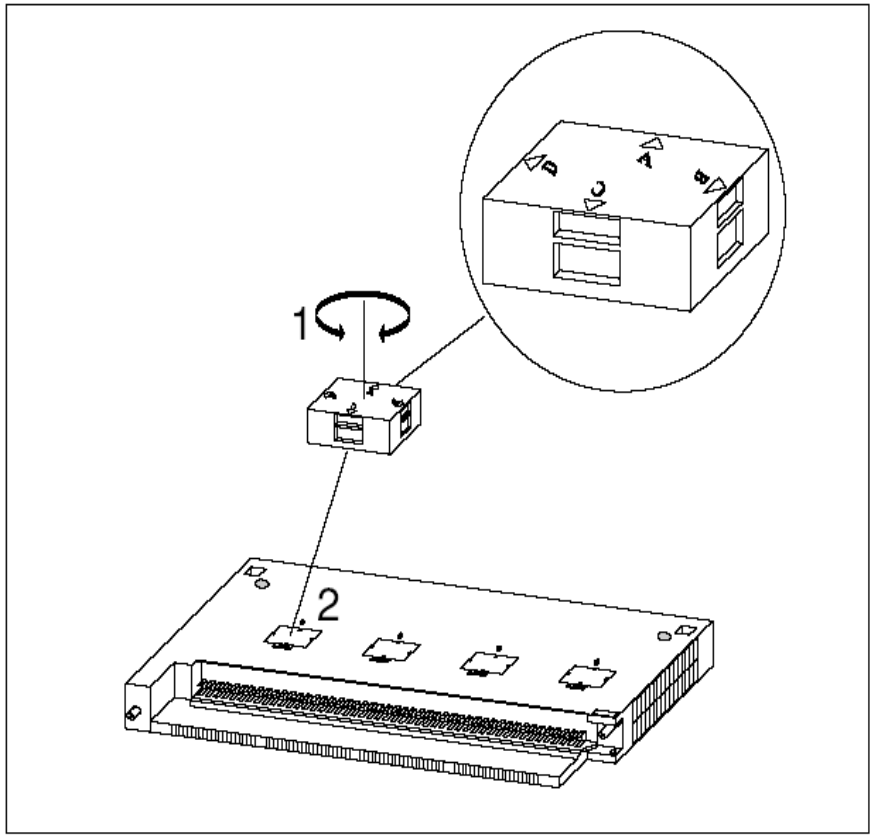

نحوه اتصال سنسور آنالوگ با خروجی ولتاژ به AI

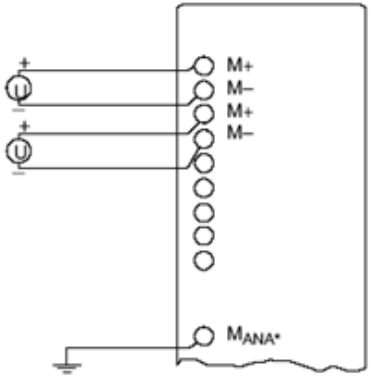

نحوه اتصال ترانسمیتر ۲ سیمه جریان به AI

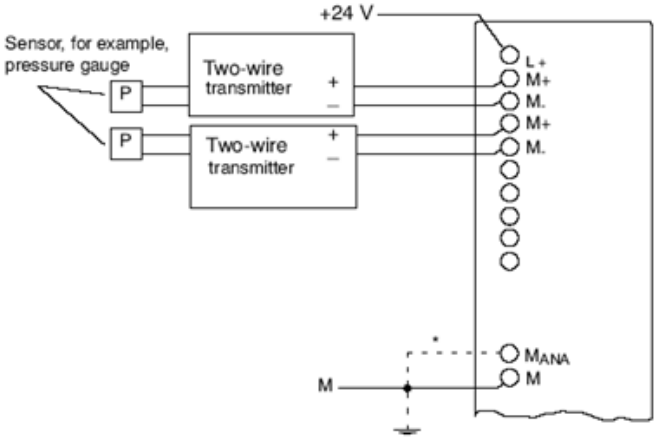

نحوه اتصال ترانسمیتر ٤ سیمه جریان به AI

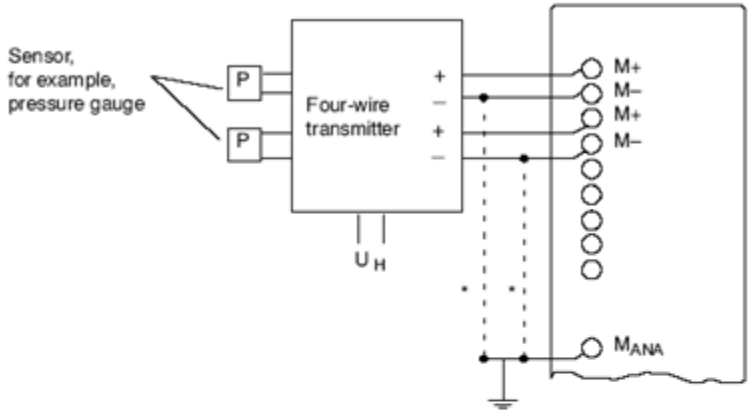

نحوه اتصال یک ترمومتر ٤ سیمه به AI

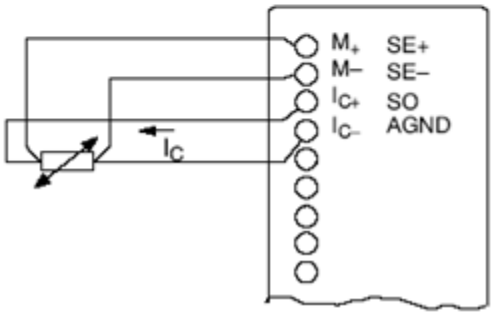

نحوه اتصال یک ترمومتر ۳ سیمه به AI

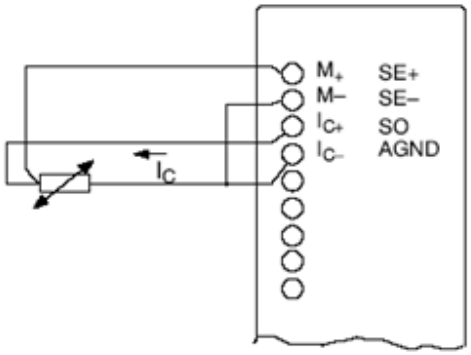

نحوه اتصال یک ترمومتر ۲ سیمه به AI

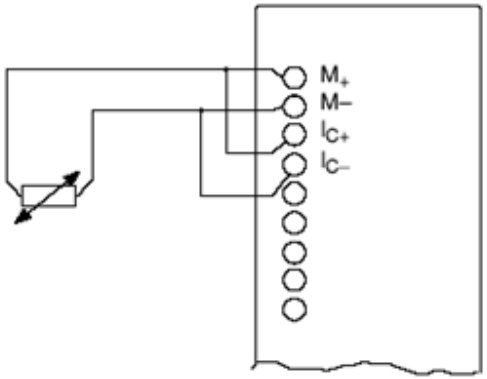

نحوه اتصال ترموکوپل به AI

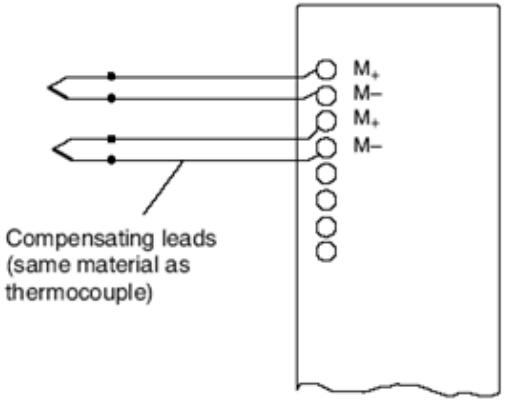

در قسمت زیر نمونه خطاهایی که می تواند برای یک کارت آنالوگ رخ دهد بیان شده است:

۱–خطا در کارت

۲–خطا در پیکربندی کارتها در نرم افزار

۳–قطع تغذیه 24V کارت

٤-قطع شدن سیم سنسور

٥-اتصال کوتاه در کانالهای ورودی

٦-سرریز سیگنال

٧-خطا در اتصالات ترموکوپل

٨-جازدن نادرست Front Connector

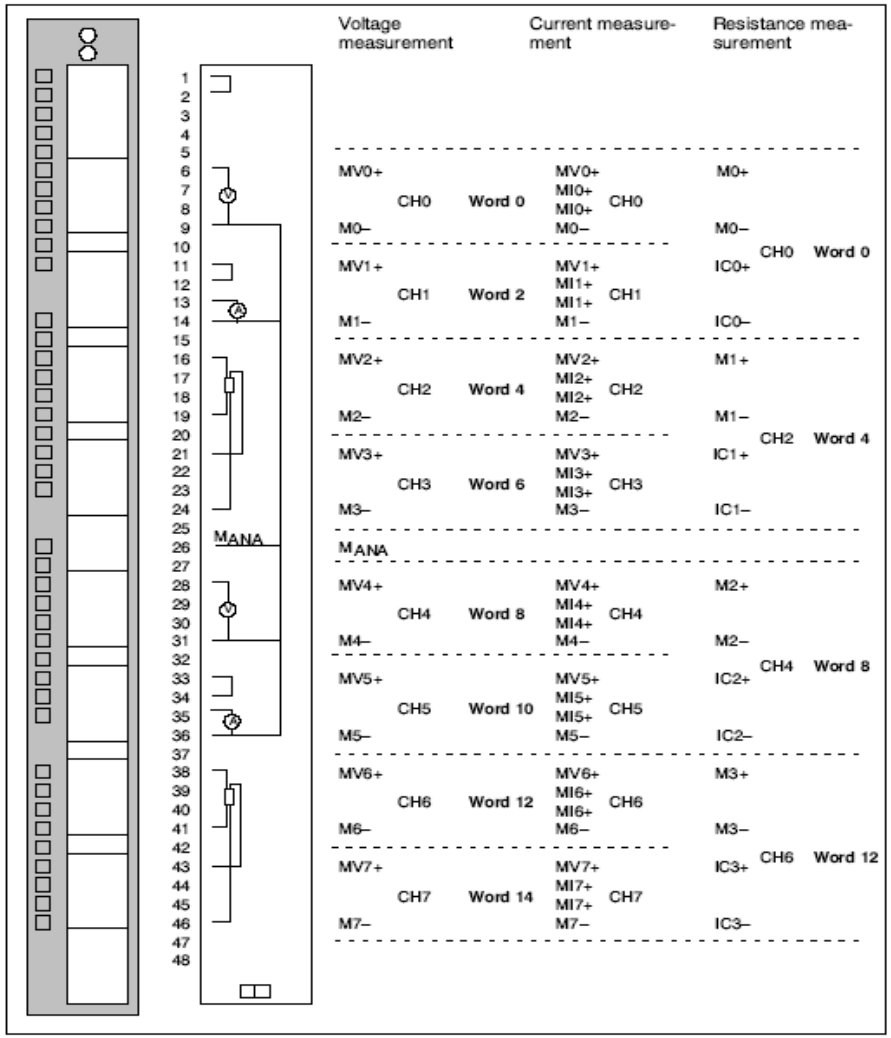
Voltage measurement
Current measurement
Resistance measurement
MV0+
CH0
Word 0
M0–
MV1+
CH1
Word 2
M1–
MV2+
CH2
Word 4
M2–
MV3+
CH3
Word 6
M3–
MANA
MV4+
CH4
Word 8
M4–
MV5+
CH5
Word 10
M5–
MV6+
CH6
Word 12
M6–
MV7+
CH7
Word 14
M7–
MV0+
MI0+
MI0+
M0–
MV1+
MI1+
MI1+
M1–
MV2+
MI2+
MI2+
M2–
MV3+
MI3+
MI3+
M3–
MV4+
MI4+
MI4+
M4–
MV5+
MI5+
MI5+
M5–
MV6+
MI6+
MI6+
M6–
MV7+
MI7+
MI7+
M7–
M0+
M0–
IC0+
IC0–
M1+
M1–
IC1+
IC1–
M2+
M2–
IC2+
IC2–
M3+
M3–
IC3+
IC3–

Specifications of the SM 431; AI 8 x 13 Bit

Dimensions and weight	
Dimensions W x H x D (mm)	25 x 290 x 210
Weight	Approx. 500 g
Module-specific data	
Number of inputs	8
• With resistance-type sensor	4
Cable length	
• Shielded	Max. 200 m
Voltages, currents, electrical potentials	
Nominal load voltage L+	Not required
Constant measured current for resistance-type sensor	Typ. 1.67 mA
Electrical isolation	
• Between channels and the backplane bus	Yes
• Between channels	No
Permissible potential difference	
• Between inputs and MANA (UCM)	30 VAC
• Between input (UCM)	30 VAC
• Between MANA and M-internal (UISO)	75 VDC / 60 VAC
Isolation test voltage	

• Between inputs and MANA (UCM)	30 VAC
• Between input (UCM)	30 VAC
• Between MANA and M-internal (UISO)	75 VDC / 60 VAC
Isolation test voltage	
• Between bus and analog section	2120 VDC
• Between bus and chassis ground	500 VDC
• Between analog section and chassis ground	2120 VDC
Current consumption	
• From the backplane bus (5 V)	Max. 350 mA
Power loss of the module	Typ. 1.8 W
Formation of analog values	
Measuring principle	Integrating
Integration/conversion time/resolution (per channel)	(Does not go into the response time)
• Programmable	Yes
• Noise suppression f1 in Hz	60 / 50
• Integration time in ms	16,7 / 20
• Basic conversion time in ms	23 / 25
• Resolution (including overshoot range)	13/13 bit
Measured value smoothing	Not supported
Basic execution time of the module, in ms (all channels enabled)	184 / 200

ماژول های خروجی آنالوگ SM432

جهت ارسال سیگنال آنالوگ از PLC به سطح پروسه از خروجی‌های آنالوگ استفاده می‌شود. این خروجی‌ها در حقیقت سطح سیگنال داخلی PLC که یک سیگنال دیجیتال می‌باشد را به سیگنال آنالوگ تبدیل می کنند. سطوح سیگنال خروجی عبارتند از:

4-20mA , 0-10VDC , 0-5VDC

یکسری از شیرها در صنعت وجود دارند که می‌توانند به خروجی آنالوگ PLC متصل شوند. با استفاده از شیر کنترل قادر خواهیم بود تا مسیر عبور مواد را از صفر تا ۱۰۰ ٪ در جهت نیاز باز و یا بسته نماییم.

Programming , Maintenance , Training
Akb_Oveisifar@yahoo.com

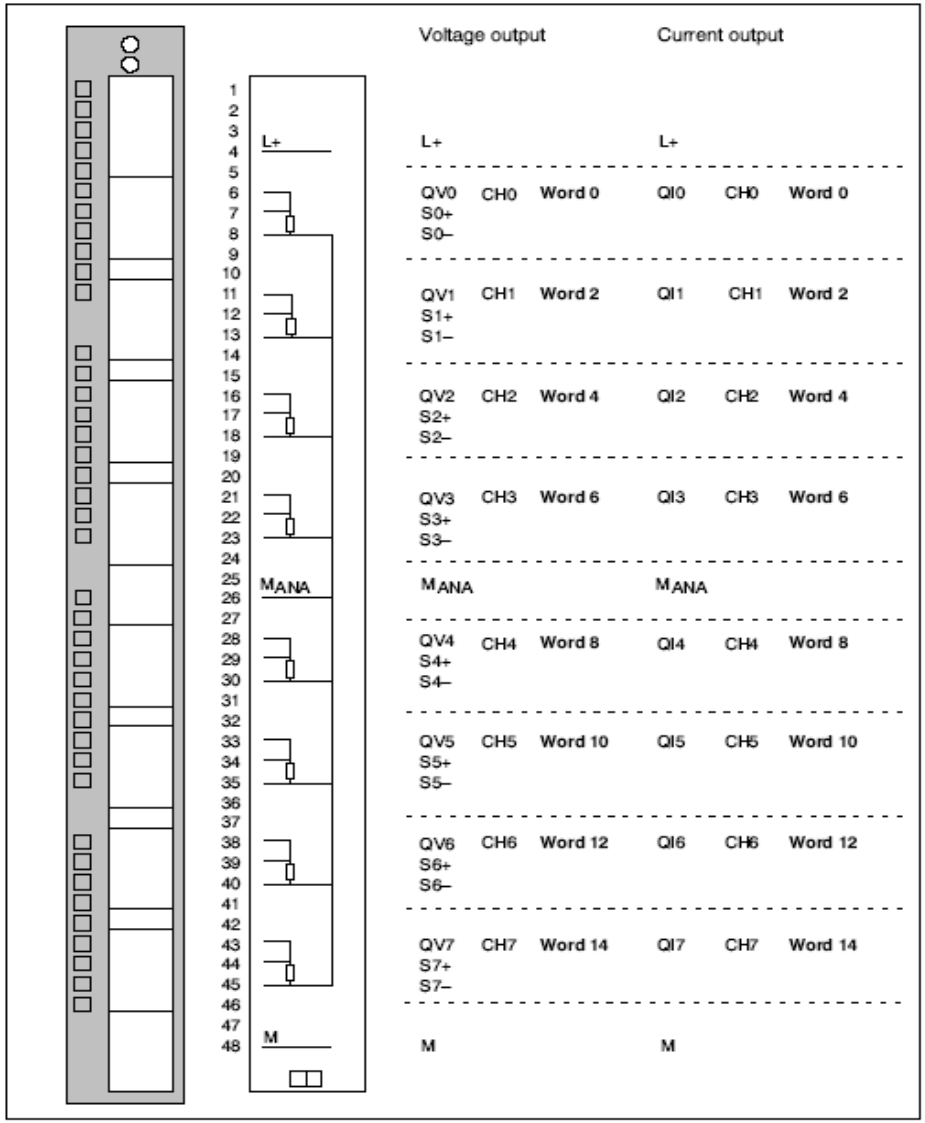

نحوه اتصال مصرف کننده ولتاژی

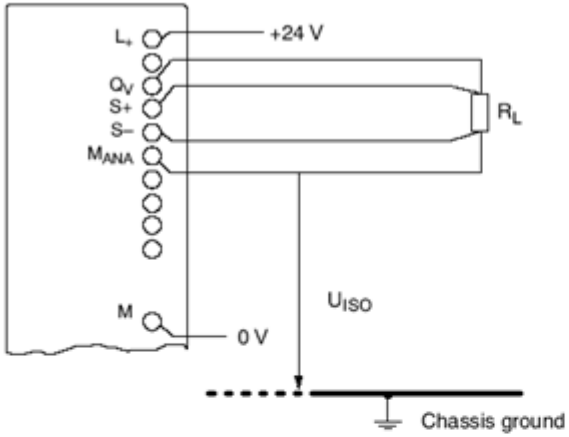

مصرف کننده ولتاژی

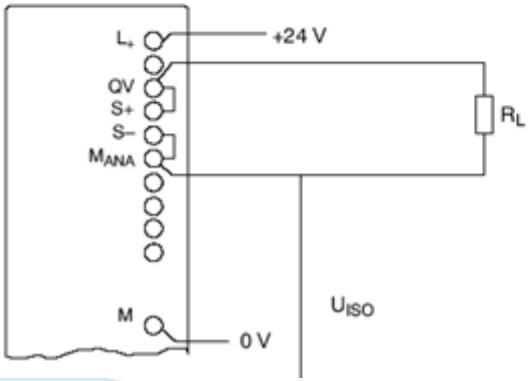

مصرف کننده جریانی

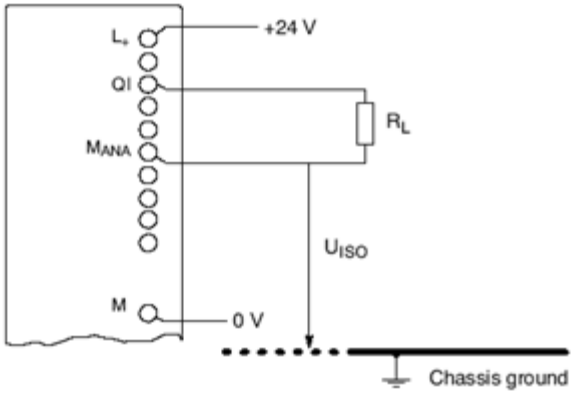

ماژول های رابط IM

همانطور که می دانید توسط کارت IM می توان ارتباط بین رک مرکزی را با رک های توسعه یافته برقرار نمود. کارتهای IM در S7-400 نیز همانند S7-300 به صورت جفتی و در تعداد بیشتر و با کاربردهای متفاوت وجود دارند.

Specifications of the SM 432; AO 8 x 13 Bit

Dimensions and weight	
Dimensions W x H x D (mm)	25 x 290 x 210
Weight	Approx. 650 g
Module-specific data	
Number of outputs	8
Cable length • Shielded	Max. 200 m
Voltages, currents, electrical potentials	
Supply voltage of the electronics L +	24 VDC
Nominal load voltage L+	24 VDC
• Reverse polarity protection	Yes
Electrical isolation	
• Between channels and the backplane bus	Yes
• Between channels	No
• Between channels and load voltage L+	Yes
Permissible potential difference	
• Between the outputs (UCM)	3 VDC
• Between S- and MANA (UCM)	3 VDC
• Between MANA and M-internal (UISO)	75 VDC / 60 VAC

Insulation tested	
• Between bus and L+/M	2120 VDC
• Between bus and analog section	2120 VDC
• Between bus and chassis ground	500 VDC
• Between analog section and L+/M	707 VDC
• Between analog section and chassis ground	2120 VDC
• Between L+/M and chassis ground	2120 VDC
Current consumption	
→ • From the backplane bus (5 V)	Max. 150 mA
• Power supply and load voltage L+ (with nominal load)	Max. 400 mA
• Power supply and load voltage L+ (no load)	Max. 200 mA
Power loss of the module	Typ. 9 W

در S7-400 هر IM از دو IM تشکیل شده که یکی به صورت Send و دیگری به صورت Receive می باشد.IM نوع Send دارای دو پورت به نام های C1 و C2 می باشد. هر کدام از این پورت ها بسته به نوع IM،حداکثر می تواند به ٤ رک توسعه متصل شود.

همانطور که در بخش های قبلی بیان شد، در S7-400 حداکثر ٦ ماژول IM می تواند در رک اصلی قرار گیرد. محل قرار گیری IM در رک های توسعه در اسلات آخر و در رک اصلی بعد از P.S و CPU در اسلات دلخواه می تواند قرار گیرد.

نکات مهم در انتخاب یک IM

۱-فاصله بین رک ها

۲-تعداد رکی که IM می تواند پوشش دهد.

۳-آیا کارت IM ولتاژ را منتقل می کند یا خیر؟

	Local Connection		Remote Connection	
Send IM	460-0	460-1	460-3	460-4
Receive IM	461-0	461-1	461-3	461-4
Max. number of connectable EMs per chain	4	1	4	4
Max. distance	5 m	1.5 m	102.25 m	605 m
5 V transfer	No	Yes	No	No
Max. current transfer per interface	-	5 A	-	-
Communication bus transmission	Yes	No	Yes	No

نکات:

*در S7-400 حداکثر می توان تا ۲۱ رک توسعه داشت

*هر رک دارای یک شماره منحصربه فرد بین ۱ الی ۲۱ می باشد.

*ارتباط بین IMها به صورت سری می باشد.

*تبادل دیتای C Bus فقط تا هفت رک امکان پذیر می باشد. یعنی رک توسعه از شماره ۱ تا ٦

*با توجه به IM استفاده شده، ماکزیمم طول کابل می بایست رعایت شود.

Table 6- 3 Cable for different connections

Connection type	Maximum (total) line length
Local connection with 5 V transfer via IM 460-1 and IM 461-1	1.5 m
Local connection without 5 V transfer via IM 460-0 and IM 461-0	5 m
Remote connection via IM 460-3 and IM 461-3	102.25 m
Remote connection via IM 460-4 and IM 461-4	605 m

انواع IM ها در S7-400

الف: IM 460-0 و IM 461-0

این IMها به صورت جفت استفاده می شوند. IM 460-0 دارای دو رابط C1 و C2 می باشد که در رک مرکزی به عنوان IM فرستنده یا Send نصب می گردد. به هر یک از پورت های C1 و C2 ماکزیمم ٤ رک توسعه (IM 461-0) می توانند متصل شوند.IM 461-0 نیز دارای ٢ رابط با نام های In و Out می باشد که پورت In آن از رک اصلی و پورت Out آن به رک توسعه بعدی متصل می گردد.

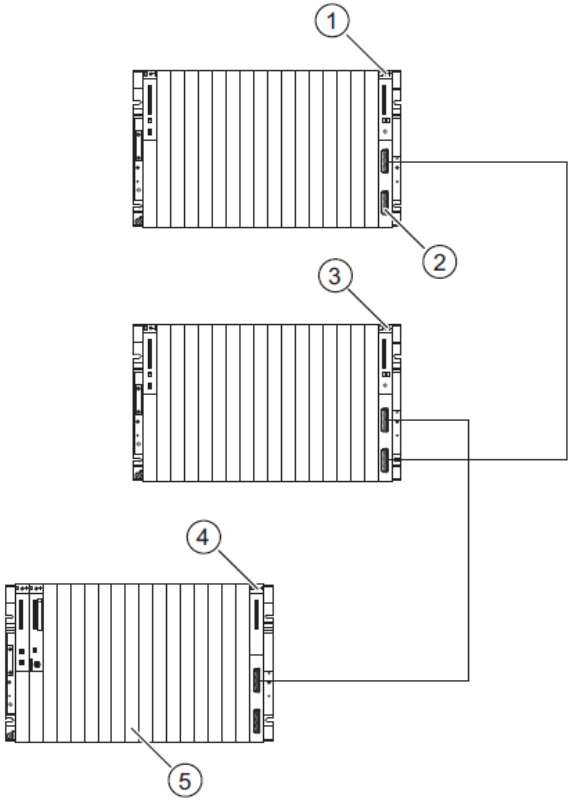

(1) Receive IM
(2) Terminator
(3) Receive IM
(4) Send IM
(5) CR

Figure 6-1 Example: Configuration with send IMs, receive IMs and terminators

IM 460-0

Overview

- Send interface module for central expansion to 5 m
- Transmission of P and K bus
- Can be plugged into the central controller
- Up to 8 expansion racks can be connected (up to 4 per interface)
- Can be used exclusively with IM 461-0

Application

The IM 460-0 interface module is intended for use as a send IM for central connection over short distances of up to 5 m. It transfers data from both the P-bus and the C-bus to the expansion racks.

The IM 460-0 is intended for use only in association with the IM 461-0 interface module (in the expansion racks).

Design

The IM 460-0 interface module can be inserted into the following central controllers:

- UR1,
- UR2 and
- CR2.

Up to 8 expansion units can be connected (up to 4 per interface). Up to 6 IM 460-0 units can be plugged in per central controller.

The module has:

- 3 LEDs for indicating faults.
- 2 interfaces for connecting the expansion lines via 468-1 connecting cable.

IM 460-0

Overview

- Receive interface for centralized expansion up to 5 m
- Transmission of P and K bus
- Can be plugged into expansion rack
- To be used exclusively with IM 460-0

Application

The IM 461-0 interface module is intended for use as a send IM for central connection over short distances of up to 5 m. It receives data from both the P-bus and the C-bus.

The IM 461-0 interface module is intended for use only in association with the IM 460-0 interface module (in the central controller).

Design

The IM 461-0 interface module can be inserted into the following expansion modules:

- UR1,
- UR2,
- ER1 and
- ER2.

The module has:

- 2 LEDs for indicating faults.
- 1 interface (input) for connecting the 468-1 connecting cable of the upstream interface module.
- 1 interface (output) for connecting the 468-1 cable to the downstream interface module. At the last interface module on the line, a terminating connector must be plugged into this interface.
- Coding switch for setting the number of the rack.
- Battery in feed socket for connecting an external battery when replacing the rack power supply.

بر روی این IM ها تعدادی LED جهت نمایش وضعیت خطا و عملکرد IM می باشند.

Operator controls and indicators on the send IM

Table 6- 6 Operator controls and indicators on the send IM

LEDs	Meaning
EXTF LED (red)	Lights up in the event of an external fault. Line 1 or line 2 is faulty (terminator missing or broken cable)
C1 LED (green)	Line 1 (via front connector X1, connection 1) is correct.
C1 LED (flashing green)	An EU in the line is not ready for operation because • The power supply module is not switched on or • A module has not yet completed the initialization process
C2 LED (green)	Line 2 (via front connector X2, connection 2) is correct.
C2 LED (flashing green)	An EU in the line is not ready for operation because • The power supply module is not switched on or • A module has not yet completed the initialization process
Front connectors X1 and X2	Connector (output) for line 1 and line 2 X1 = upper front connector; X2 = lower front connector

The LEDs EXTF, C1 and C2 do not light up if the terminator is not inserted or the line is interrupted when in POWER ON mode. In this case the IM 460 identifies an unoccupied interface.

LED های IM 461-0

Operator controls and indicators of the receive IM

Table 6- 7 Operator controls and indicators of the receive IM

LEDs	Meaning
INTF LED (red)	Lights up if a rack number > 21 or = 0 was set. Lights up if you have changed the rack number under voltage.
EXTF LED (red)	Lights up in the event of an external fault (line fault, for example, if the terminator is not inserted or if a module has not yet completed the initialization process).
DIP switch	DIP switch to set the number of the mounting rack.
Front connector X1	Upper connector (input) for the cable from the previous interface module.
Front connector X2	Lower connector (output) for the cable to the next interface module or for the terminator.

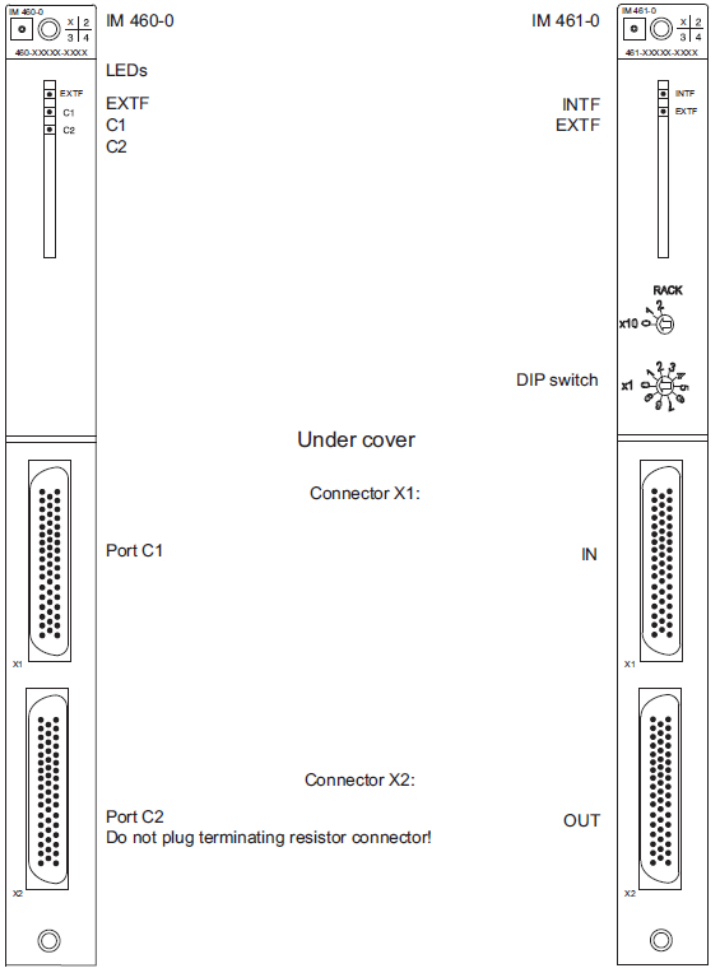

Figure 6-2 Position of the operator controls and indicators of the IM 460-0 and IM 461-0

همانطور که در شکل صفحه قبل ملاحظه می کنید بر روی IM 461-0 از ۲ سوئیچ گردشی جهت تنظیم شماره رک تم

Specifications of the IM 460-0 and IM 461-0

Maximum line length (total)	5 m
Dimensions W x H x D (mm)	25 x 290 x 280
Weight	
• IM 460-0 • IM 461-0	600 g 610 g
Current consumption from the S7-400 bus 5 VDC	
• IM 460-0	Typ. 130 mA Max. 140 mA
• IM 461-0	Typ. 260 mA Max. 290 mA
Power loss	
• IM 460-0	Typ. 650 mW Max. 700 mW
• IM 461-0	Typ. 1300 mW Max. 1450 mW
Terminator	6ES7461-0AA00-7AA0 Use only with IM 461-0 and IM 461-3.
Backup current	None

در ضمن لازم به ذکر است که IM های Receive دارای یک ترمینیتور می باشند که بر روی آخرین IM در هر ارتباط زنجیری می بایست برقرار گردد.

ب- IM 460-1 و IM 461-1

IM460-1 دارای ۲ پورت و IM 461-1 دارای یک پورت می باشد. به هر یک از پورت های IM460-1 تنها می توان یک رک متصل کرد.

تغذیه 5V توسط این IM به رک توسعه منتقل می شود و در رک توسعه نیازی به قرار دادن ماژول پاور نمی باشد. بر روی IM 461-1 یک LED با عنوان 5V وجود دارد که نشان دهنده سلامت ولتاژ 5V می باشد.

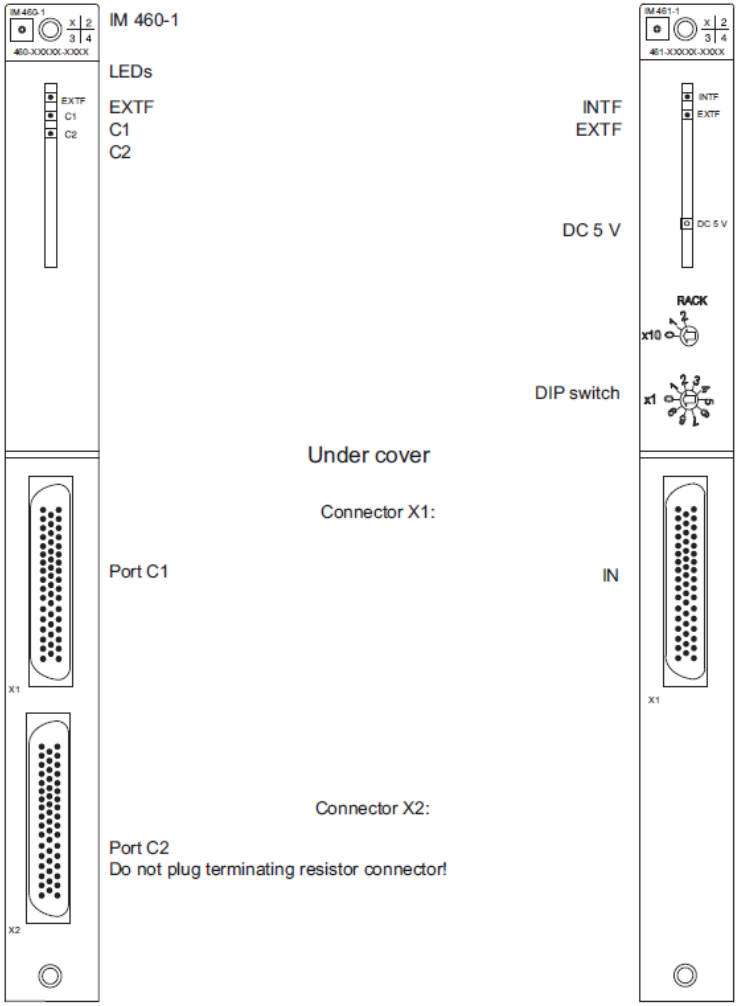

Figure 6-3 Position of the operator controls and indicators of the IM 460-1 and IM 461-1

IM 460-1

Overview

- Send interface module for central expansion to 1.5 m
- Transmission of P bus
- With voltage supply for expansion units
- Can be plugged into the central controller
- Up to 2 expansion racks can be connected (up to 1 per interface)
- Can be used exclusively with IM 461-1

Application

The IM 460-1 interface module is intended for use as a send IM for central connection over short distances of up to 1.5 m. It transfers data from the P-bus only to the expansion racks.

The IM 460-1 is intended for use only in association with the IM 461-1 interface module (in the expansion racks).

Design

The IM 460-1 interface module can be inserted into the following central controllers:

- UR1,
- UR2 and
- CR2.

No more than 2 expansion units can be connected (1 per interface). No more than 2 IM 460-1 units can be plugged in per central controller.

The IM 460-1 supplies the modules in the connected expansion units with the 5 V supply voltage (max. 5 A per interface). In this case, there must be no power supply module in the downstream expansion units.

The module has:

- 3 LEDs for indicating faults.
- 2 interfaces for connecting the expansion lines via 468-3 connecting cable.

IM 461-1

Overview

- Receive interface connection for centralized extension up to 1.5 m
- Transmission of P bus
- With voltage supply for expansion units
- Can be plugged into expansion unit
- Can only be used with IM 460-1

Application

The IM 461-1 interface module is intended for use as a receive IM for central connection over short distances of up to 1.5 m. It receives data from the P-bus only.

The IM 461-1 interface module is intended for use only in association with the IM 460-1 interface module (in the central controller).

Design

The IM 461-1 interface module can be inserted into the following expansion modules:

- UR1,
- UR2,
- ER1 and
- ER2.

It supplies the modules in its expansion unit with the 5 V supply voltage (max. 5 A). The power supply module is omitted here.

The module has:

- 3 LEDs for indicating faults.
- 1 interface (input) for connecting the 468-3 connecting cable of the upstream interface module.
- Coding switch for setting the number of the rack.

Specifications of the IM 460-1 and IM 461-1

Maximum line length (total)	1.5 m
Dimensions W x H x D (mm)	25 x 290 x 280
Weight	
• IM 460-1 • IM 461-1	600 g 610 g
Current consumption from the S7-400 bus 5 VDC	
• IM 460-1 • IM 461-1	Typ. 50 mA, max. 85 mA Typ. 100 mA, max. 120 mA
Power loss	
• IM 460-1 • IM 461-1	Typ. 250 mW, max. 425 mW Typ. 500 mW, max. 600 mW
Power supply for ER	V/5 A per line
Backup current	None

ج-IM 460-3 و IM461-3

ارتباط توسط این IM ها در فاصله بیشتری نسبت به IM های قبلی، حداکثر تا فاصله 102.25 متر امکان پذیر می باشد.

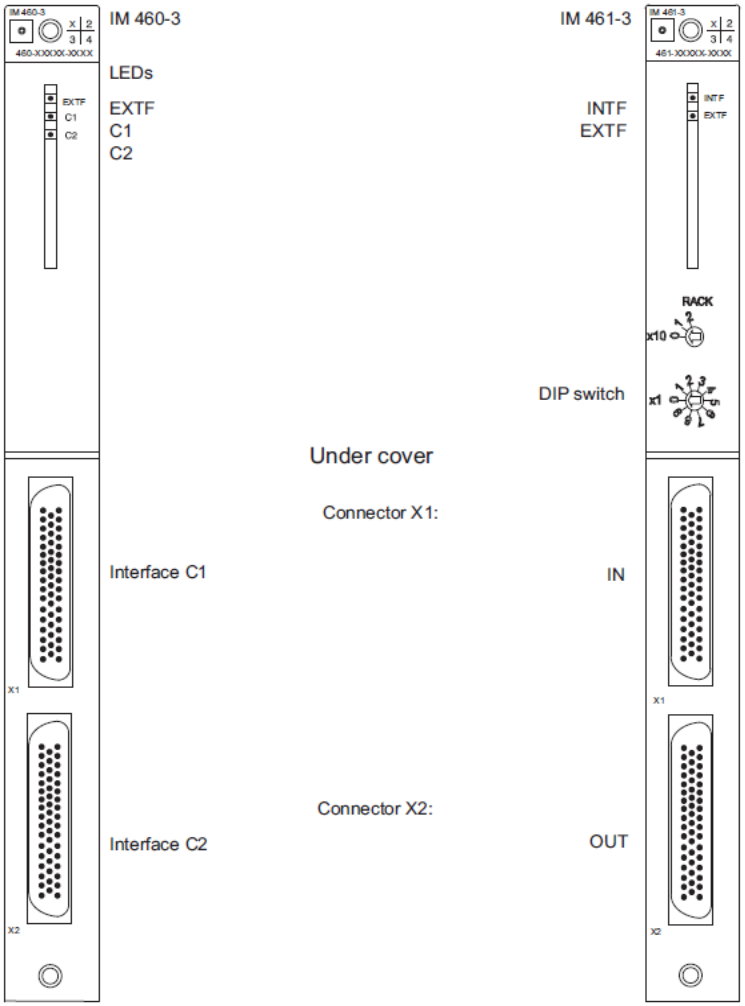

Figure 6-4 Position of the operator controls and indicators of the IM 460-3 and IM 461-3

IM460-3

Overview

- Send interface module for distributed expansion to 102 m
- Transmission of K and P bus
- Can be plugged into the central controller
- Up to 8 expansion racks can be connected (up to 4 per interface)
- Can be used exclusively with IM 461-3

Application

The IM 460-3 interface module is intended for use as a send IM for distributed connection over remote distances of up to 102 m. It transfers data from both the P-bus and the C-bus to the expansion racks.

The IM 460-3 is intended for use only in association with the IM 461-3 interface module (in the expansion racks).

Design

The IM 460-3 interface module can be inserted into the following central controllers:

- UR1,
- UR2 and
- CR2.

Up to 8 expansion units can be connected (up to 4 per interface). Up to 6 IM 460-3 units can be plugged in per central controller.

The module has:

- 3 LEDs for indicating faults.
- 2 interfaces for connecting the expansion lines via 468-1 connecting cable.

IM 461-3

Overview

- Receive interface for distributed expansion up to 102 m
- Transmission of data from the P-bus and C-bus
- Can be plugged into expansion rack
- To be used exclusively with IM 460-3

Application

The IM 461-3 interface module is intended for use as a send IM for central connection over remote distances of up to 102 m. It receives data from both the P-bus and the C-bus.

The IM 461-3 interface module is intended for use only in association with the IM 460-3 interface module (in the central controller).

Design

The IM 461-3 interface module can be inserted into the following expansion modules:

- UR1,
- UR2,
- ER1 and
- ER2.

The module has:

- 2 LEDs for indicating faults.
- 1 interface (input) for connecting the 468-1 connecting cable of the upstream interface module.
- 1 interface (output) for connecting the 468-1 cable to the downstream interface module. At the last interface module on the line, a terminating connector must be plugged into this interface.
- Coding switch for setting the number of the rack.
- Battery in feed socket for connecting an external battery when replacing the rack power supply.

Specifications of the IM 460-3 and IM 461-3

Maximum line length (total)	102.25 m
Dimensions W x H x D (mm)	25 x 290 x 280
Weight	
• IM 460-3	630 g
• IM 461-3	620 g
Current consumption from the S7-400 bus 5 VDC	
• IM 460-3	Typ. 1350 mA Max. 1550 mA
• IM 461-3	Typ. 590 mA Max. 620 mA
Power loss	
• IM 460-3	Typ. 6750 mW Max. 7750 mW
• IM 461-3	Typ. 2950 mW Max. 3100 mW
Terminator	6ES7461-3AA00-7AA0 Use only with IM 461-0 and IM 461-3.
Backup current	None

د-IM 460-4 و IM 461-4

ارتباط توسط این جفت IM تا حداکثر 605 متر امکان پذیر می باشد. IM 460-4 دارای دو رابط C1 و C2 می باشد که توسط هر کدام از پورت ها امکان اتصال به ٤ رک توسعه وجود دارد.

Specifications of the IM 460-4 and IM 461-4

Maximum line length (total)	605 m
Dimensions W x H x D (mm)	25 x 290 x 280
Weight	
• IM 460-4	630 g
• IM 461-4	620 g
Current consumption from the S7-400 bus 5 VDC	
• IM 460-4	Typ. 1350 mA Max. 1550 mA
• IM 461-4	Typ. 590 mA Max. 620 mA
Power loss	
• IM 460-4	Typ. 6750 mW Max. 7750 mW
• IM 461-4	Typ. 2950 mW Max. 3100 mW
Terminator	6ES7461-4AA00-7AA0
Backup current	None

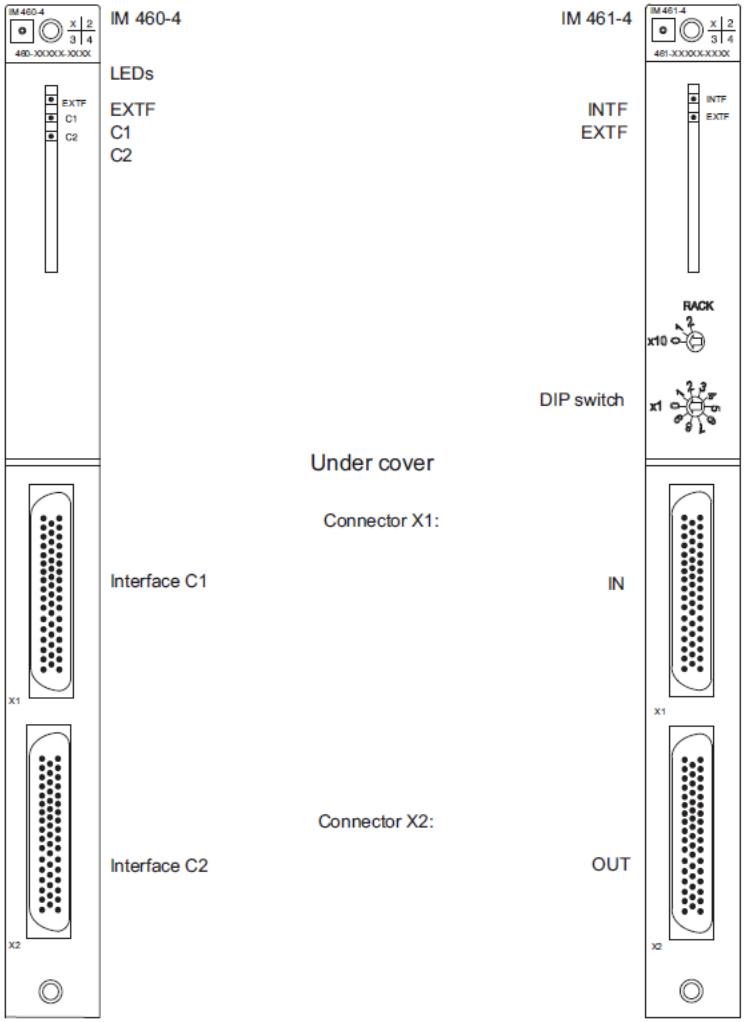

Figure 6-5 Position of the operator controls and indicators of the IM 460-4 and IM 461-4

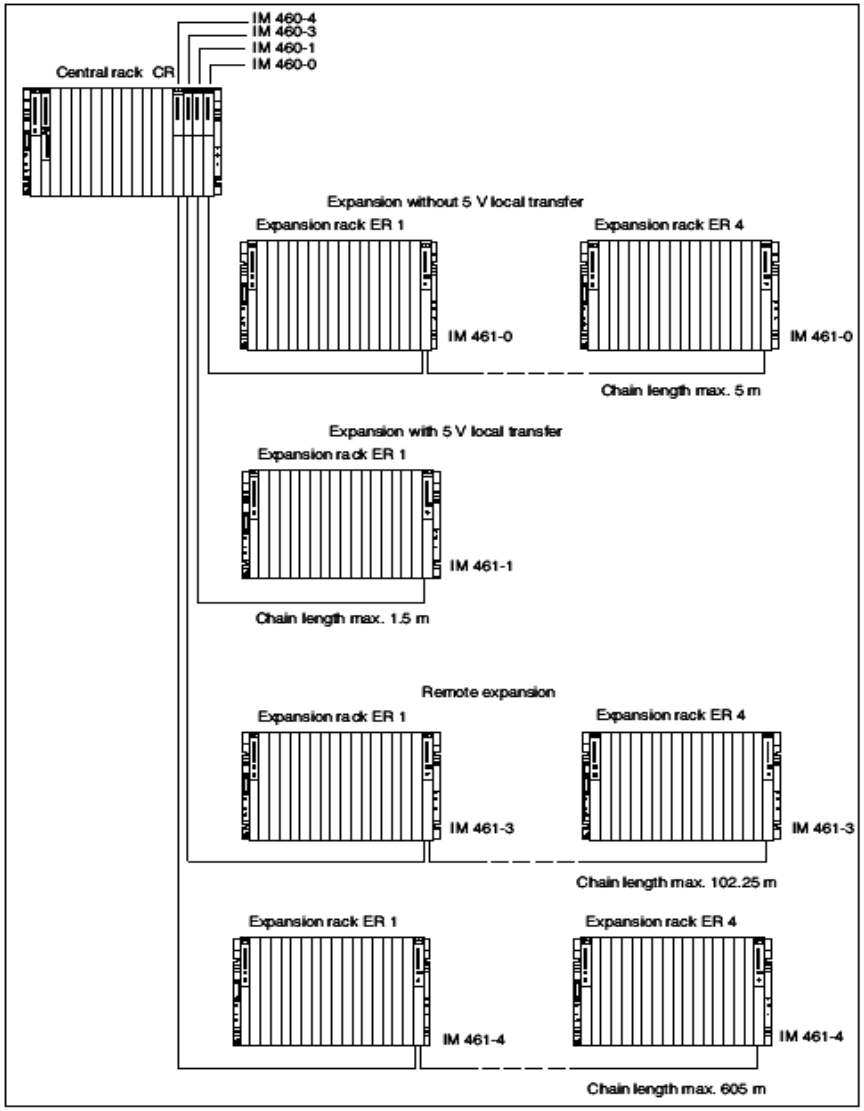
IM 460-4
IM 460-3
IM 460-1
IM 460-0
Central rack CR
Expansion without 5 V local transfer
Expansion rack ER 1
Expansion rack ER 4
IM 461-0
IM 461-0
Chain length max. 5 m
Expansion with 5 V local transfer
Expansion rack ER 1
IM 461-1
Chain length max. 1.5 m
Remote expansion
Expansion rack ER 1
Expansion rack ER 4
IM 461-3
IM 461-3
Chain length max. 102.25 m
Expansion rack ER 1
Expansion rack ER 4
IM 461-4
IM 461-4
Chain length max. 605 m

ماژول IM 463-2

توسط این مدل از ماژول های ارتباطی، S7-400 می تواند با رک های توسعه یافته PLC های سری S5 ارتباط برقرار کند.

این IM در رک مرکزی S7-400 قرار می گیرد و از آن طرف نیز در رک S5 می توان از IM 314 استفاده نمود. رک های توسعه یافته S5 می توانند مدل های زیر باشند.

EU 183U

EU 185U

EU 186U

ER701-2

ER 701-3

در رک های توسعه یافته S5 می توان تمامی کارتهای ورودی و خروجی دیجیتال و یا آنالوگ را قرار داد.

در این ارتباط حداکثر فاصله می تواند ٦٠٠ متر باشد. در ضمن در رک مرکزی S7-400 می توان ٤ ماژول ارتباط IM 463 قرار داد. هر پورت موجود در این کارت (C1 و C2) نیز می تواند به ٤ رک توسعه یافته S5 متصل شود.

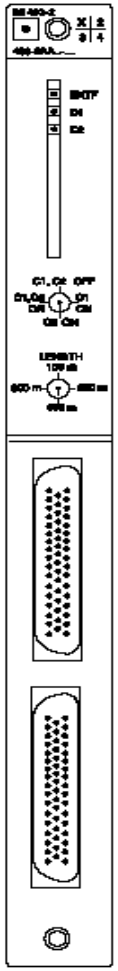

بر روی این کارت IM یک سوئیچ غلطکی جهت تعیین

پورت به کار گرفته شده تعبیه شده است.

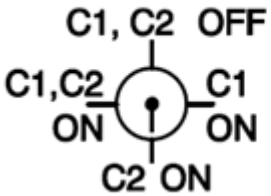

*حالت C1 ON : تنها از پورت C1 استفاده می شود.

*حالت C2 ON : تنها از پورت C2 استفاده می شود.

*حالت C1 , C2 ON : از هر دو پورت استفاده می شود

*حالت C1 , C2 OFF : هر دو پورت غیر فعال می باشند.

همچنین بر روی این کارت IM یک سوئیچ غلطکی نیز جهت تعیین متراژ کابل تعبیه شده است.

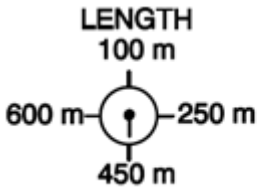

Switch Position	Meaning
100	Cable length 1 to 100 m
250	Cable length 100 to 250 m
450	Cable length 250 to 450 m
600	Cable length 450 to 600 m

نکته مهم

زمانی که PLC در حالت RUN می باشد، هیچ گاه اقدام به تغییر وضعیت سوئیچ های آدرس نکنید. همیشه تغییرات را در وضعیت STOP اعمال نمایید.

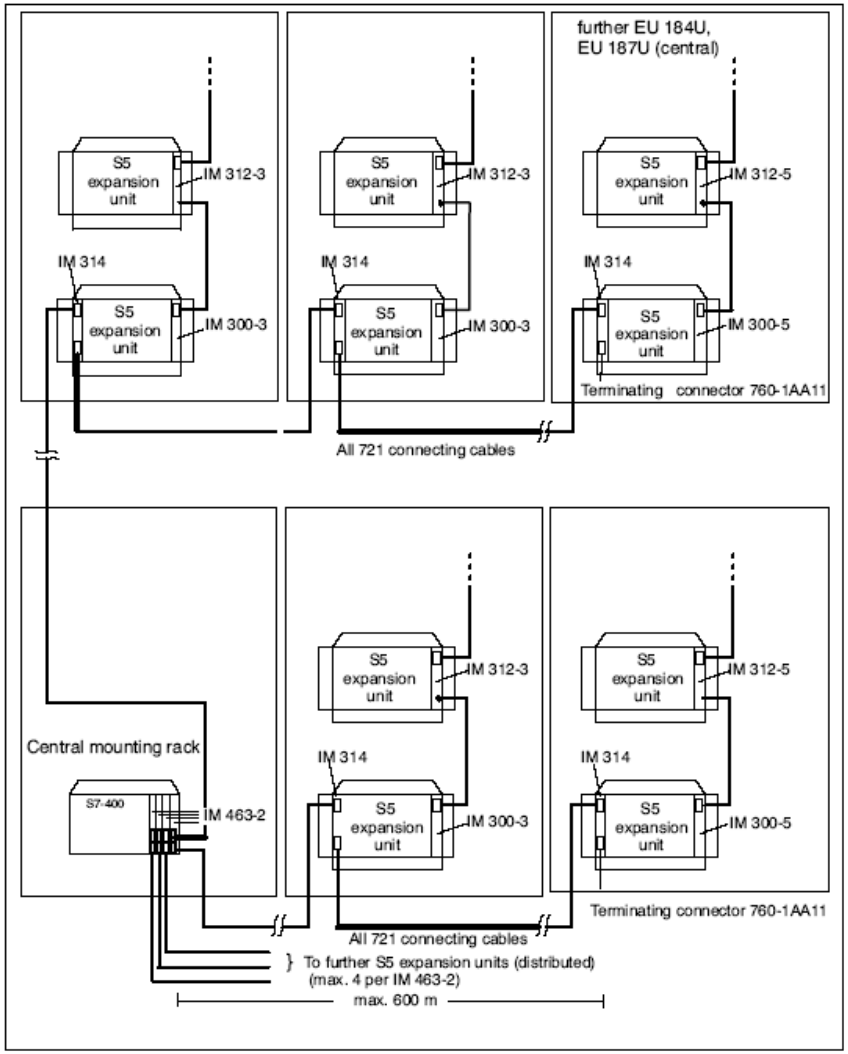
further EU 184U,
EU 187U (central)
S5 expansion unit
IM 312-3
IM 312-5
IM 314
IM 300-3
IM 300-5
Terminating connector 760-1AA11
All 721 connecting cables
Central mounting rack
S7-400
IM 463-2
To further S5 expansion units (distributed)
(max. 4 per IM 463-2)
max. 600 m

ماژول IM 467/IM467 FO

توسط این ماژول ارتباطی S7-400 می تواند در حالت MASTER در یک شبکه Profibus قرارگیرد. به عبارت دیگر توسط این IM این امکان برای S7-400 به وجود می آید که بتواند با ET ها ، HMI ، PC و سایر تجهیزات در شبکه تبادل اطلاعات کند. در رک اصلی S7-400 حداکثر ٤ عدد از این IM ها می توانند قرار گیرند.

IM 467

نکته

این IM با CP مخصوص Profibus (CP 443-5) نمی تواند با یکدیگر استفاده شوند.

به پورت DP این ماژول سرکابل های مخصوص شبکه متصل می شوند.

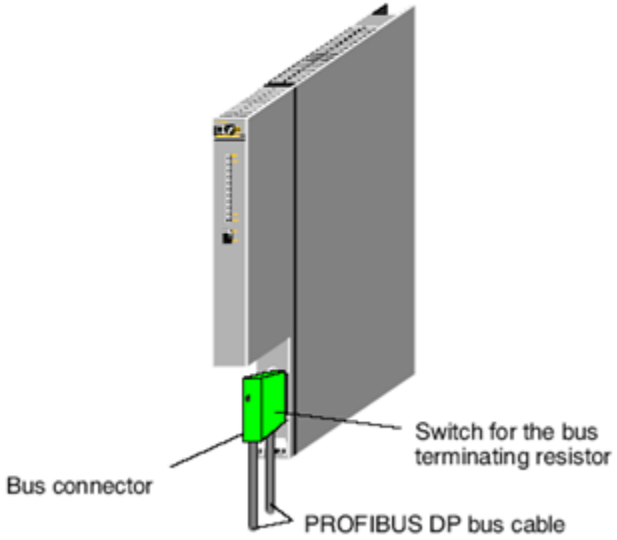

سرعت انتقال دیتا در این حالت می تواند 9.6Kbps تا 12Mbps تنظیم شود. البته در مسافتهای مختلف این سرعت نیز تغییر می یابد.

Transmission Rate in Kbps	9.6	19.2	93.75	187.5	500	1500	3000	6000 W	12000
Max. Length of a Bus Segment in m	1.000	1.000	1.000	1.000	400	200	100	100	100
Max. Number of Bus Segments 1)	10	10	10	10	10	10	10	10	10
Max. Length in m	10.000	10.000	10.000	10.000	4.000	2.000	1.000	1.000	1.000

نوع دیگری از این IM که در ادامه مشخصاتش عبارت FO می باشد، قابلیت اتصال به شبکه پروفیباس را توسط فیبر نوری دارا می باشد.

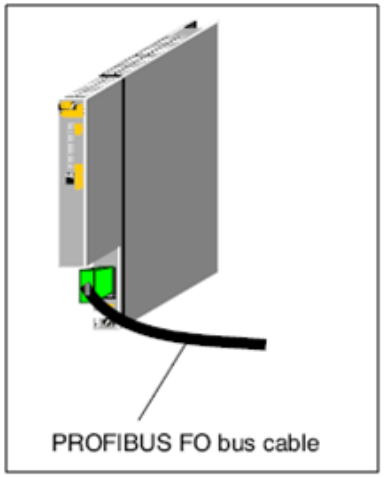

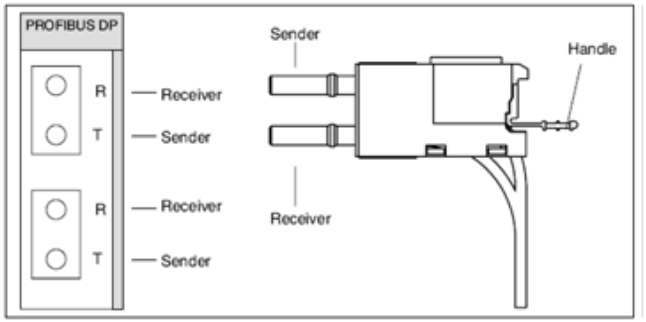

A.Oveisifar
Akb_Oveisifar@yahoo.com

آشنایی با ماژول های FM

از این ماژول ها به منظور انجام مقاصد خاص استفاده می شود. در واقع این ماژول ها می توانند عملیاتی مانند شمارش پالس های فرکانس بالا، تولید پالس های فرکانس بالا و سیگنال های کنترلی جهت کنترل سرو موتور و موتورپله ای ، کنترلرهای PID و... پردازش کنند.

Function modules	
Counting	FM 450-1 counter module
Positioning	FM 451 positioning module for rapid traverse/creep speed drives
	FM 452 electronic cam controller
	FM 453 positioning module
Closed-loop control	FM 455 closed-loop control module
	FM 458-1 DP application module

A.Oveisifar
Akb_Oveisifar@yahoo.com

FM450-1

این ماژول یک شمارنده ۲ کاناله ۳۲ بیتی جهت شمارش پالس های دریافتی از انکودرهای افزایشی با سطح ولتاژ 24V و 5V می باشد. ماکزیمم فرکانس قابل شمارش 500KHZ می باشد.

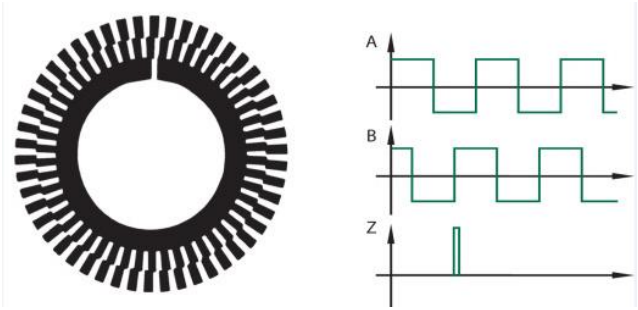

Incremental 24V

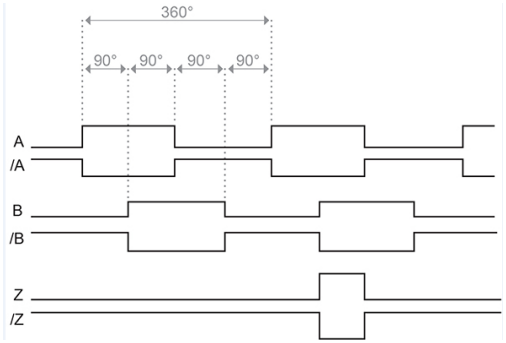

Incremental 5V TTL

A.Oveisifar
Akb_Oveisifar@yahoo.com

به ماژول FM450-1 سیگنال های زیر قابل اتصال می باشند.

Which signals can the FM 450-1 count?

The FM 450-1 can count signals that are generated by the following encoders:

- Incremental 5-V encoders
- Incremental 24-V encoders
- 24-V pulse encoders with direction level
- 24-V initiators without direction level

  e.g., light barrier or BERO

A.Oveisifar
Akb_Oveisifar@yahoo.com

کاربرد FM450-1 در یک پروسه صنعتی

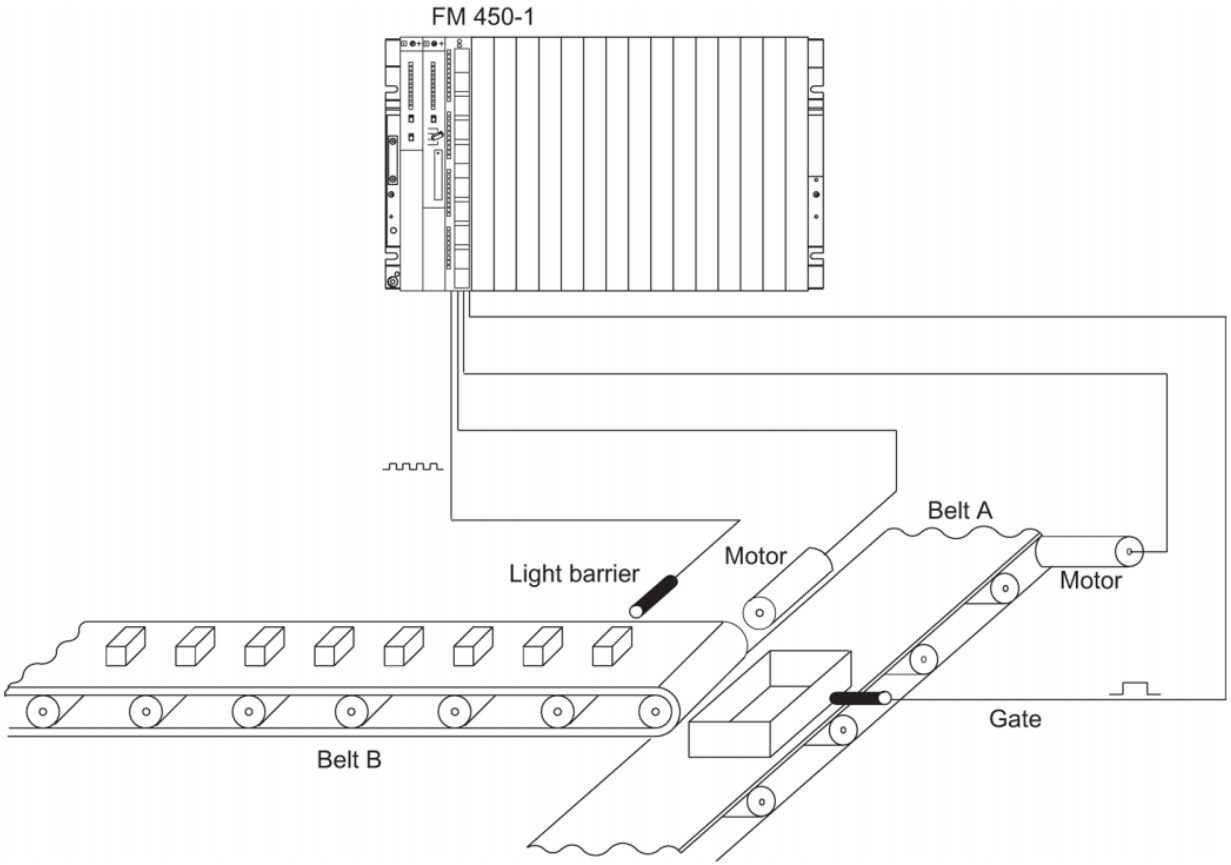

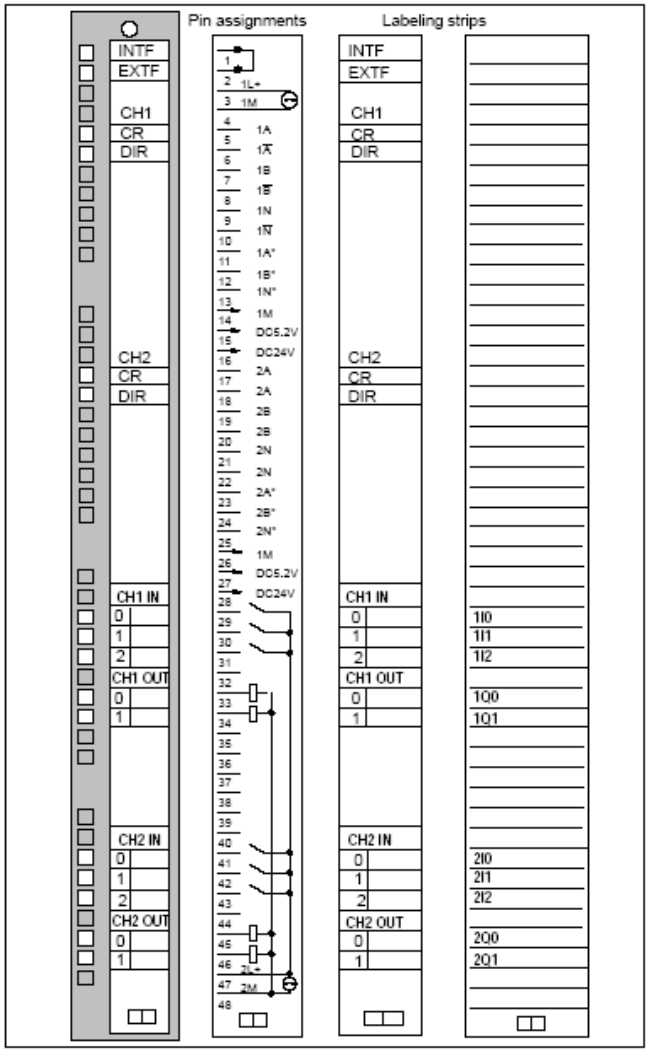
Pin assignments
Labeling strips
INTF
EXTF
CH1
CR
DIR
CH2
CR
DIR
CH1 IN
0
1
2
CH1 OUT
0
1
CH2 IN
0
1
2
CH2 OUT
0
1
1L+
1M
1A
1Ā
1B
1B̄
1N
1N̄
1A*
1B*
1N*
1M
DC5.2V
DC24V
2A
2A
2B
2B
2N
2N
2A*
2B*
2N*
1M
DC5.2V
DC24V
2L+
2M
1I0
1I1
1I2
1Q0
1Q1
2I0
2I1
2I2
2Q0
2Q1

A.Oveisifar
Akb_Oveisifar@yahoo.com

ترمینال های FM450-1

Terminal	Name	Inputs/ outputs	Function			
			5 V encoder RS 422, symmetrical	24 V encoder, asymmetric	24-V pulse encoder with direction level	24 V initiator
1			-			
2			-			
3	1L+	ON	24 V auxiliary voltage supply for encoders			
4	1M	ON	Auxiliary voltage ground to supply encoders			
Counter 1						
5	1 A	ON	Encoder signal A	-		
6	1 /A	ON	Encoder signal /A	-		
7	1 B	ON	Encoder signal B	-		
8	1 /B	ON	Encoder signal /B	-		
9	1 N	ON	Encoder signal N	-		
10	1 /N	ON	Encoder signal /N	-		
11	1 A*	ON	-	Encoder signal A*		
12	1 B*	ON	-	Encoder signal B*	Directional signal	-
13	1 N*	ON	-	Encoder signal N*	-	
14	1M	OFF	Ground for encoder power supply			
15	5.2 VDC	OFF	5.2 V encoder power supply	-		
16	24 VDC	OFF	-	24 V encoder power supply		
Counter 2						
17	2 A	ON	Encoder signal A	-		
18	2 /A	ON	Encoder signal /A	-		
19	2 B	ON	Encoder signal B	-		
20	2 /B	ON	Encoder signal /B	-		
21	2 N	ON	Encoder signal N	-		
22	2 /N	ON	Encoder signal /N	-		
23	2 A*	ON	-	Encoder signal A*		
24	2 B*	ON	-	Encoder signal B*, directional signal		
25	2 N*	ON	-	Encoder signal N*		
26	1M	OFF	Ground for encoder power supply			
27	5,2 VDC	OFF	5,2 V encoder power supply	-		
28	24 VDC	OFF	-	24 V encoder power supply		

A.Oveisifar
Akb_Oveisifar@yahoo.com

FM451

از این ماژول در کاربردهای کنترل موقعیت استفاده می شود که می تواند موقعیت را توسط پالس های دریافتی از انکودر محاسبه و فرمان های لازم را به مدارات کنتاکتوری جهت افزایش یا کاهش سرعت صادر کند. فرامین دیجیتال این کارت می تواند به موتورهای دالاندر(تغییر قطب–دو سرعته) متصل شود . این ماژول دارای ۳ کانال جهت کنترل ۳ محور به صورت مستقل می باشد.

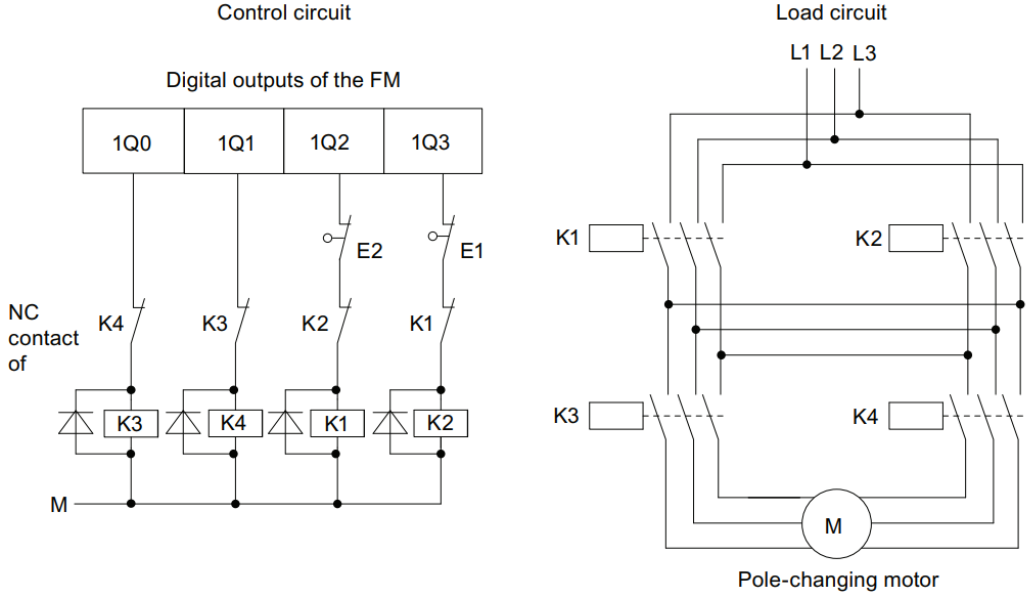

A.Oveisifar
Akb_Oveisifar@yahoo.com

کنترل یک محور توسط F451

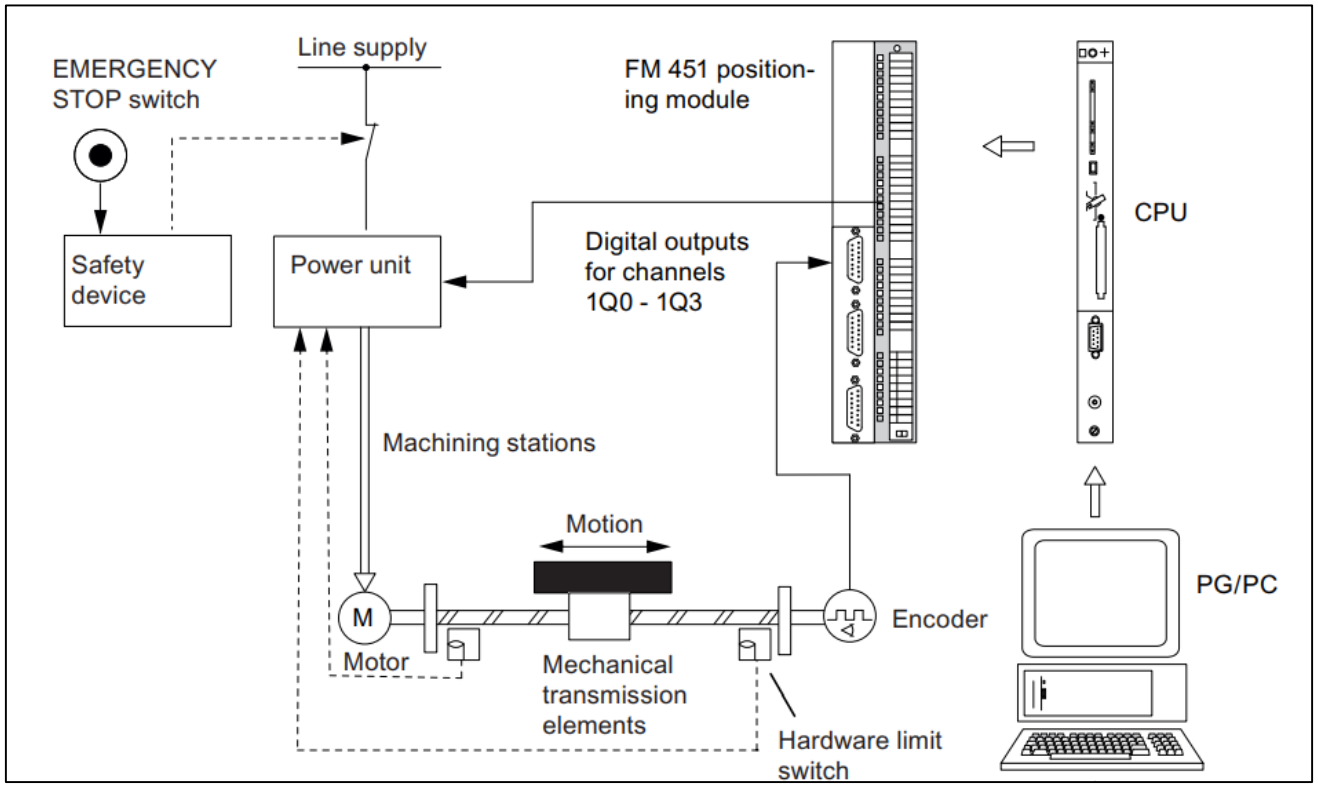

A.Oveisifar
Akb_Oveisifar@yahoo.com

انکودرهای زیر می توانند به ماژول FM451 متصل شوند.

- Incremental encoders with 5 V differential signal, symmetrical
- Incremental encoders with 24 V signal, asymmetrical
- SSI absolute encoder

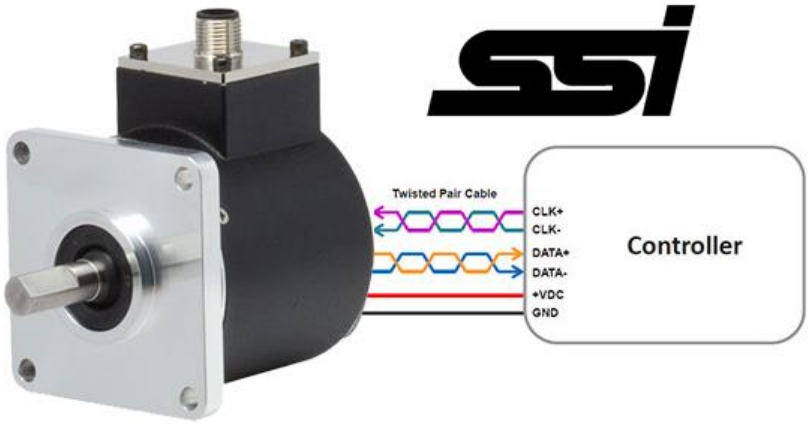

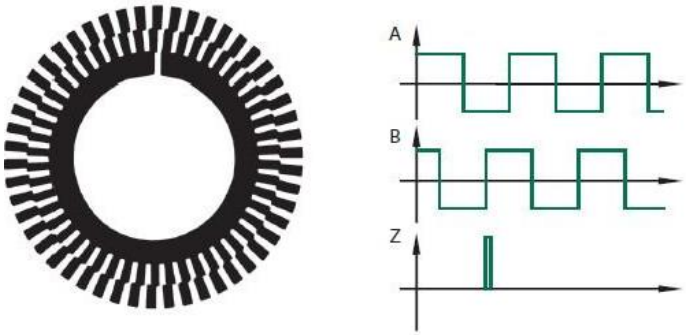

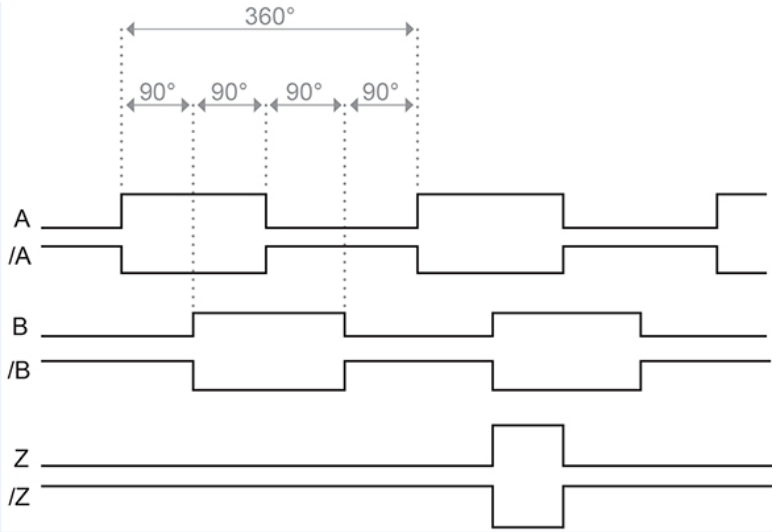

A.Oveisifar
Akb_Oveisifar@yahoo.com

مشخصات FM451

Overview of the positioning module

- **3 axes, axes types:**
  - Linear axis
  - Rotary axis
- **4 digital outputs per axis**
- **4 digital inputs per axis**
- **Typical drives/motors:**
  - Standard motor, contactor-controlled
  - Standard motor on frequency inverter (e.g. MICROMASTER)
  - Asynchronous motor on power unit with vector control
- **Position measuring systems:**
  - Incremental encoder 5 V, symmetrical
  - Incremental encoder 24 V, asymmetrical
  - SSI absolute encoder
- **Monitoring functions:**
  - Operating range monitoring by means of software limit switches
  - Standstill monitoring
  - Encoder monitoring
  - Monitoring for axis motion and target approach

A.Oveisifar
Akb_Oveisifar@yahoo.com

پروفایل حرکتی با FM451

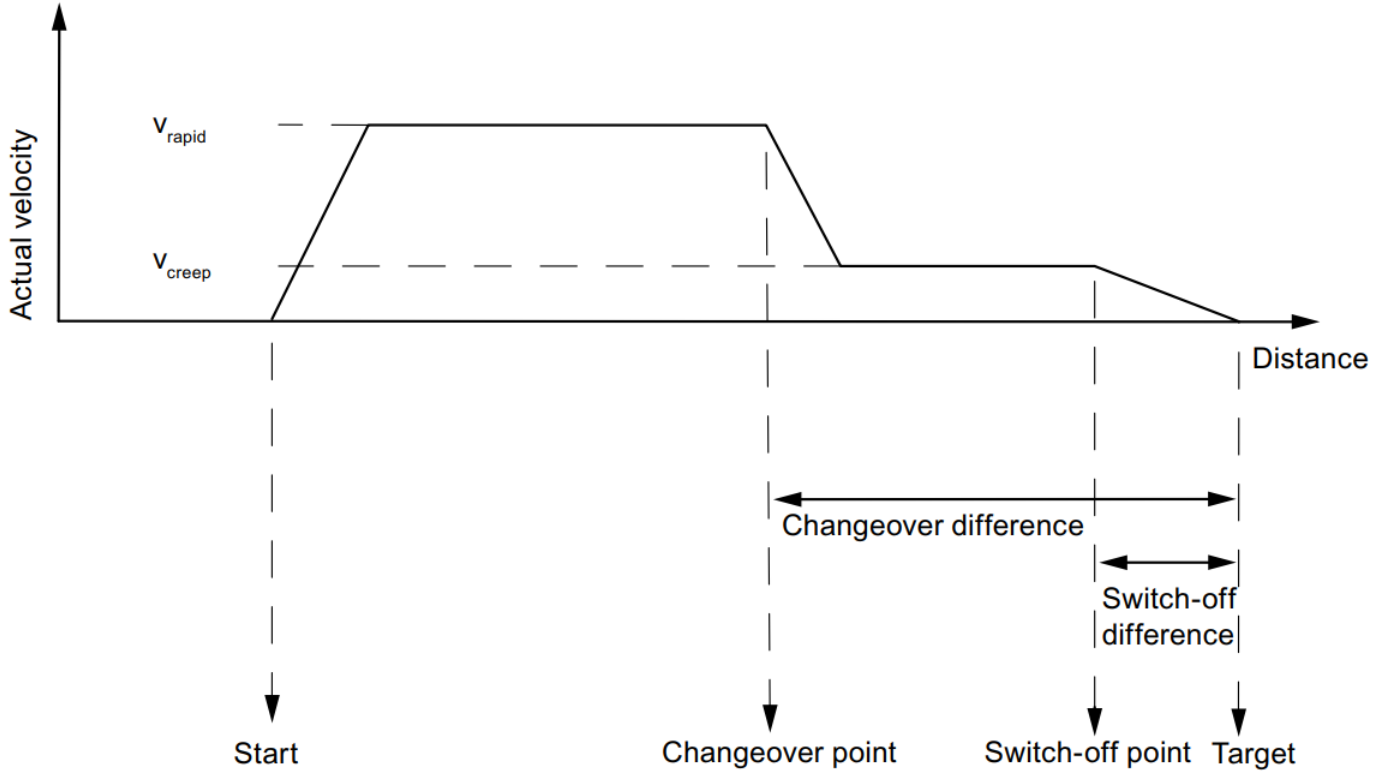

A.Oveisifar
Akb_Oveisifar@yahoo.com

این ماژول دارای ۳ پورت ۱۵ پین جهت اتصال انکودر می باشد. در واقع ماژول با دریافت پالس های دریافتی از انکودرها، موقعیت میز را تشخیص و فرامین کنترلی را جهت افزایش سرعت یا کاهش آن در هر جهت صادر می کند.

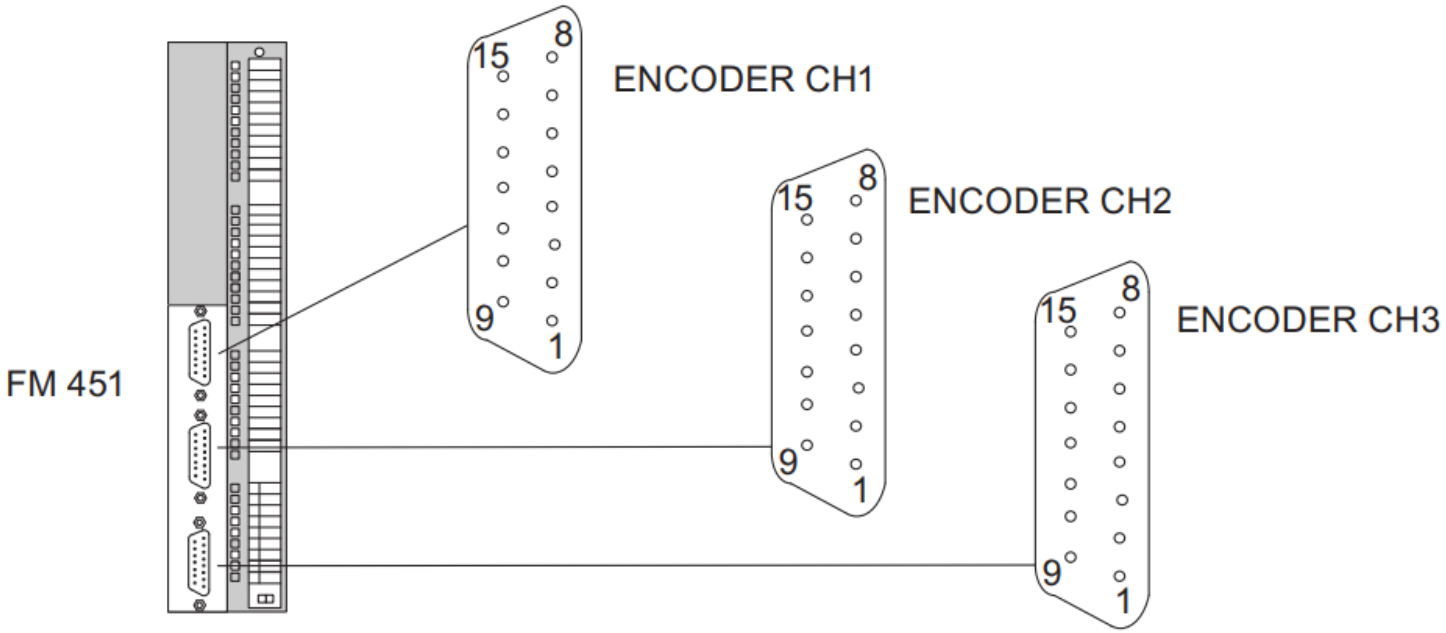

A.Oveisifar
Akb_Oveisifar@yahoo.com

پین های مربوط به پورت های انکودر

Pin	Name	Incremental encoder (24V)	Incremental encoder (5V)	Absolute encoder
1	A*	Encoder signal A	---	---
2	CLS	---	---	SSI shift clock
3	/CLS	---	---	SSI shift clock inverse
4	B*	Encoder signal B	---	---
5	24 VDC	Encoder supply	Encoder supply	Encoder power supply
6	5.2 VDC	---	Encoder power supply	Encoder power supply
7	M	Ground	Ground	Ground
8	N*	Zero mark signal	---	---
9	RE	Current sourcing/current sinking[1)]	---	---
10	N	---	Zero mark signal	---
11	/N	---	Zero mark signal, inverse	---
12	/B	---	Encoder signal B, inverse	---
13	B	---	Encoder signal B	---
14	/A / /DAT	---	Encoder signal A, inverse	SSI data inverse

A.Oveisifar
Akb_Oveisifar@yahoo.com

ادامه

Pin	Name	Incremental encoder (24V)	Incremental encoder (5V)	Absolute encoder
15	A / DAT	---	Encoder signal A	SSI data
[1] See chapter "Wiring diagram of the incremental encoder Siemens 6FX 2001-4 (Up = 24 V; HTL) (Page 186)".				

A.Oveisifar
Akb_Oveisifar@yahoo.com

اتصالات

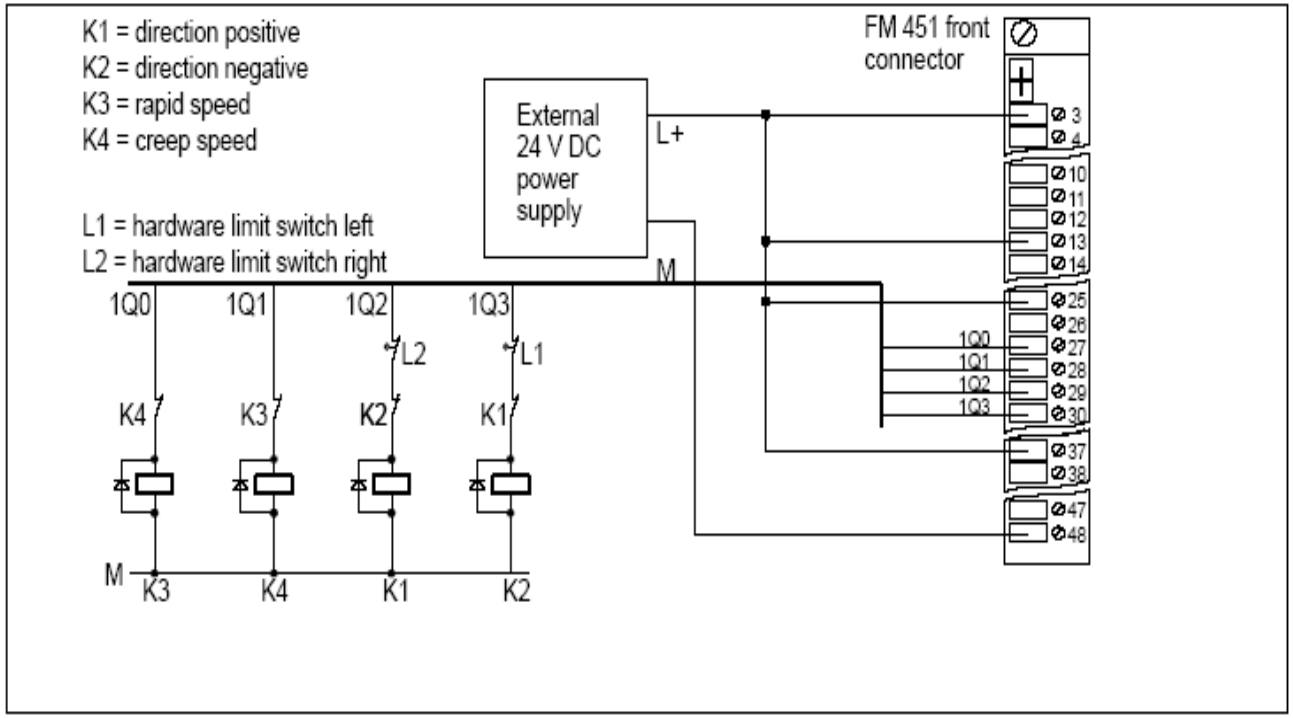

A.Oveisifar
Akb_Oveisifar@yahoo.com

نحوه اتصال انکودر افزایشی RS422 – 5V به FM451

Connection diagram

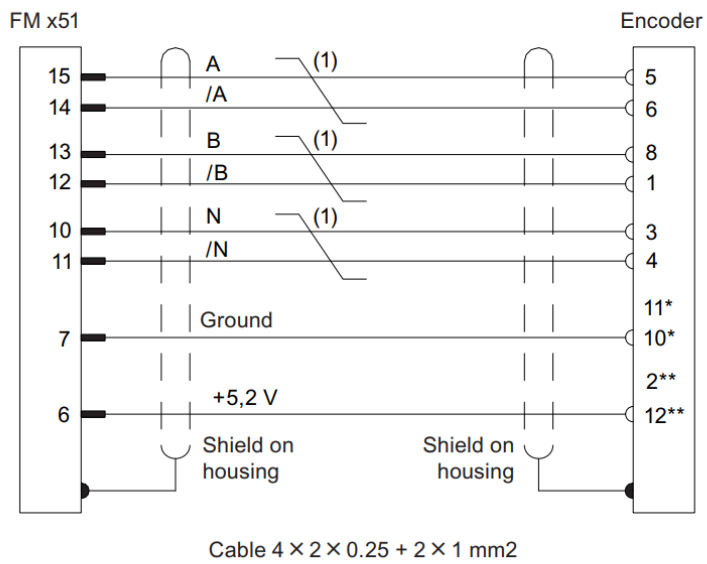

(1) Twisted-pair cables

* Pins 10 and 11 are internally bridged.
** Pins 2 and 12 are internally bridged.

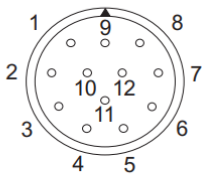

12-pin circular connector Socket
Siemens 6FX2003-0SU12
Connection side (solder side)

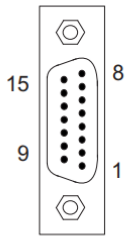

15-pin sub D connector, connection side (solder side) metallized housing with screw interlock 6FC9341-1HC

A.Oveisifar
Akb_Oveisifar@yahoo.com

نحوه اتصال انکودر افزایشی RS422 – 24V به FM451

Connection diagram

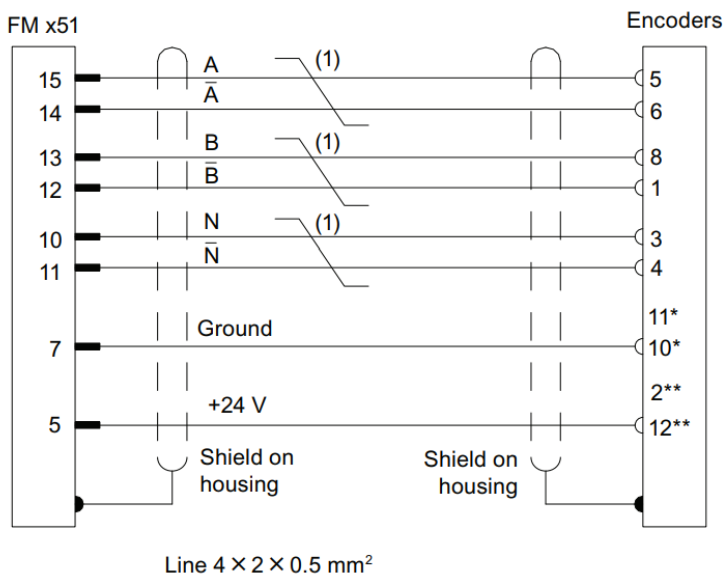

(1) Twisted-pair cables

* Pins 10 and 11 are internally bridged.
** Pins 2 and 12 are internally bridged.

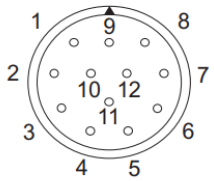

Circular connector 12-pin socket
Siemens 6FX2003-0SU12
Connection side (solder side)

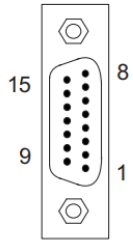

15-pin sub D connector, connection side (solder side) metallized housing with screw interlock 6FC9341-1HC

A.Oveisifar
Akb_Oveisifar@yahoo.com

نحوه اتصال انکودر افزایشی HTL – 24V به FM451

Connection diagram

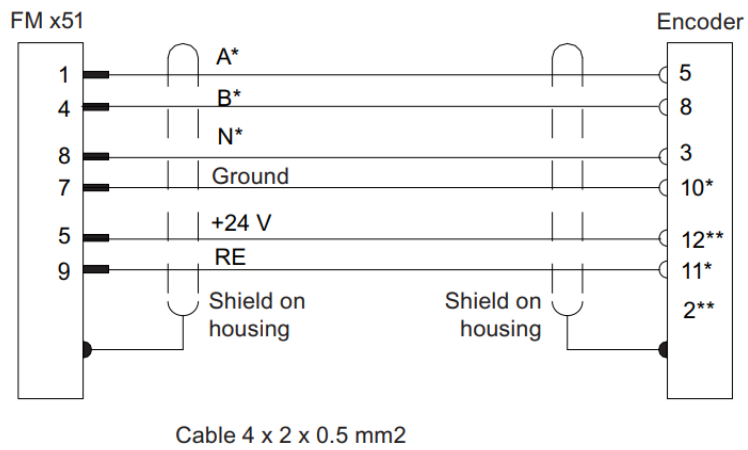

* Pins 10 and 11 are internally bridged.
** Pins 2 and 12 are internally bridged.

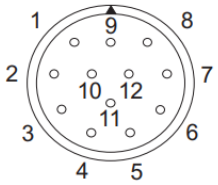

Circular connector 12-pin socket
Siemens 6FX2003-0SU12
Connection side (solder side)

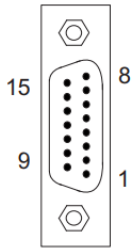

15-pin sub D connector, connection side (solder side) metallized housing with screw interlock 6FC9341-1HC

A.Oveisifar
Akb_Oveisifar@yahoo.com

نحوه اتصال انکودر افزایشی SSI – 24V به FM451

Connection diagram

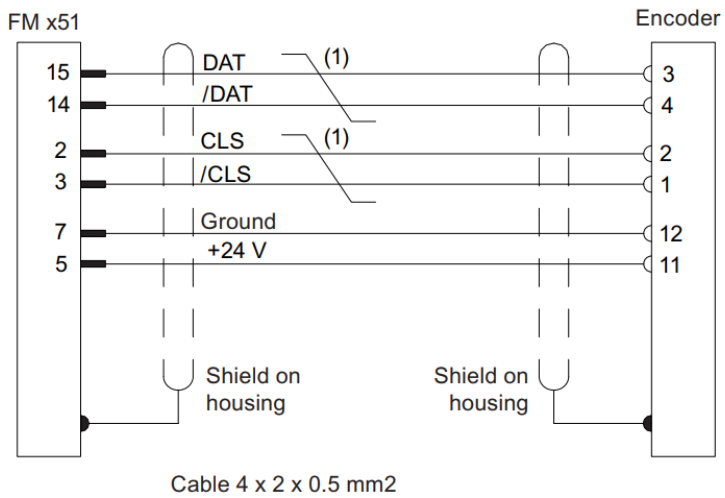

(1) Twisted-pair cables

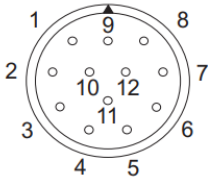

Circular connector 12-pin socket
Siemens 6FX2003-0SU12
Connection side (solder side)

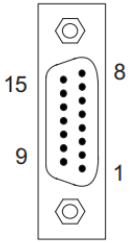

15-pin sub D connector, connection side (solder side) metallized housing with screw interlock 6FC9341-1HC

A.Oveisifar
Akb_Oveisifar@yahoo.com

FM452

این ماژول یک Cam Controller سریع می باشد که می تواند موقعیت را توسط پالس های انکودر تشخیص و فرمان های برنامه ریزی شده را به خروجی صادر کند.

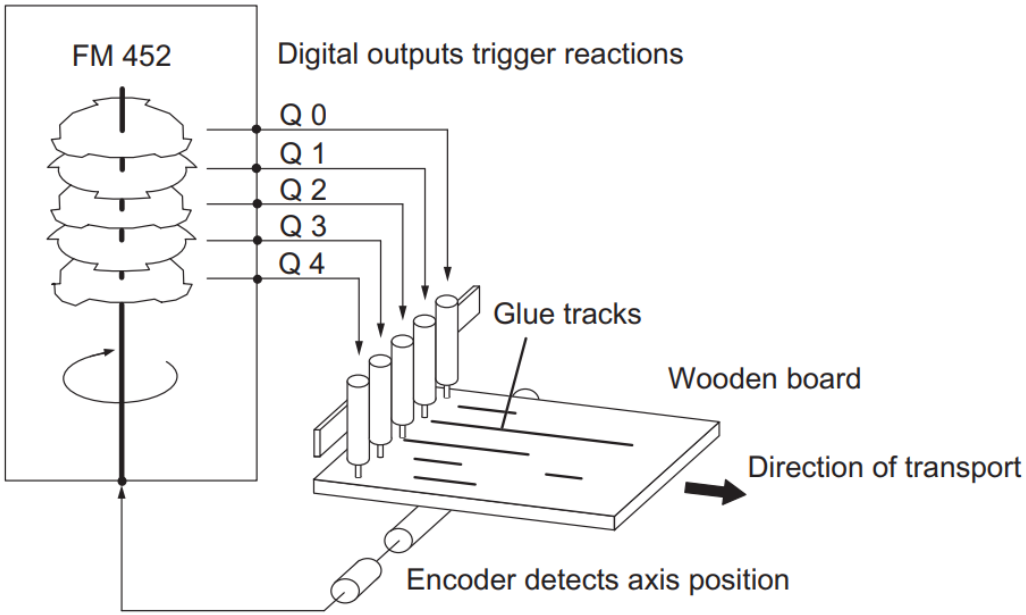

A.Oveisifar
Akb_Oveisifar@yahoo.com

کاربرد FM452 در صنایع چوب جهت ریختن چسب در مسیرهای مختلف را ملاحظه می کنید.

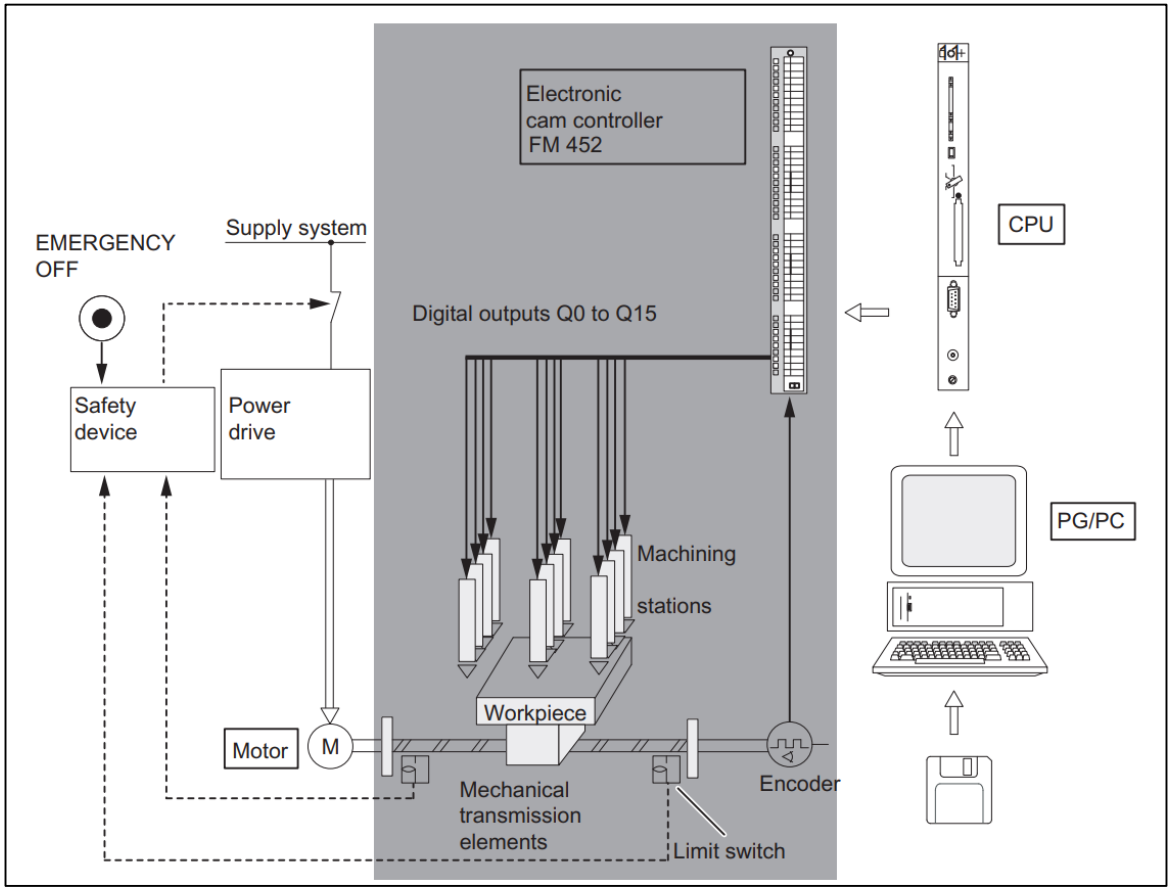

A.Oveisifar
Akb_Oveisifar@yahoo.com

تایپ CAM می تواند هم به صورت زمانی و هم به صورت مکانی باشد.

	Position-based cam	Time-based cam
Representation	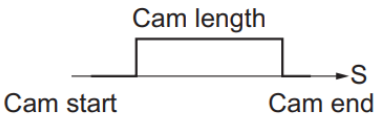	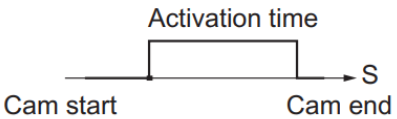

در شکل یک مثال از CAM بر اساس موقعیت را ملاحظه می کنید.

Cam	Cam start	Cam end
1	101 µm	106 µm
2	100 µm	104 µm

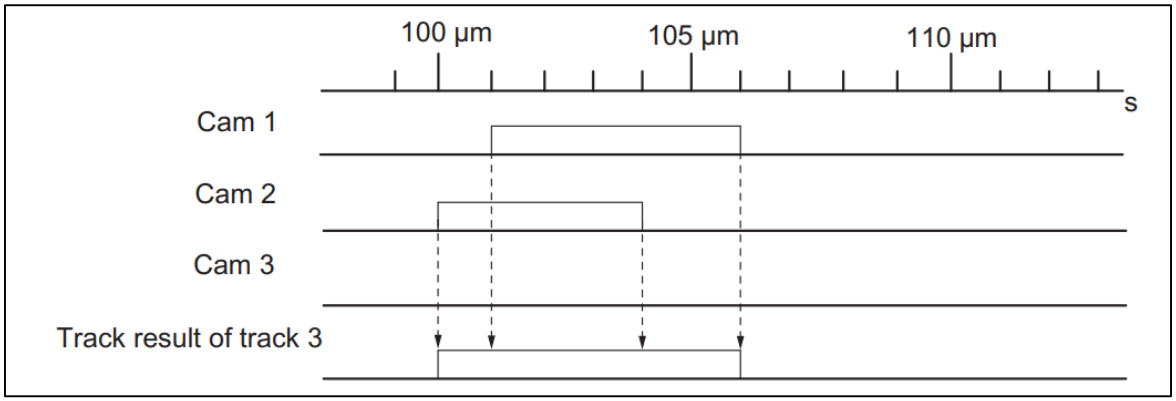

A.Oveisifar
Akb_Oveisifar@yahoo.com

به ماژول FM452 انکودرهای زیر قابل اتصال می باشد.

Pin	Name	Proximity switch	Incremental encoder	Absolute encoder
1		---		
2		---		
3	1L+	Auxiliary supply 24 V DC		
4	A/DAT	---	Encoder signal A (5 V)	SSI data
5	/A / /DAT	---	Encoder signal A inverse (5 V)	SSI data inverse
6	B/CLI [1]	---	Encoder signal B (5 V)	SSI shift clock input [1]
7	/B / /CLI [1]	---	Encoder signal B inverse (5 V)	SSI shift clock input inverse [1]
8	N	---	Zero mark signal (5 V)	---
9	/N	---	Zero mark signal inverse (5 V)	---
10	CLS [2]	---	---	SSI shift clock output
11	/CLS [2]	---	---	SSI shift clock output inverse
12	A*	Encoder signal A (24 V)		---
13	B*	---	Encoder signal B (24 V)	---
14	N*	---	Zero mark signal (24 V)	---
15	Q0	Digital output 0		
16	Q1	Digital output 1		
17	Q2	Digital output 2		
18	Q3	Digital output 3		
19	Q4	Digital output 4		
20	Q5	Digital output 5		
21	Q6	Digital output 6		
22	Q7	Digital output 7		
23	5.2 V DC	---	Encoder supply (5.2 V)	
24	24 V DC	Encoder supply (24 V)		
25	M [3]	Encoder ground		
26	2L+	Auxiliary supply 24 V DC		
27	Computer Unit	---	Current sourcing/current sinking[4]	---
28	Q8	Digital output 8		
29	Q9	Digital output 9		
30	Q10	Digital output 10		

A.Oveisifar
Akb_Oveisifar@yahoo.com

ادامه

Pin	Name	Proximity switch	Incremental encoder	Absolute encoder
31	Q11	Digital output 11		
32	Q12	Digital output 12		
33	Q13	Digital output 13		
34	Q14	Digital output 14		
35	Q15	Digital output 15		
36	3L+	Auxiliary supply 24 V DC		
37	I0	Brake cam track enable		
38	I1	Length measurement/ edge detection/ set actual value on-the-fly		
39	I2	Reference point switch		
40	I3	Enable track signal 3		
41	I4	Enable track signal 4		
42	I5	Enable track signal 5		
43	I6	Enable track signal 6		
44	I7	Enable track signal 7		
45	I8	Enable track signal 8		
46	I9	Enable track signal 9		
47	I10	Enable track signal 10		
48	M [3]	Ground for auxiliary voltages		

[1] In listen-in mode

[2] In master mode

[3] Ground connections wired on module

[4] See chapter "Wiring Diagram of the Incremental Encoder Siemens 6FX 2001-4 (Up = 24 V; HTL) (Page 174)".

A.Oveisifar
Akb_Oveisifar@yahoo.com

اتصال انکودر افزایشی 5V تفاضلی به ماژول FM452

Connection Diagram for Incremental Encoder Siemens 6FX 2001-2 (Up=5V; RS 422)

Connection diagram

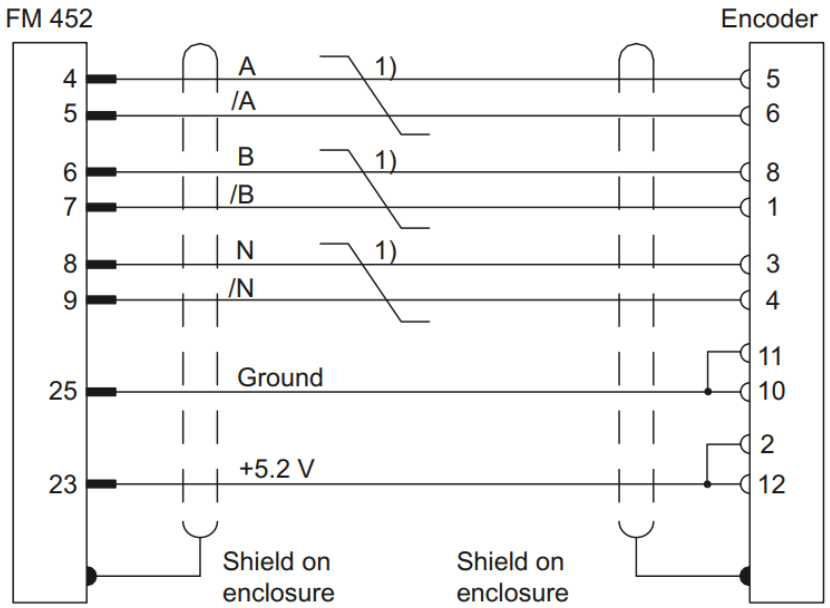

A.Oveisifar
Akb_Oveisifar@yahoo.com

اتصال انکودر افزایشی 24V تفاضلی به ماژول FM452

Connection Diagram for Incremental Encoder Siemens 6FX 2001-2 (Up=24V; RS 422)

Connection diagram

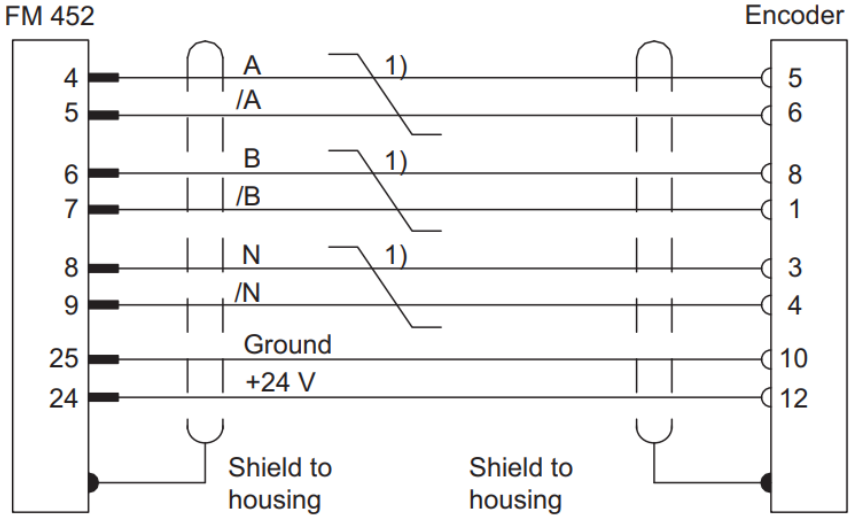

A.Oveisifar
Akb_Oveisifar@yahoo.com

اتصال انکودر افزایشی 24V به ماژول FM452

Wiring Diagram of the Incremental Encoder Siemens 6FX 2001-4
(Up = 24 V; HTL)

Connection diagram

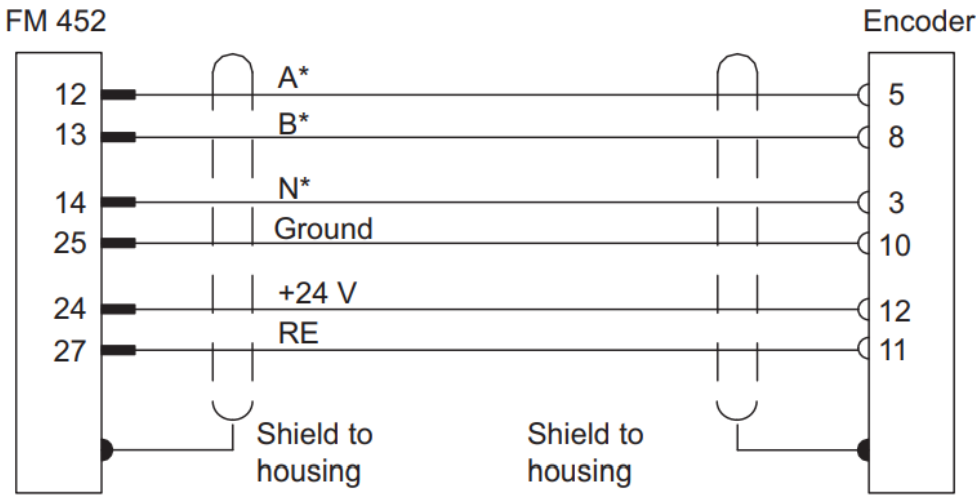

A.Oveisifar
Akb_Oveisifar@yahoo.com

اتصال انکودر 24V ، SSI به ماژول FM452

Connection Diagram for Absolute Encoder Siemens 6FX 2001-5 (Up=24V; SSI)

Connection diagram

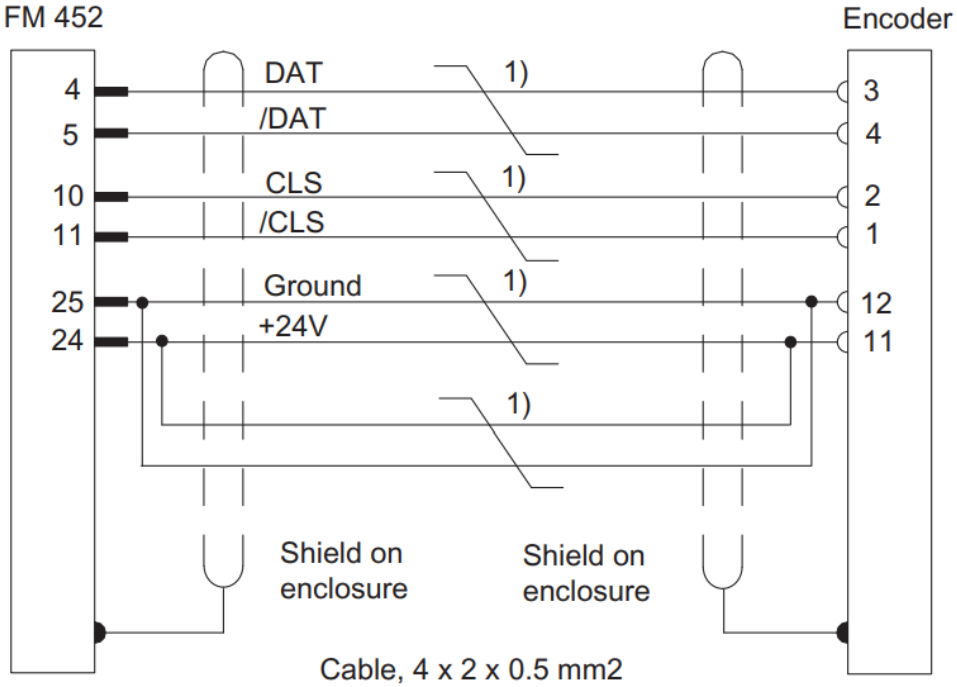

A.Oveisifar
Akb_Oveisifar@yahoo.com

تنظیمات مربوط به FM452 در نرم افزار و تعیین بازهای مورد نظر جهت فعال شدن CAM ها

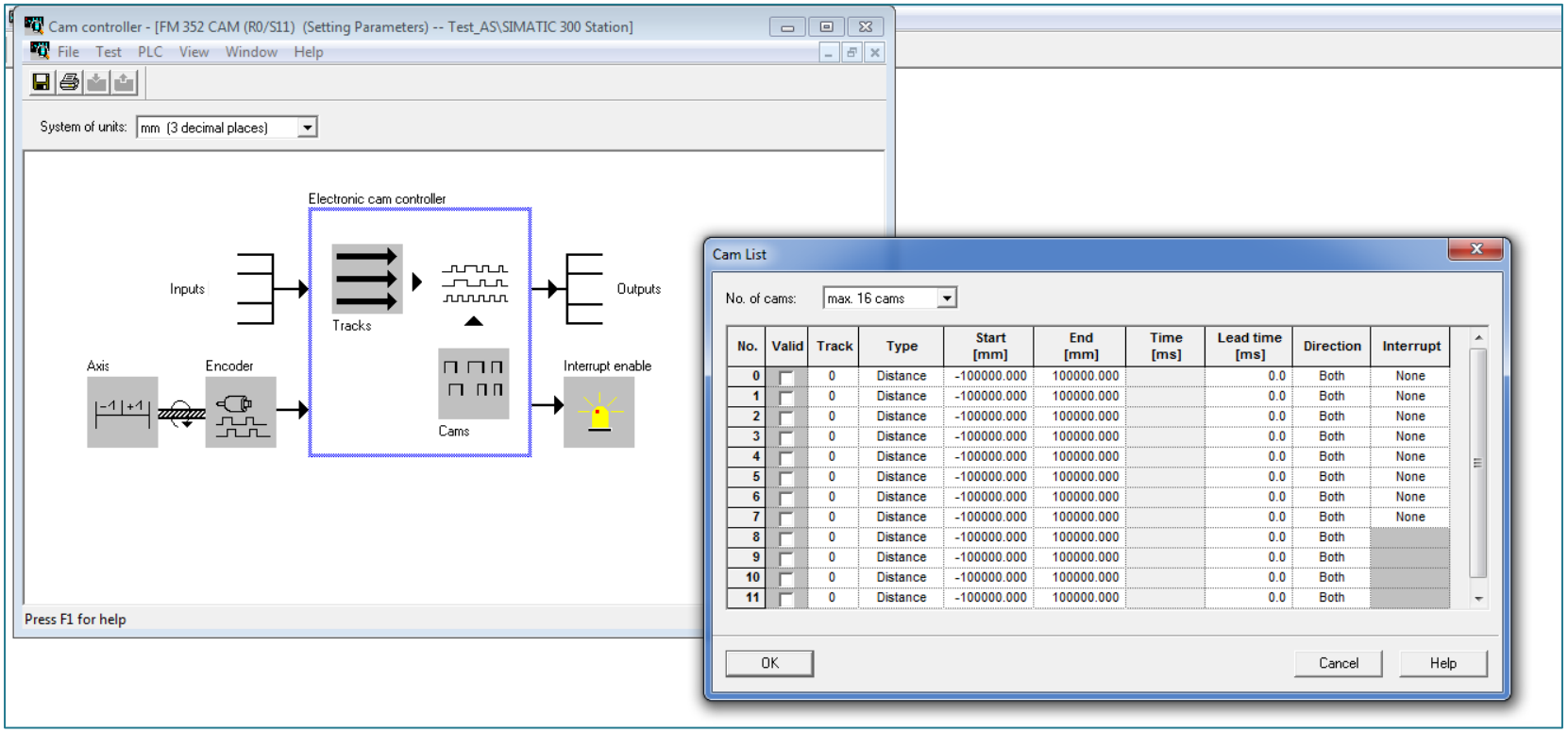

A.Oveisifar
Akb_Oveisifar@yahoo.com

تنظیمات مربوط به FM452 در نرم افزار و تعیین نوع انکودر

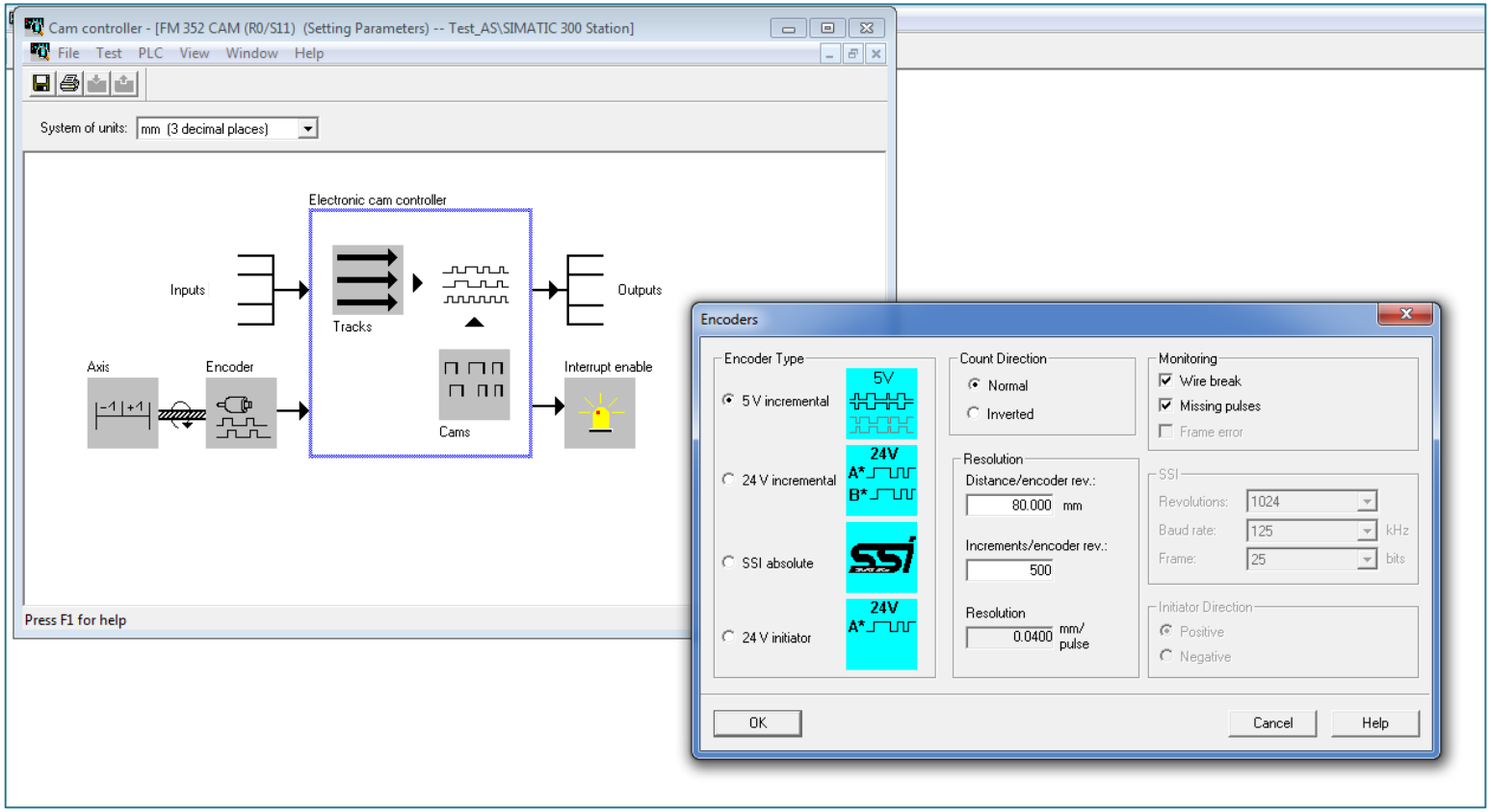

A.Oveisifar
Akb_Oveisifar@yahoo.com

FM453

این ماژول با تولید پالس های کنترلی و سیگنال آنالوگ برنامه ریزی شده برای یک سرو درایو یا موتور پله ای، می تواند در کاربردهای Positioning برای ۳ محور مستقل به کار برده شود.

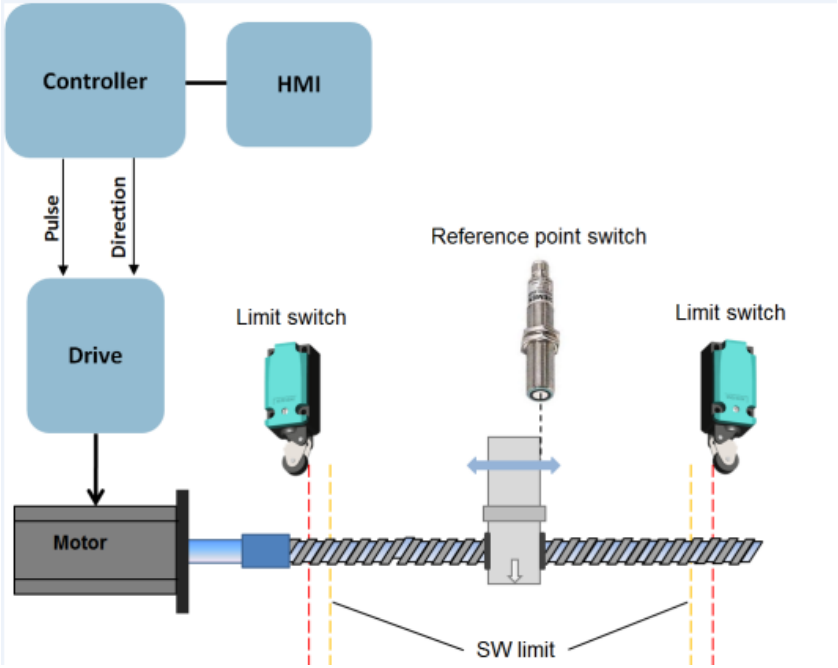

A.Oveisifar
Akb_Oveisifar@yahoo.com

نمای کلی

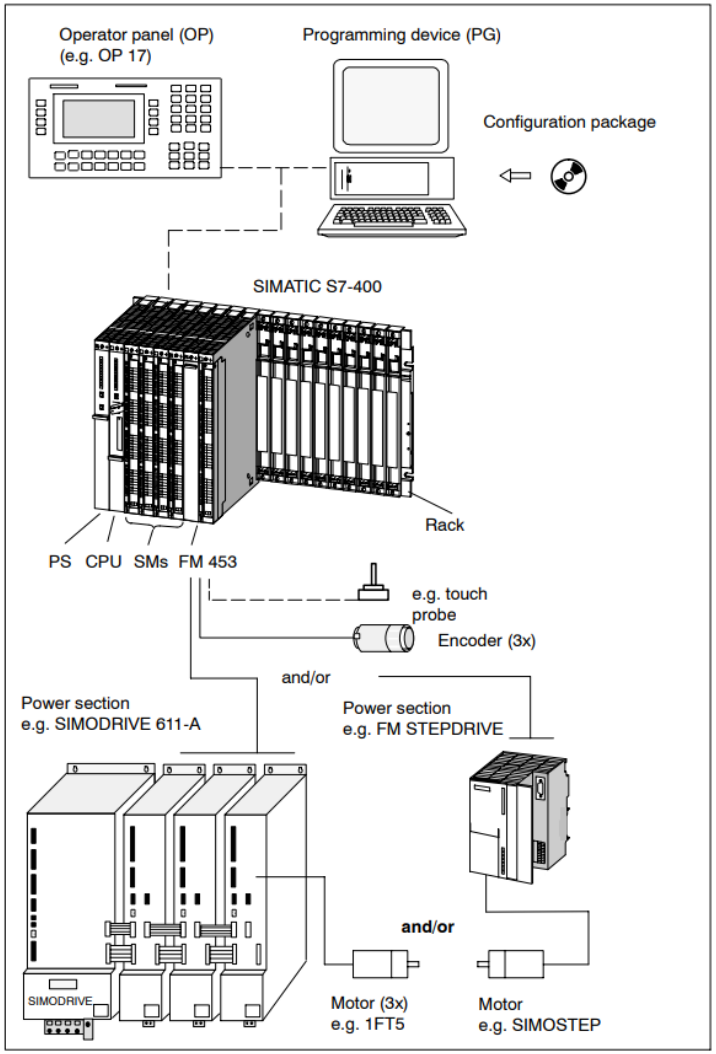

A.Oveisifar
Akb_Oveisifar@yahoo.com

نصب FM453

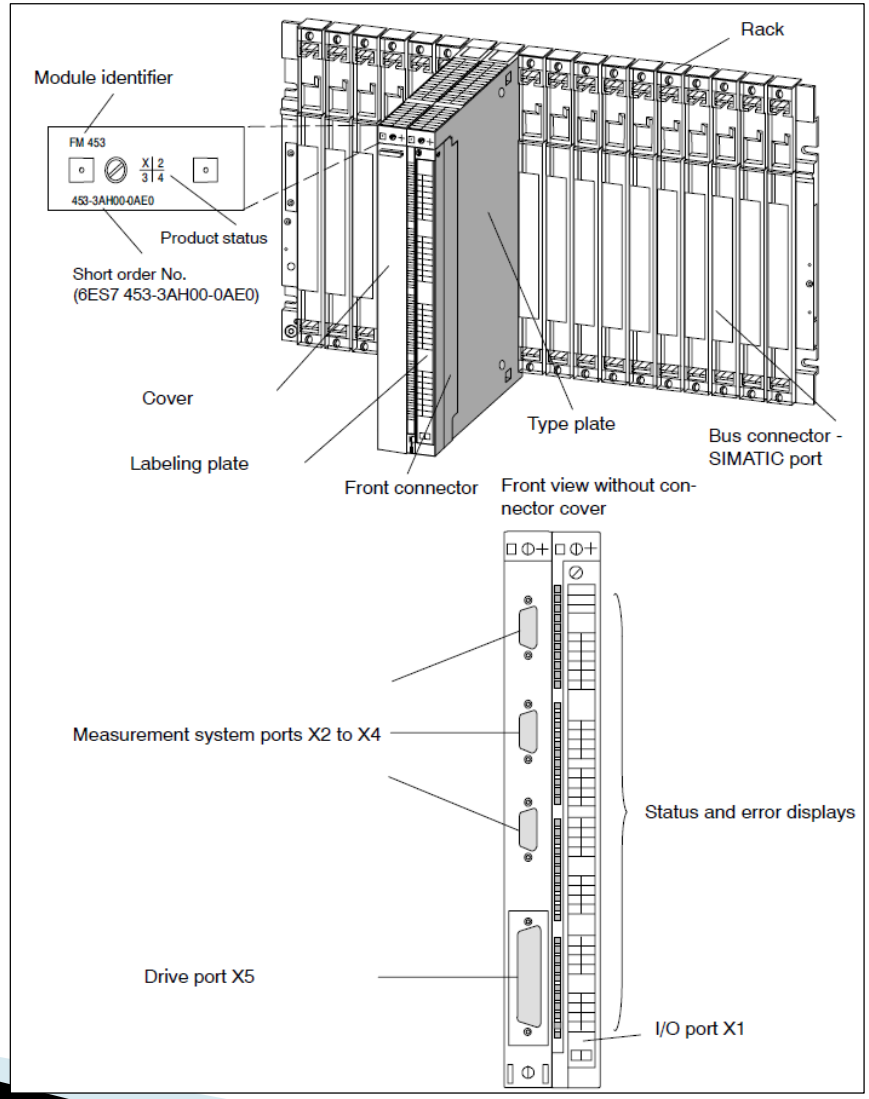

A.Oveisifar
Akb_Oveisifar@yahoo.com

در شکل زیر کاربرد این ماژول جهت کنترل موقعیت یک بار را مشاهده می کنید.

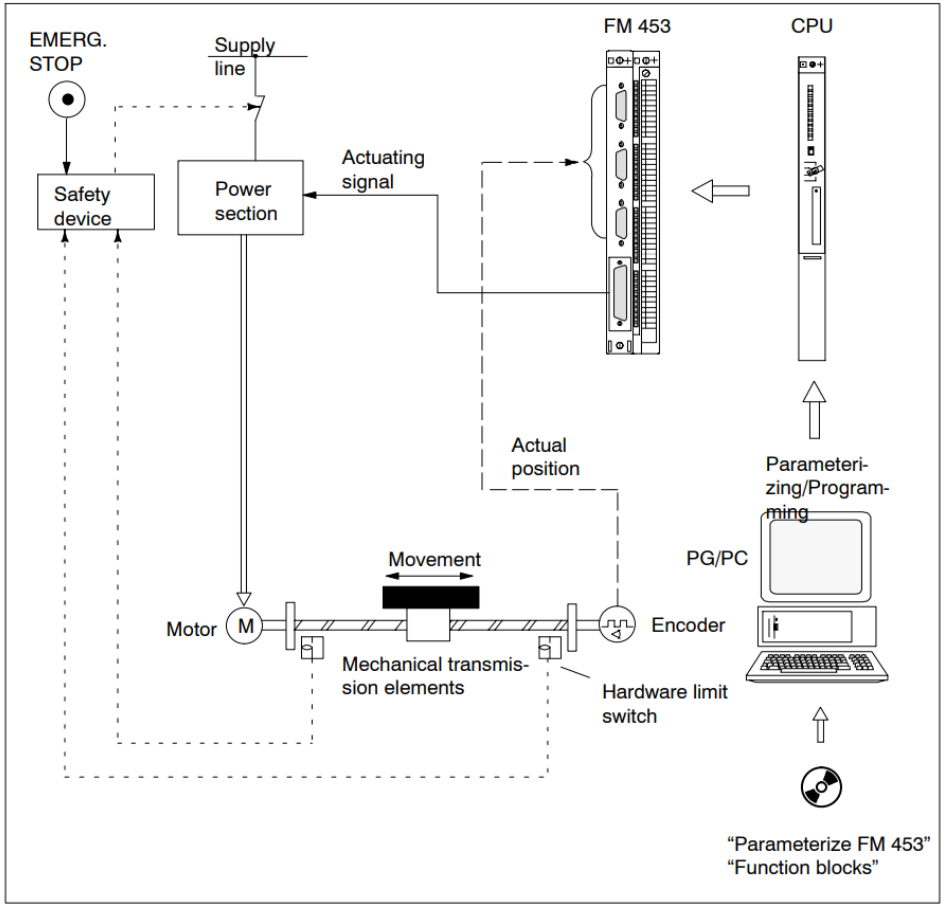

A.Oveisifar
Akb_Oveisifar@yahoo.com

به FM453 انکودرهای زیر می توانند متصل شوند.

Encoders

Incremental or absolute encoders (SSI) may be connected to the measuring system port.

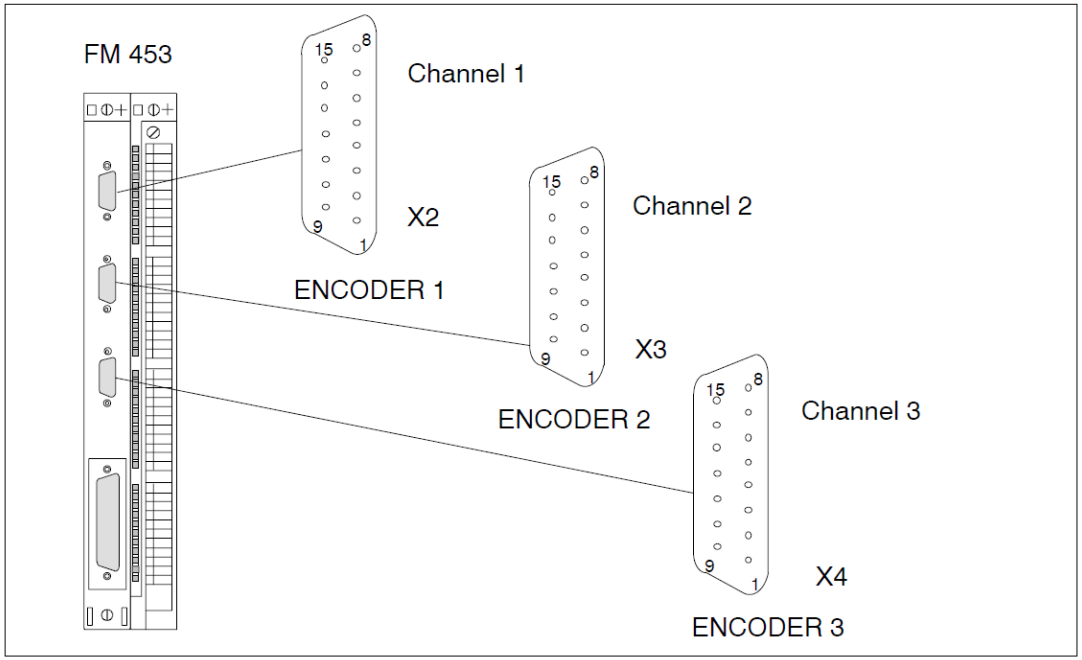

A.Oveisifar
Akb_Oveisifar@yahoo.com

پین های مربوط به پورت انکودر

Pin	Encoder		Type	Pin	Encoder		Type
	Incremental	Abso-lute			Incremental	Abso-lute	
1	not assigned			9	MEXT		VO
2		CLS	O	10	N		I
3		CLS_N	O	11	N_N		I
4	P5EXT		VO	12	B_N		I
5	P24EXT		VO	13	B		I
6	P5EXT		VO	14	A_N	DATA_N	I
7	MEXT		VO	15	A	DATA	I
8	not assigned						

A.Oveisifar
Akb_Oveisifar@yahoo.com

بر روی این ماژول یک پورت 50 پین جهت ارسال و دریافت سیگنال های دیجیتال و آنالوگ با درایوهای سرو و موتور پله ای تعبیه شده است.

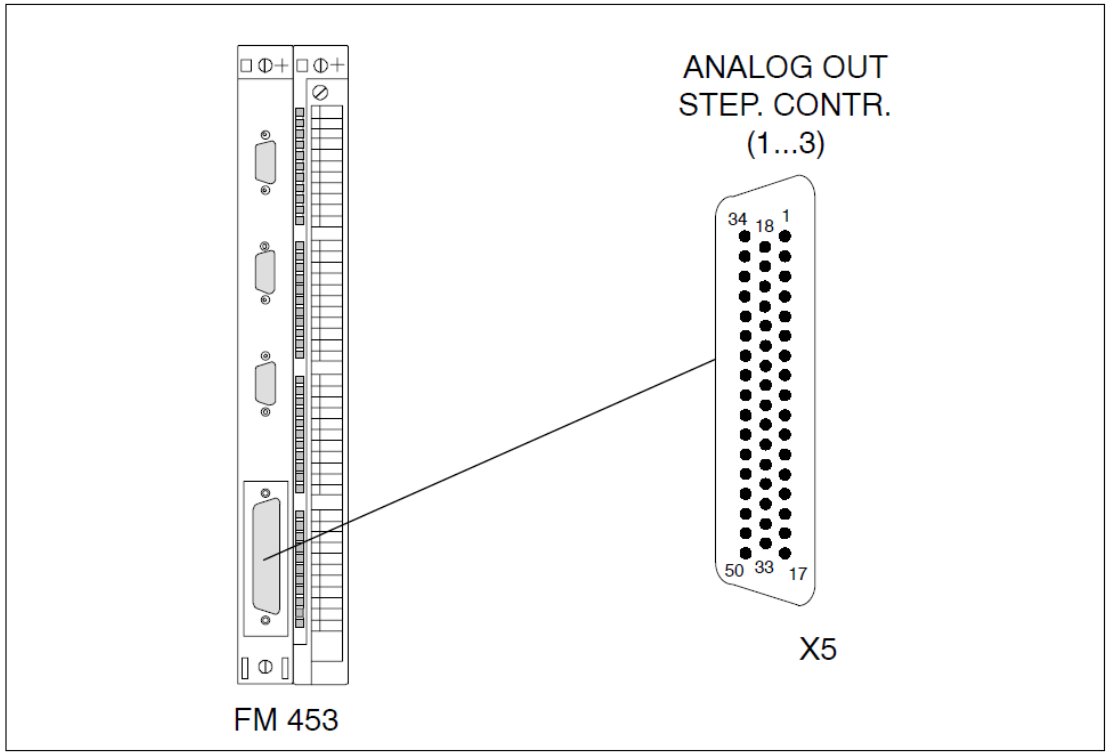

A.Oveisifar
Akb_Oveisifar@yahoo.com

پین های مربوط به پورت I/O

Pin	Name	Type	Pin	Name	Type	Pin	Name	Type
1	not assigned		18	ENABLE1	O	34	not assigned	
2	BS1	VO	19	ENABLE1_N	O	35	SW1	VO
3	SW2	VO	20	ENABLE2	O	36	BS2	VO
4	BS3	VO	21	ENABLE2_N	O	37	SW3	VO
5	PULSE1	O	22	GND		38	PULSE1_N	O
6	DIR1	O	23	GND		39	DIR1_N	O
7	PULSE2_N	O	24	GND		40	PULSE2	O
8	DIR2_N	O	25	GND		41	DIR2	O
9	PULSE3	O	26	ENABLE3	O	42	PULSE3_N	O
10	DIR3	O	27	ENABLE3_N	O	43	DIR3_N	O
11	PWM1/BOOST1	O	28	PWM2/BOOST2	O	44	PWM3/BOOST3	O
12	PWM1_N/ BOOST1_N	O	29	PWM2_N/ BOOST2_N	O	45	PWM3_N/ BOOST3_N	O
13	READY1_1_N	I	30	READY1_2_N	I	46	READY1_3_N	I
14	not assigned		31	not assigned		47	not assigned	
15	RF1_1	K	32	not assigned		48	RF1_2	K
16	RF2_1	K	33	not assigned		49	RF2_2	K
17	RF3_1	K				50	RF3_2	K

A.Oveisifar
Akb_Oveisifar@yahoo.com

کاربرد سیگنال های I/O

Signal Names

For step drives:

PULSE[1...3], PULSE[1...3]_N	Clock pulse, true and negated
DIR[1...3], DIR[1...3]_N	Direction signal, true and negated
ENABLE[1...3], ENABLE[1...3]_N	Enable signal, true and negated
PWM[1...3]/BOOST[1...3],	Current generation, true
PWM[1...3]_N/BOOST[1...3]_N	Current generation, negated
READY1[1...3]_N	Ready message 1
GND	Signal ground

For analog drives:

SW[1...3]	Setpoint
BS[1...3]	Reference potential for setpoint (analog ground)
RF[1.1...3.1], RF[1.2...3.2]	Contact for CL controller enable

A.Oveisifar
Akb_Oveisifar@yahoo.com

اتصال به Servo Drive

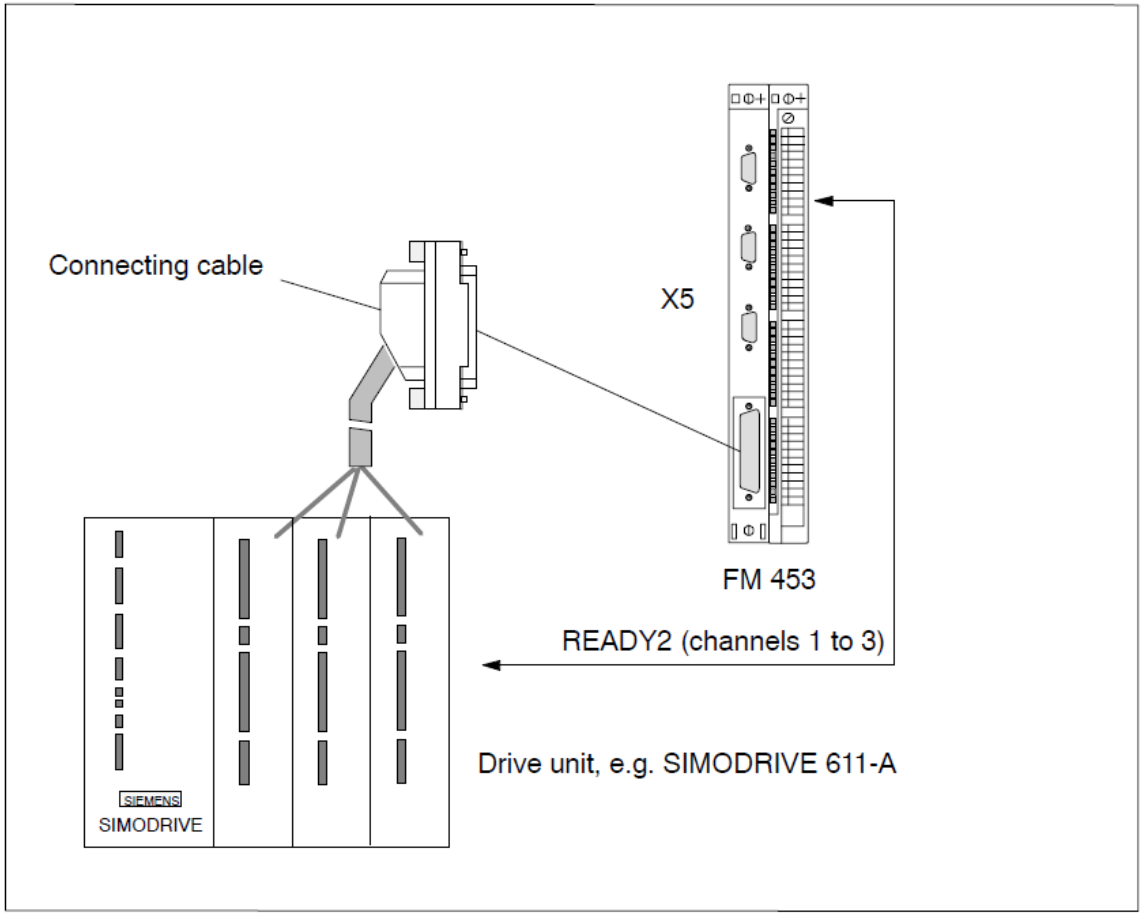

A.Oveisifar
Akb_Oveisifar@yahoo.com

اتصال به Step Drive

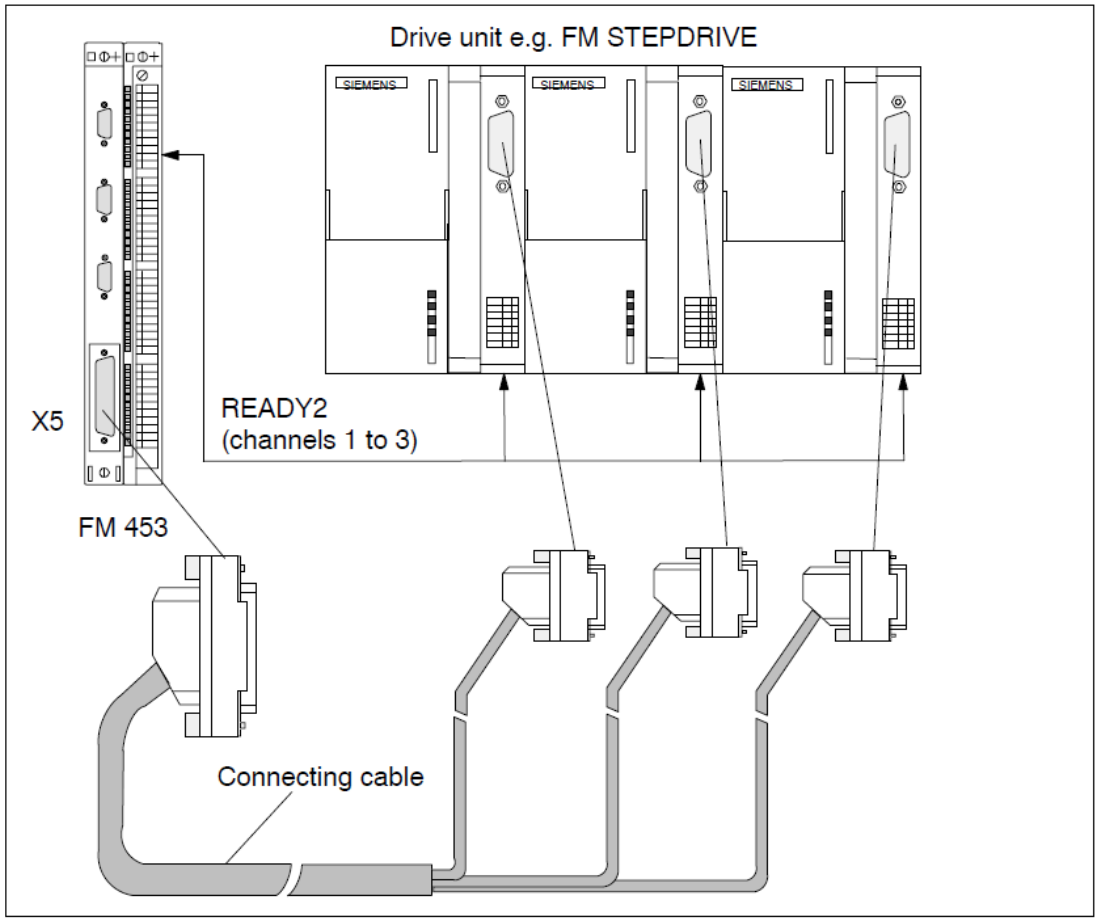

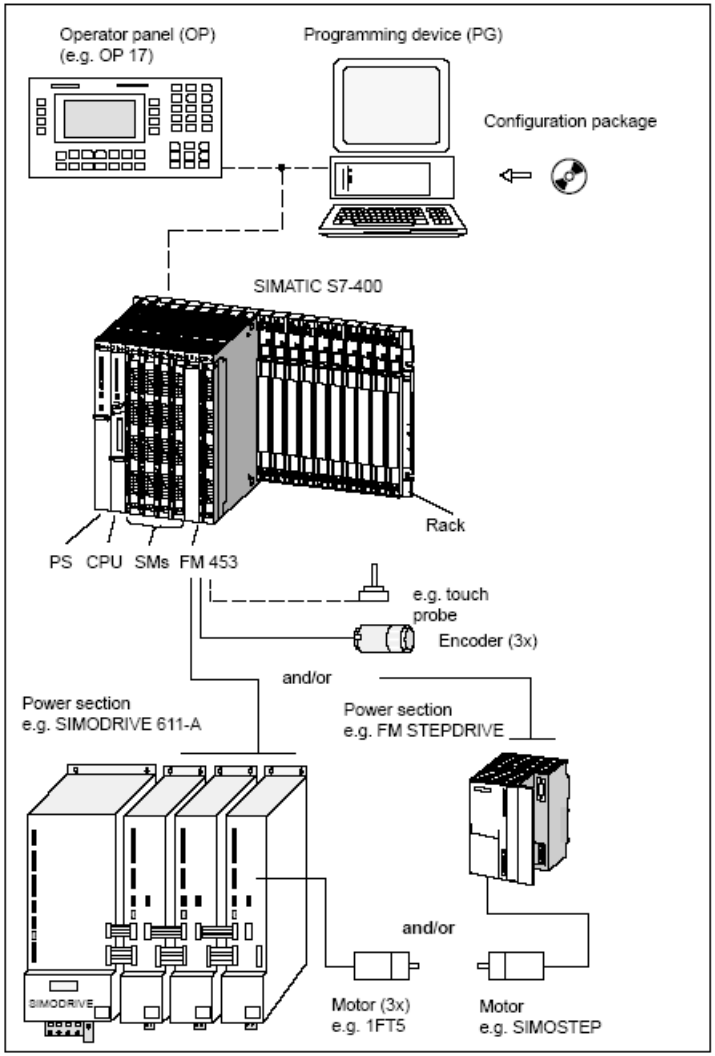
Operator panel (OP)
(e.g. OP 17)
Programming device (PG)
Configuration package
SIMATIC S7-400
Rack
PS CPU SMs FM 453
e.g. touch
probe
Encoder (3x)
and/or
Power section
e.g. SIMODRIVE 611-A
Power section
e.g. FM STEPDRIVE
and/or
SIMODRIVE
Motor (3x)
e.g. 1FT5
Motor
e.g. SIMOSTEP

A.Oveisifar
Akb_Oveisifar@yahoo.com

همانطور که مشاهده می کنید، FM453 قابلیت تولید پالس برای کنترل موقعیت یک موتور پله ای یا سرو موتور را دارا می باشد. نکته قابل توجه در این ماژول، تولید سیگنال آنالوگ برای درایوهای آنالوگ همانند SIMODRIVE 611A می باشد. این ماژول Set Point را به صورت ولتاژی به این درایو آنالوگ ارسال می کند.

SIMODRIVE 611 analog

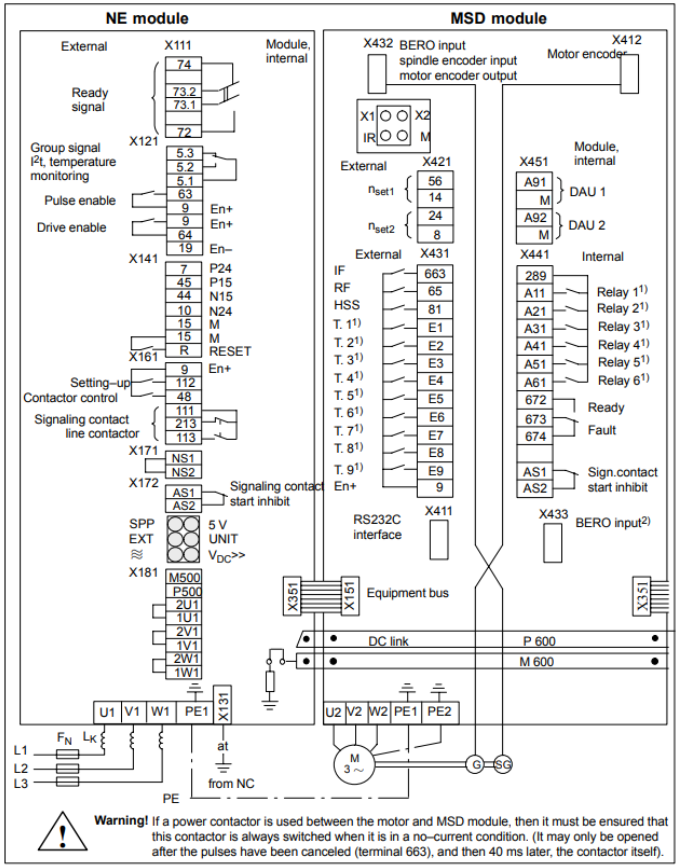

A.Oveisifar
Akb_Oveisifar@yahoo.com

در شکل زیر نحوه ارتباط FM453 با درایو SIMODRIVE 611A را ملاحظه می کنید.

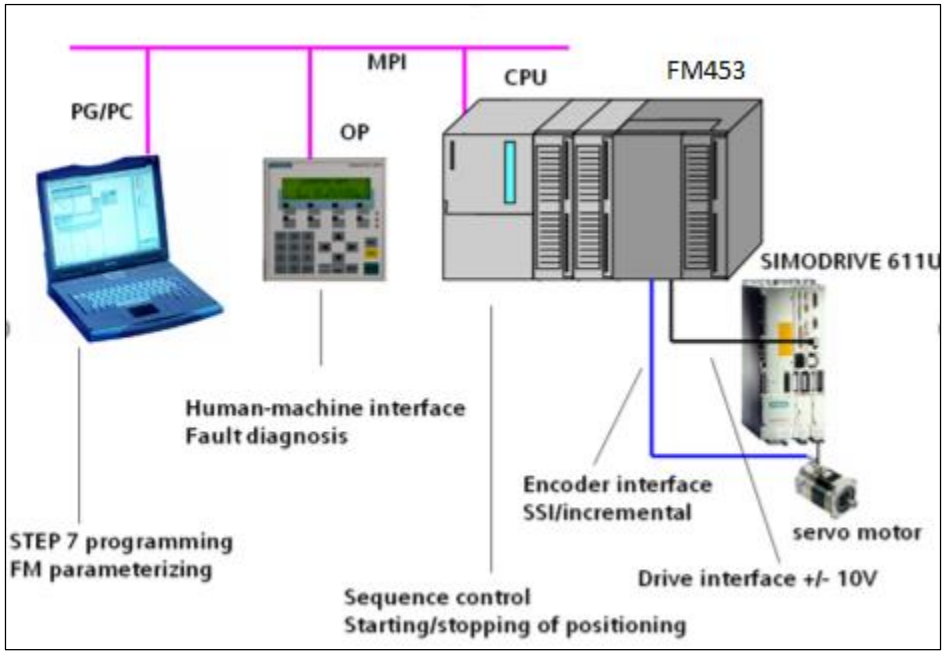

در واقع این ماژول ترکیب FM353 و FM354 در کنترلرهای S7-300 می باشد.

ماژول FM453 نیز دارای تعدادی I/O برای کاربردهای مختلف می باشد.

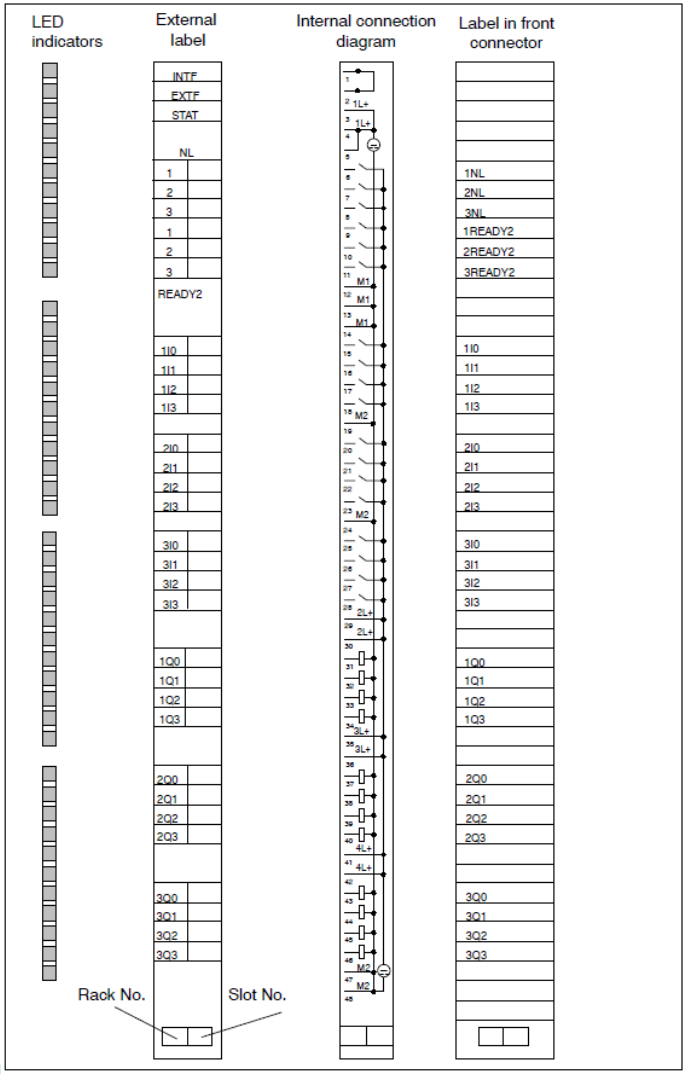

Cable Set for Incremental Encoders with RS 422 or EXEs (for connection of linear scales)

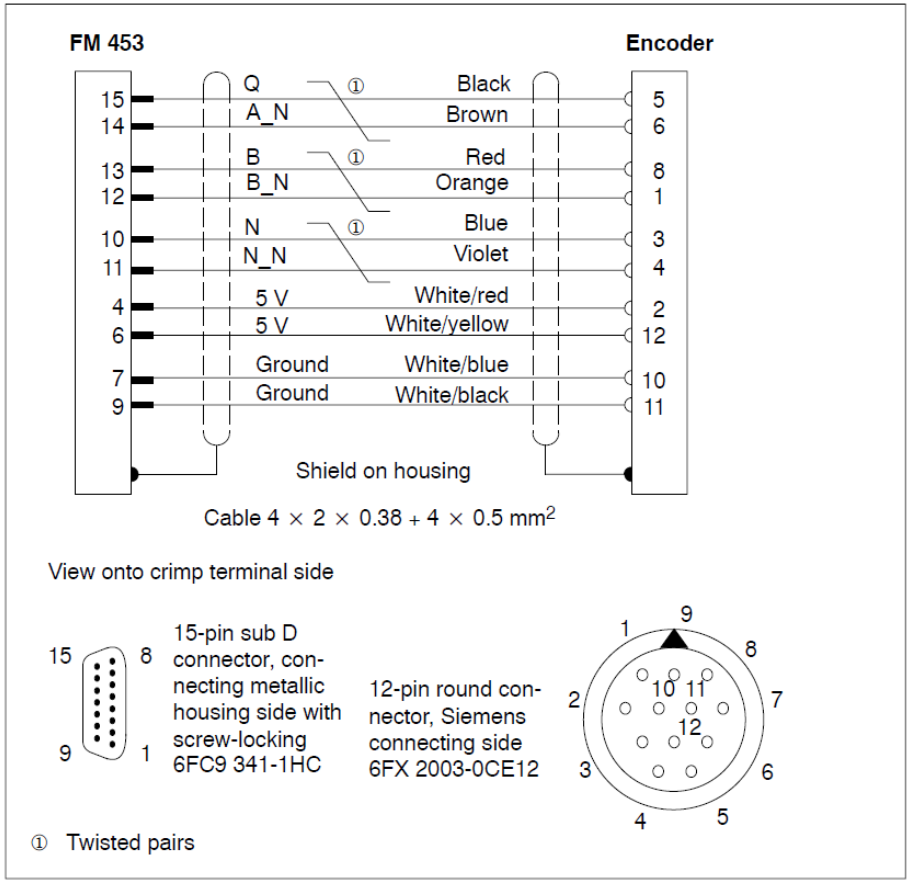

Cable Set for Absolute Encoders (SSI) with a Free Cable End

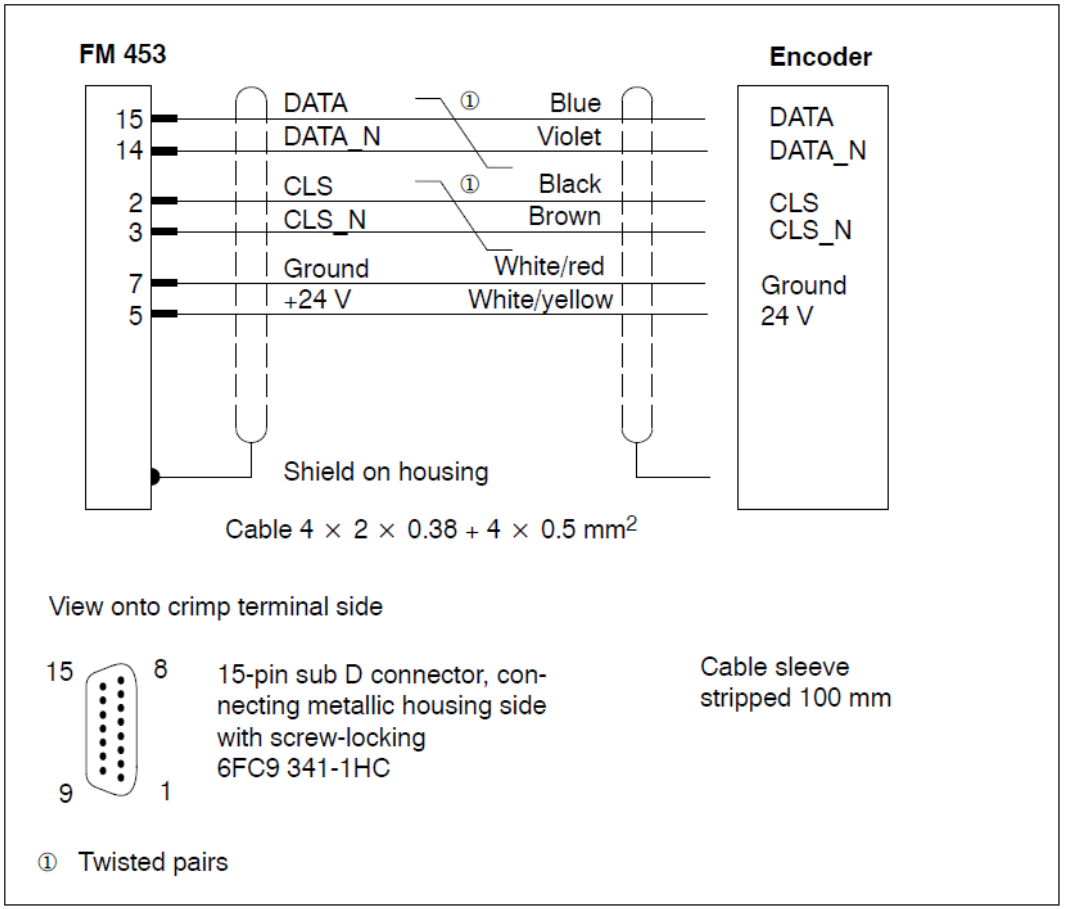

Cable Set for SIMODRIVE 611-A Servo Drive (3 channels)

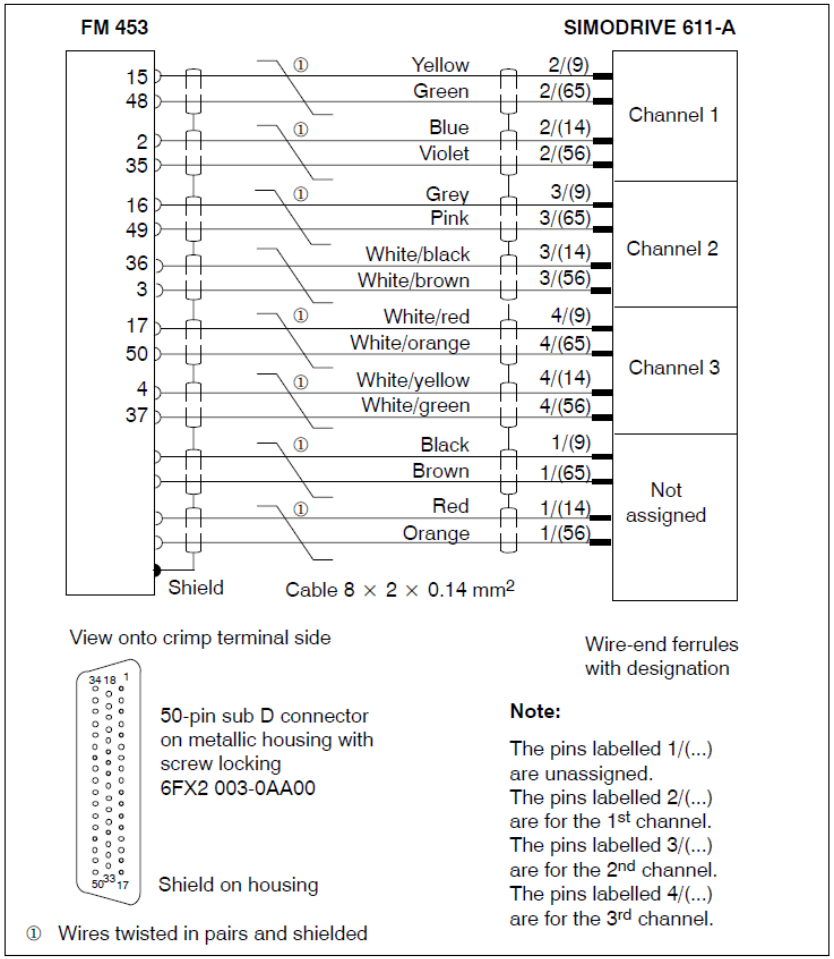

Cable Set for FM STEPDRIVE Stepper Drive (3 channels)

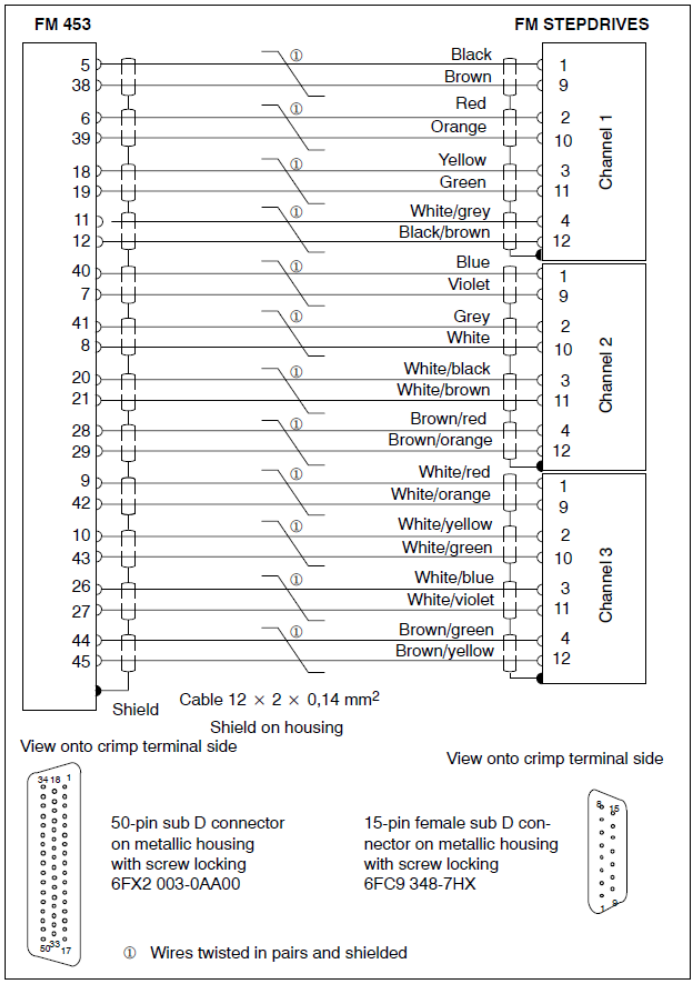

Cable Set for One FM STEPDRIVE Stepper Drive and Two SIMODRIVE 611-A Servo Drives (3 channels)

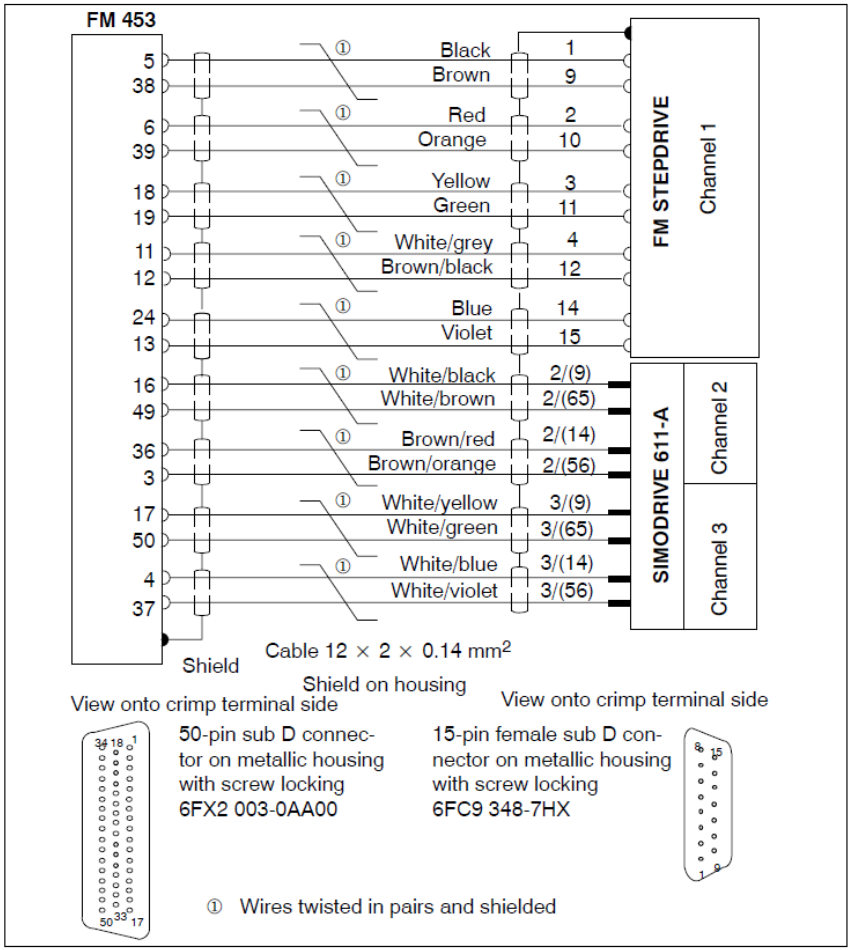

Cable Set for Two FM STEPDRIVE Stepper Drives and One SIMODRIVE 611-A Servo Drive (3 channels)

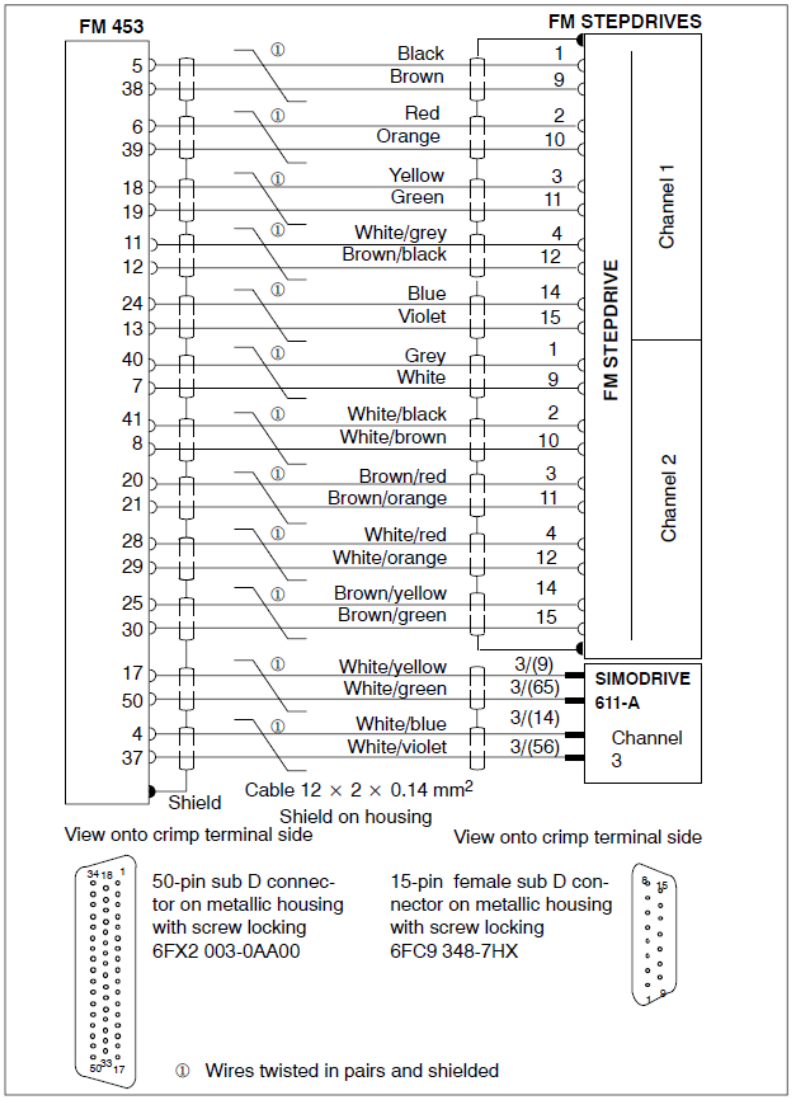

A.Oveisifar
Akb_Oveisifar@yahoo.com

FM455

این ماژول یک کنترلر PID سخت افزاری 16 کاناله می باشد که در دو مدل FM455S و FM455C در دسترس می باشد.

Inputs/Outputs	FM 455 C	FM 455 S
Analog inputs	16*	16*
Digital inputs	16	16
Analog outputs	16	-
digital outputs	-	32

* a Pt 100 occupies two analog inputs. Therefore a maximum of eight Pt 100 can be connected to an FM 455.

FM455C

FM455S

A.Oveisifar
Akb_Oveisifar@yahoo.com

FM455C

این ماژول یک PID Controller برای لوپ های پیوسته(Continues) می باشد. این کارت دارای 16 کانال AI و 16 کانال AO می باشد.

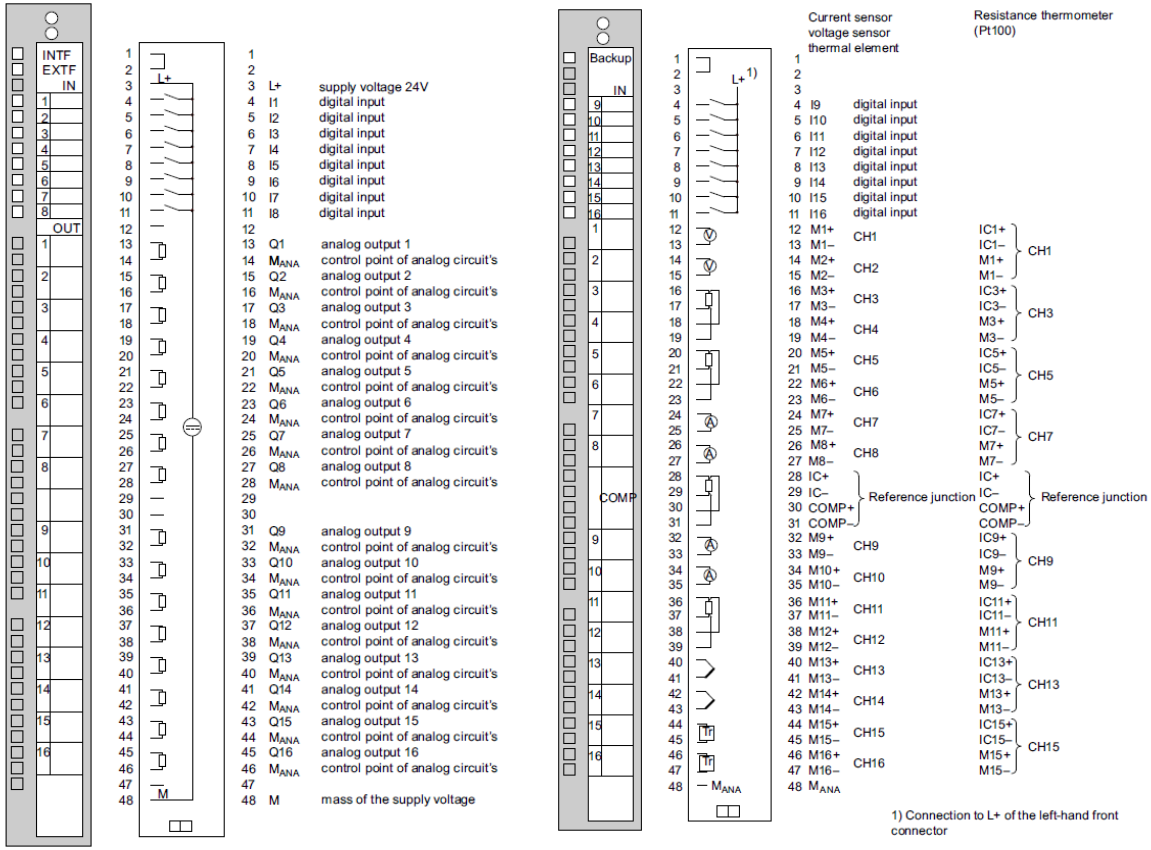

A.Oveisifar
Akb_Oveisifar@yahoo.com

به ورودی های AI این ماژول سنسورهای مختلف قابل اتصال می باشند.

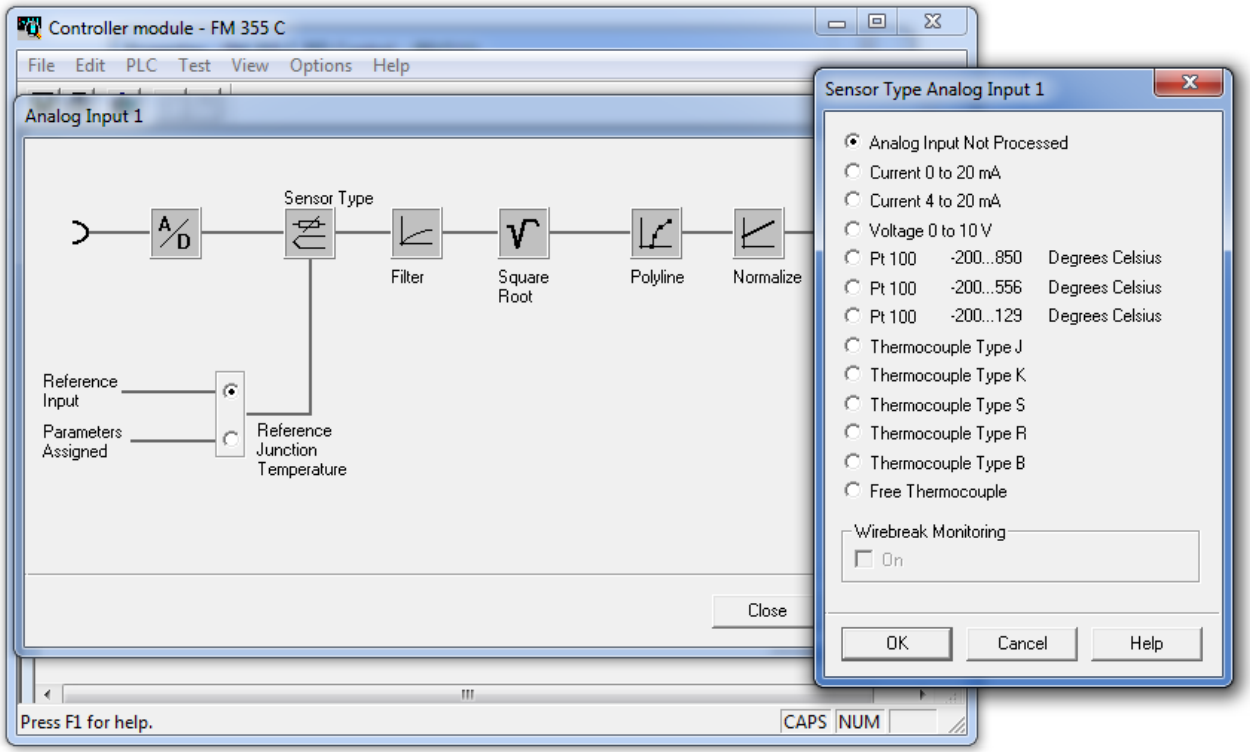

A.Oveisifar
Akb_Oveisifar@yahoo.com

خروجی آنالوگ این کارت نیز سیگنال های استاندارد را برای Actuator ها و درایوها در یک لوپ PID تولید می کند.

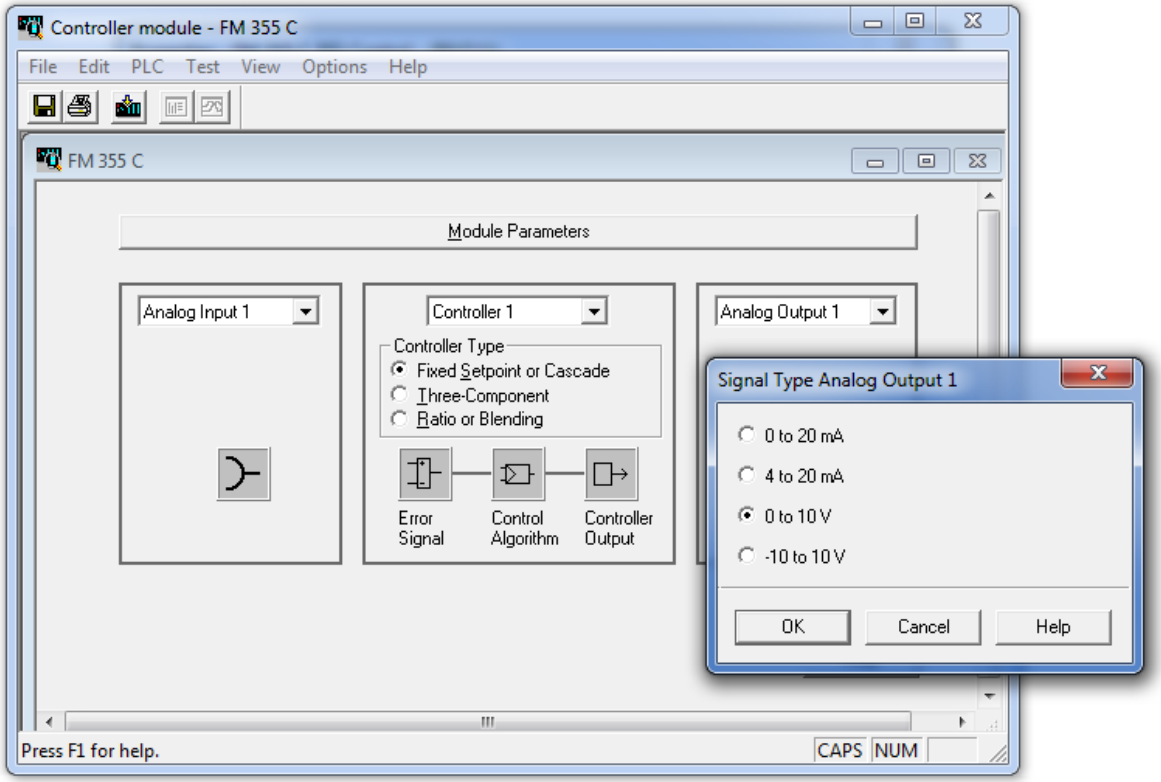

A.Oveisifar
Akb_Oveisifar@yahoo.com

توسط FM455C امکان اجرای لوپ های PID با استراتژی های مختلف وجود دارد.

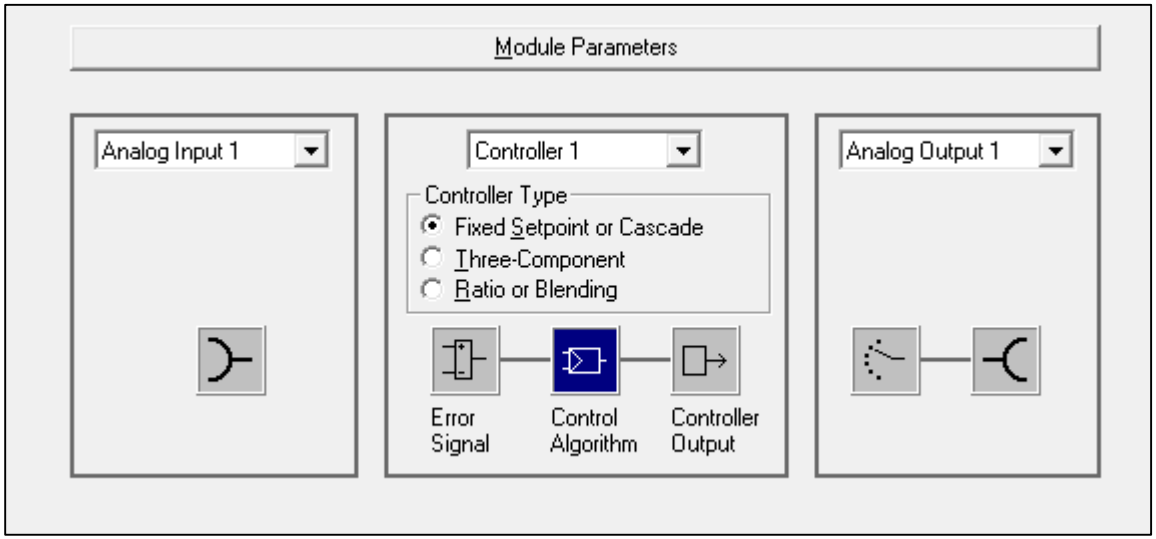

A.Oveisifar
Akb_Oveisifar@yahoo.com

FM455S

این ماژول یک ماژولPID Controller 16 کاناله برای لوپ های پله ای(Step) می باشد. این کارت دارای 16 کانال AI و 16خروجی DO برای کنترل خروجی نهایی در لوپ می باشد.

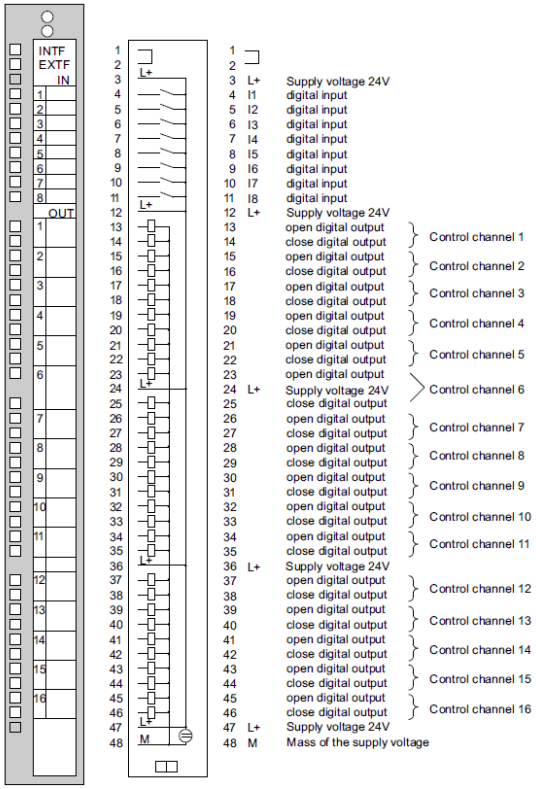

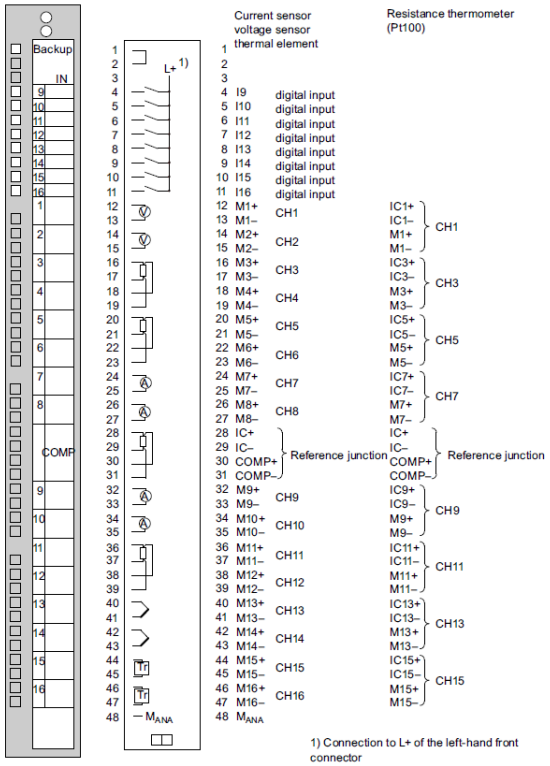

A.Oveisifar
Akb_Oveisifar@yahoo.com

از کاربردهای این ماژول می توان به کنترل دمای Zone های یک اکسترودر که توسط هیترها گرم می شوند، اشاره نمود. در این صورت کنترلر با تغییر عرض پالس با توجه به ضرایب ست شده ، می تواند دما را در نقطه SP نگه دارد. المان نهایی این لوپ هیتر می باشد که یک مصرف کننده دیجیتال محسوب می شود. در بخش قدرت کنترل هیتر، از رله ای SSR استفاده می شود.

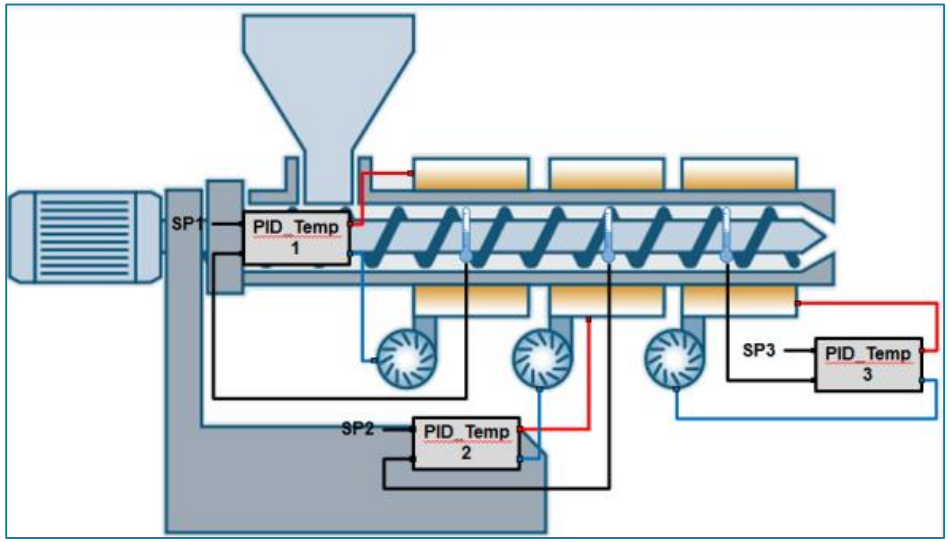

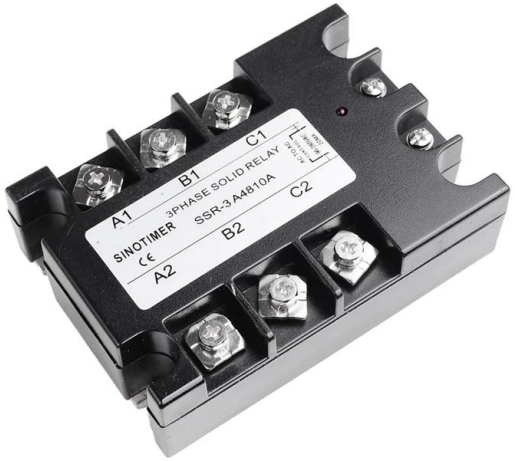

A.Oveisifar
Akb_Oveisifar@yahoo.com

توسط FM455S امکان اجرای لوپ های PID با استراتژی های مختلف وجود دارد.

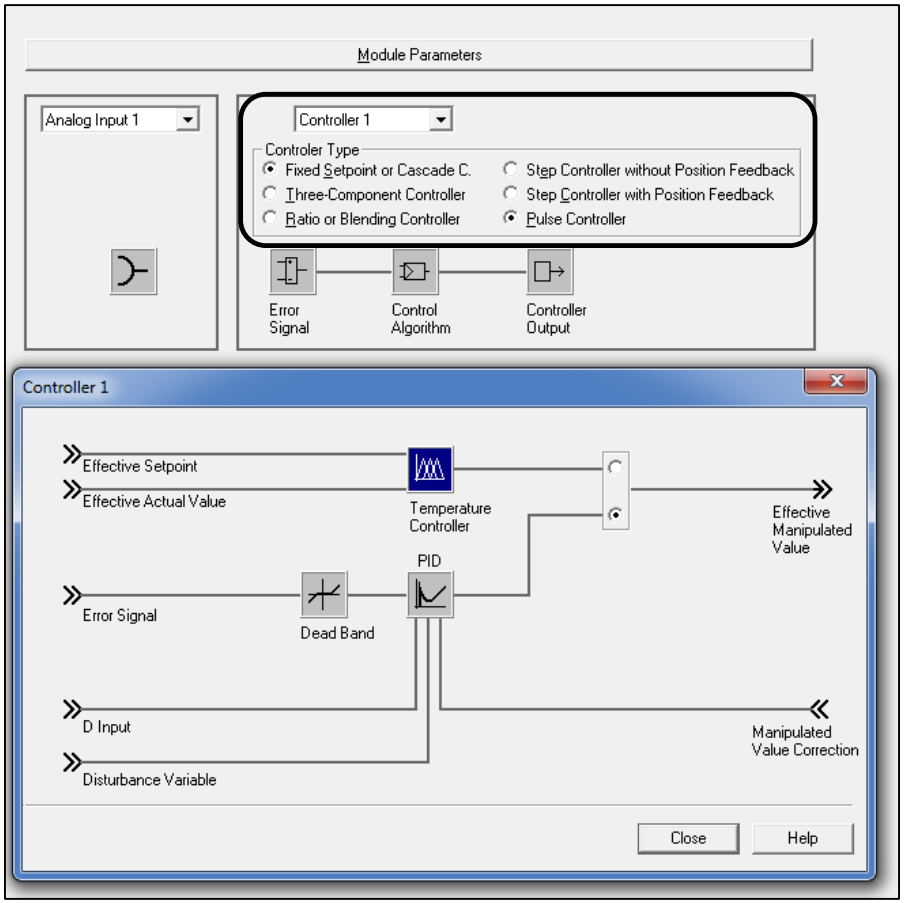

A.Oveisifar
Akb_Oveisifar@yahoo.com

آشنایی با ماژول های شبکه(CP)

توسط این کارت ها، یک ایستگاه S7-400 می تواند به شبکه های مختلف متصل شود. استفاده از کارت های شبکه در بسیاری از پروژه ها اجتناب ناپذیر است.

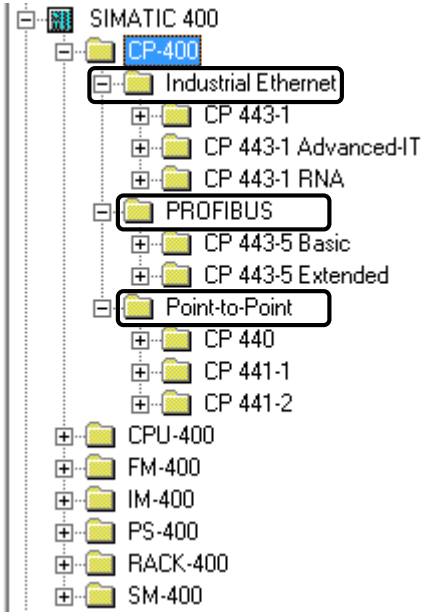

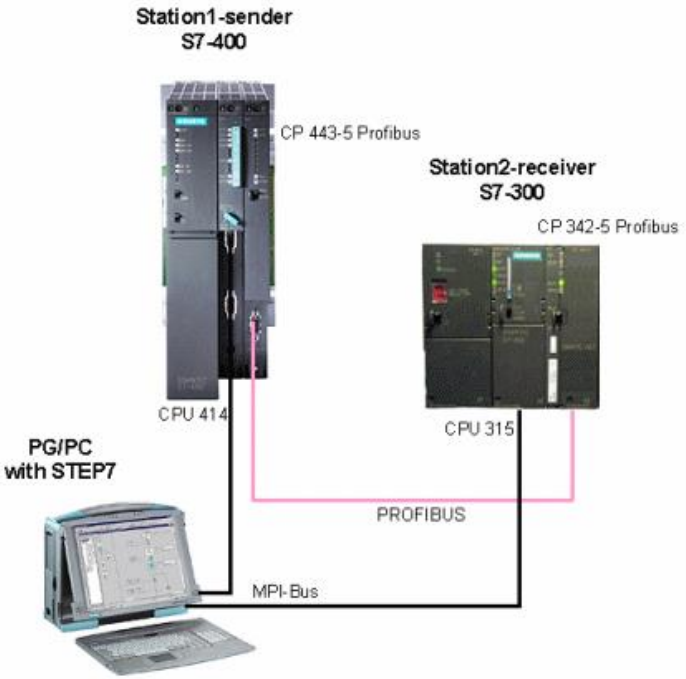

A.Oveisifar
Akb_Oveisifar@yahoo.com

برخی از دلایل استفاده از کارت های CP :

- پورت مربوط به آن شبکه به طور کلی بر روی CPU تعبیه نشده است.(شبکه ASI یا برخی از پروتکل های مدباس)
- در زمان انتخاب CPU، پورت مربوطه در نظر گرفته نشده است.
- ایجاد محدودیت در پورت های CPU (مسافت کابل، تعداد ایستگاه، فضای حافظه CPU، زمان سیکل)
- ارتباط با کنترلرهای سایر برندها
- ایجاد شبکه های مختلف با سرعت های مختلف
- ایزوله کردن شبکه
- عدم اتصال مستقیم پورت DP روی CPU به فیبرنوری

- CP 440, CP 441-1 and CP 441-2 for point-to-point connections
- CP 443-5 for connection to PROFIBUS
- CP 443-1 for connection to Industrial Ethernet

A.Oveisifar
Akb_Oveisifar@yahoo.com

در شکل زیر CP443-5 Extended را مشاهده می کنید. توسط این ماژول امکان اتصال به شبکه Profibus-DP به عنوان Master امکان پذیر می باشد.

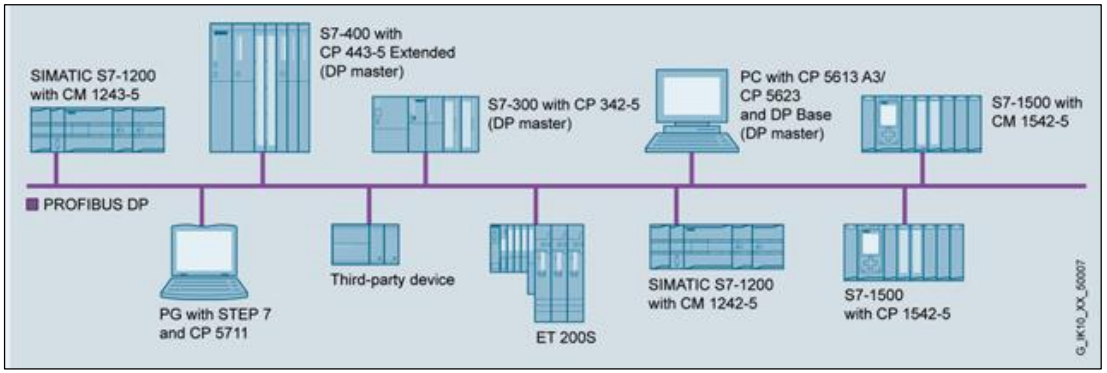

A.Oveisifar
Akb_Oveisifar@yahoo.com

در شکل زیر CP443-5 Basic را مشاهده می کنید. توسط این ماژول امکان اتصال به شبکه Profibus-FMS به عنوان Master امکان پذیر می باشد.

6GK7 443-5FX02-0XE0 Version 1 and higher (firmware version V4.0 and higher)
for SIMATIC S7-400 / S7-400H

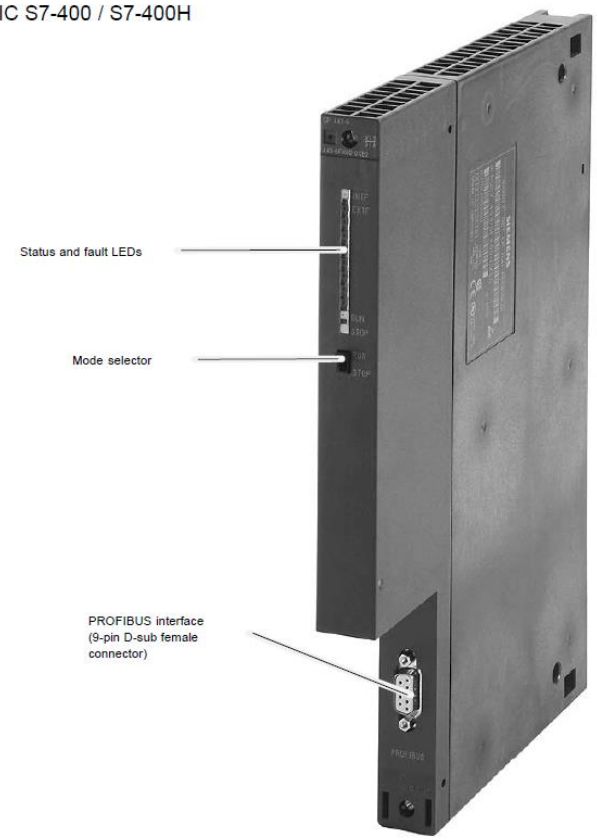

A.Oveisifar
Akb_Oveisifar@yahoo.com

شبکه Modbus

- شبکه مدباس برای اولین بار توسط شرکت Modicon در سال 1979 ارائه شده که امروزه توسط شرکت اشنایدر پشتیبانی می شود.
- از مزایای این شبکه می توان به پشتیبانی شرکت های مختلف از جمله شرکت های داخلی اشاره نمود.
- تعداد ایستگاه های اسلیو می تواند تا 247 ایستگاه باشد.
- سرعت این شبکه کند و ماکزیمم 115Kbps می باشد.
- این شبکه در بسترهای فیزیکی خود استانداردهای RS232 ، RS422 ، RS485 ، TTY20mA را ساپورت می کند.

- ASCII
- TCP/IP
- RTU
- PLUS

A.Oveisifar
Akb_Oveisifar@yahoo.com

- در شبکه مدباس تجهیزاتی همانند قدرت، PLC ، تجهیزات ابزاردقیق،درایوها، پرینترها و آنالایزرها می توانند تبادل دیتا کنند.
- تکنیک دسترسی به باس در حالت RTU به صورت MASTER/SLAVE می باشد.
- پروتکل RTU به عنوان پرکاربردترین نسخه در صنایع استفاده می شود.
- مدباس TCP/IP تحت بستر اترنت کار می کند و در سال 1990 ارائه شده است و در سطوح کنترل و مانیتورینگ می تواند به کار گرفته شود.
- در شبکه مدباس RTU تنها یک مستر وجود دارد.
- مزیت شبکه مدباس PLUS امکان به کارگیری چندین مستر در شبکه می باشد.
- بسیاری از پروتکل های مدباس به غیر از RTU دارای ارتباط PTP می باشند. یعنی تنها دو وسیله با یکدیگر شبکه می شوند.

A.Oveisifar
Akb_Oveisifar@yahoo.com

در شرکت زیمنس در S7-300 کارت CP340 و CP341 و در S7-400 کارت CP440 ، CP441-1 و CP441-2 برای ارتباط با شبکه مدباس استفاده می شوند.

در S7-400 پورت PTP که به صورت Onboard بر روی CPU وجود ندارد.

	ASCII	3964(R)	RK512	MODBUS Master	MODBUS Slave
CP340	X	X	-	-	-
CP341	X	X	X	X	X
CP440	X	X	-	-	-
CP441-1	X	X	-	-	-
CP441-2	X	X	X	X	X

X: support, -: not support

A.Oveisifar
Akb_Oveisifar@yahoo.com

CP441-2

این کارت تمامی پروتکل های مدباس در بسترهای فیزیکی مختلف را ساپورت می کند. این ماژول برای بسترهای فیزیکی مختلف، نیاز به اینترفیس جداگانه(IF963) دارد.

IF963

A.Oveisifar
Akb_Oveisifar@yahoo.com

همانطور که بیان شد، IF963 در مدل های مختلف عرضه شده است. ماژول CP441-2 دارای دو اینترفیس جهت اتصال همزمان به دو شبکه مدباس با پروتکل های مختلف می باشد.

Interface module	CP			
	CP 441-x (6ES7 441-xAA**04**-0AE0)		CP 441-x (6ES7 441-xAA**05**-0AE0)	
	CP 441-1 (x=1)	CP 441-2 (x=2)	CP 441-1 (x=1)	CP 441-2 (x=2)
IF963 module RS232 6ES7 963-1AA**00**-0AA0	•	•	-	-
IF963 module TTY 6ES7 963-2AA**00**-0AA0	•	•	-	-
IF963 module RS422/RS485 6ES7 963-3AA**00**-0AA0	•	•	-	-
IF963 module RS232 6ES7 963-1AA**10**-0AA0	-	-	•	•
IF963 module TTY 6ES7 963-2AA**10**-0AA0	-	-	•	•
IF963 module RS422/RS485 6ES7 963-3AA**10**-0AA0	-	-	•	•

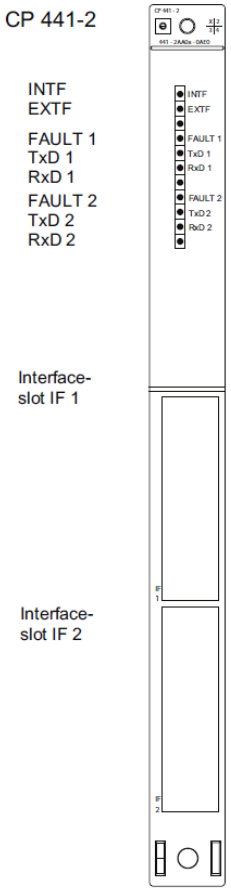

A.Oveisifar
Akb_Oveisifar@yahoo.com

CP441-1

این کارت نیز همانند CP441-2 نیاز به اینترفیس جهت اتصال به شبکه مدباس دارد. همچنین این ماژول بر خلاف CP441-2، دارای یک اینترفیس می باشد. این ماژول نسبت به CP441-2 پروتکل های کمتری را ساپورت می کند.

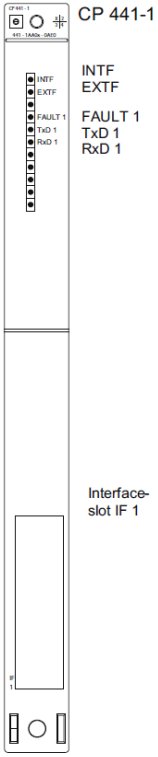

IF963

A.Oveisifar
Akb_Oveisifar@yahoo.com

CP440

توسط این کارت نیز یک ایستگاه S7-400 می تواند به شبکه مدباس متصل شود. این کارت نیازی به اینترفیس IF963 ندارد و پورت ارتباطی به صورت Onboard بر روی ماژول تعبیه شده است. این ماژول پروتکل های RK512 و RTU را ساپورت نمی کند.

Table 1- 1 Functions of the CP 440

Function	CP 440	
	RS 422*	RS 485*
3964(R) Procedure	Yes	No
ASCII driver:	Yes	Yes
• XON/XOFF flow control	Yes	No
* The RS 422 and RS 485 are distinguished by their parameter configuration.		

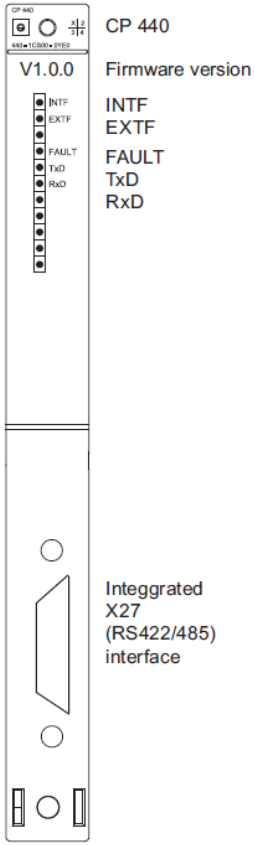

A.Oveisifar
Akb_Oveisifar@yahoo.com

Modbus

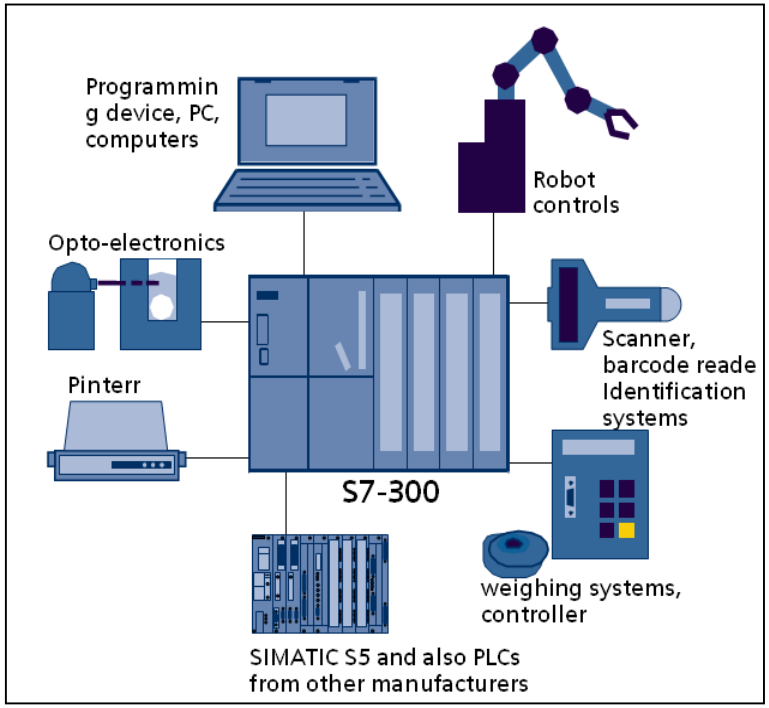

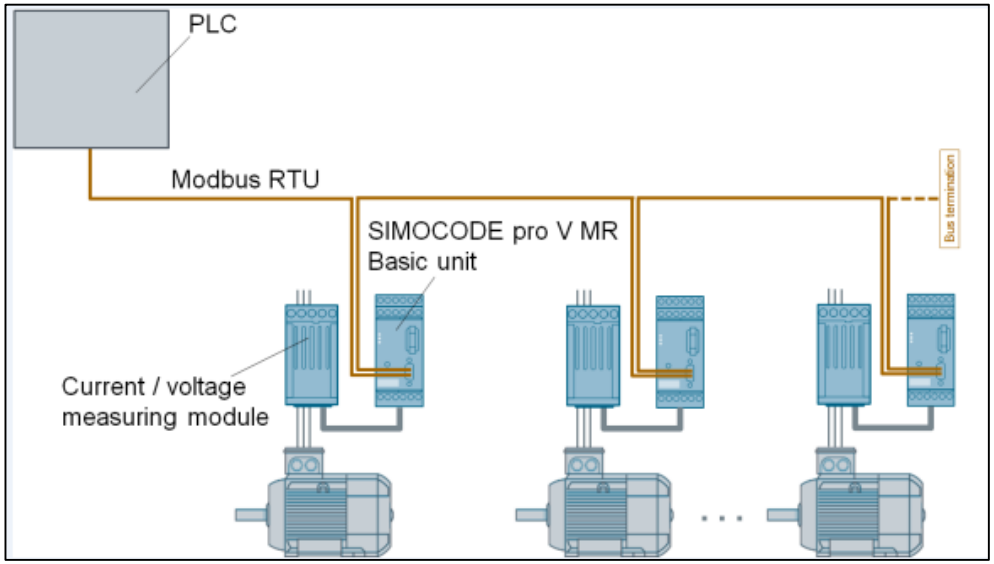

A.Oveisifar
Akb_Oveisifar@yahoo.com

ماژول CP443-1 نیز به عنوان یکی از ماژول های پرکاربرد می باشد. توسط این ماژول ایستگاه S7-400 می تواند مجهز به پورت LAN شود. این CP ها در مدل های مختلف در دسترس می باشند. برخی از این CP ها قابلیت اتصال به شبکه Profinet را نیز فراهم می کنند.

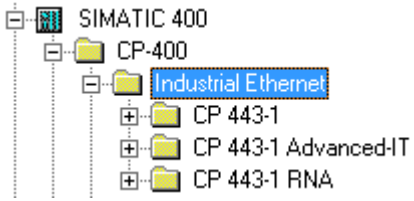

A.Oveisifar
Akb_Oveisifar@yahoo.com

انواع کارت CP343-1(S7-300) و CP443-1 (S7-400) و سرویس های ارتباطی مربوطه، در جدول شکل زیر مشخص شده است.

Automation system		Supported functions					
	Module	PG/OP	S7	Open comm. services	PROFINET CBA	PROFINET IO	IT
S7/C7-300 	CP 343-1 Lean	●	● 4)	●	–	● 1)	–
	CP 343-1	●	●	●	(●) 6)	● 3)	–
	CP 343-1 advanced	●	●	●	●	● 5)	●
S7-400/ S7-400H	CP 443-1	●	●	●	–	● 2)	–
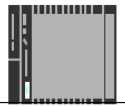	CP 443-1 advanced	●	●	●	●	● 2)	●

1) PROFINET IO device
2) PROFINET IO controller
3) PROFINET IO controller
4) Server only
5) PROFINET IO device and/or PROFINET IO controller
6) Dependent on device type, for example EX21 with CBA, EX30 without CBA

A.Oveisifar
Akb_Oveisifar@yahoo.com

کارت CP443-1 Advanced IT علاوه بر کاربردهای عمومی در بحث ارتباطات Ethernet، امکان ارتباط از طریق Web و Email را نیز فراهم می کند.

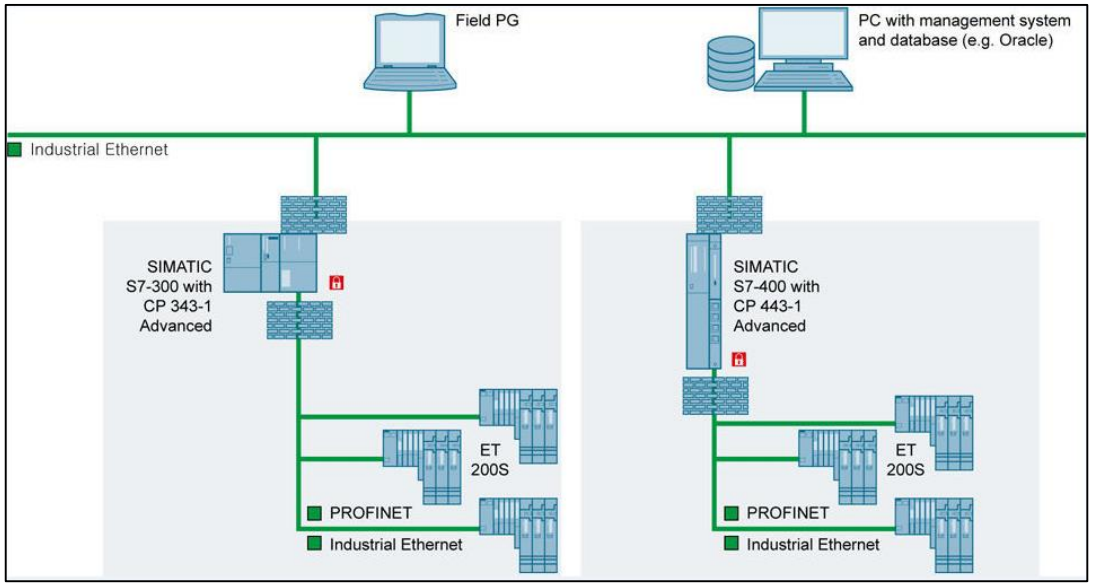

A.Oveisifar
Akb_Oveisifar@yahoo.com

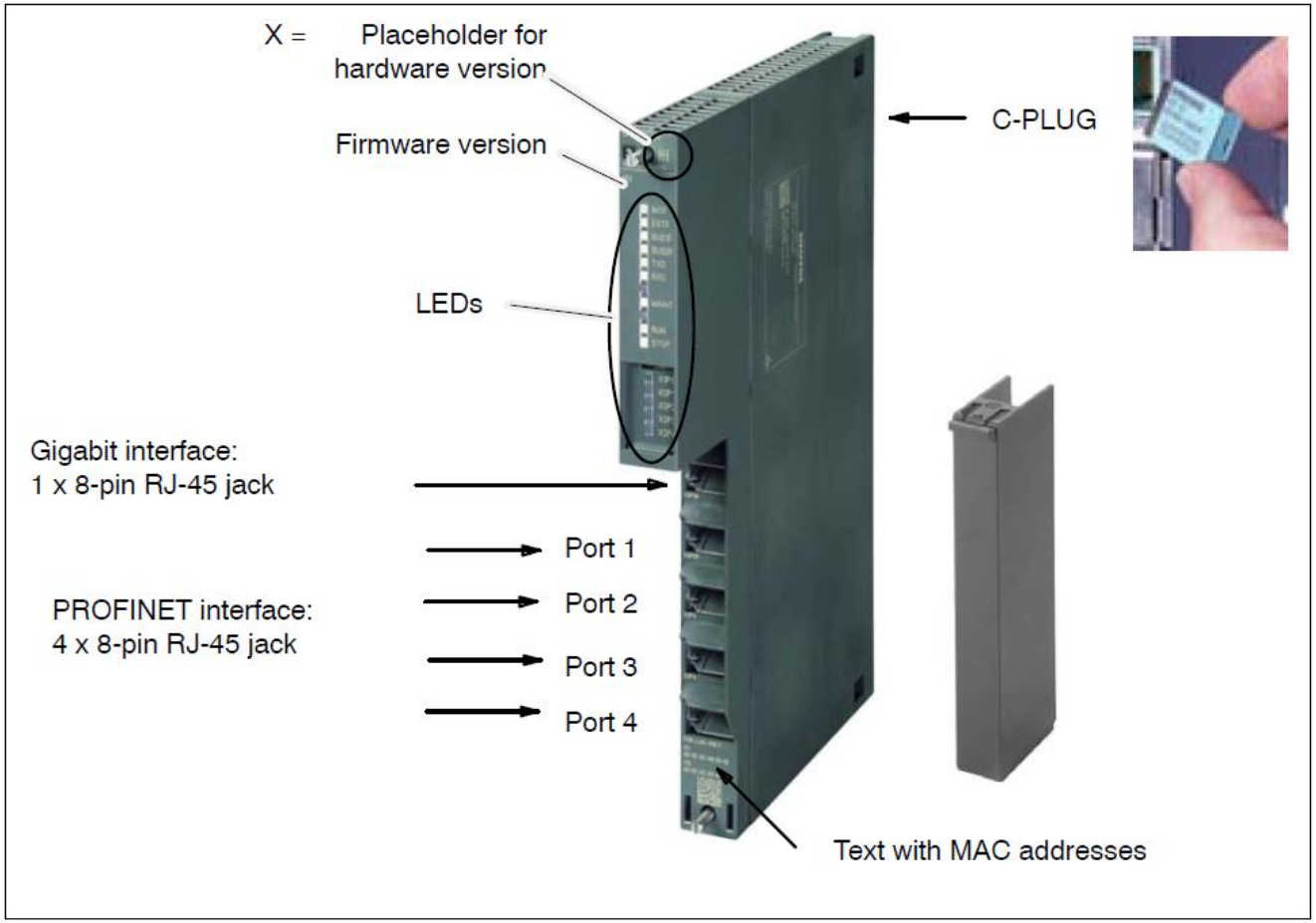

A.Oveisifar
Akb_Oveisifar@yahoo.com

توسط کارت CP443-1 امکان اتصال به شبکه Profinet نیز وجود دارد. در این شبکه ایستگاه های RIO، Drive و...
می توانند با S7-400 ارتباط برقرار کنند.

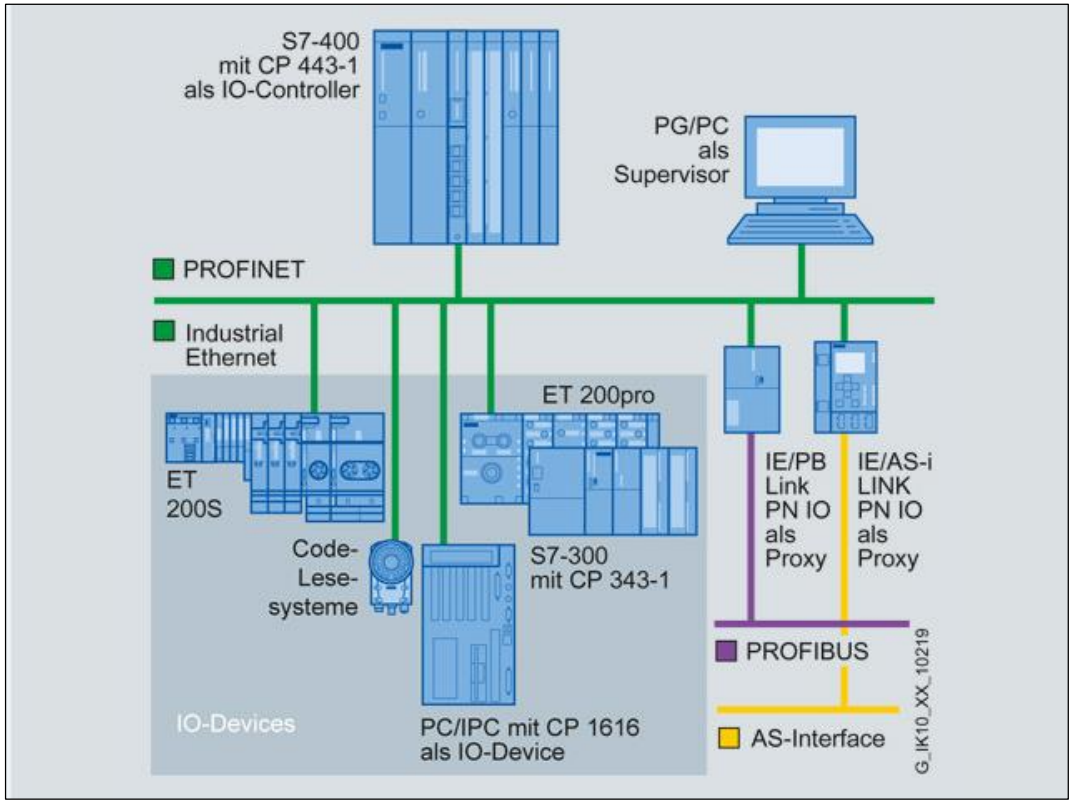

A.Oveisifar
Akb_Oveisifar@yahoo.com

کابل و کانکتور صنعتی

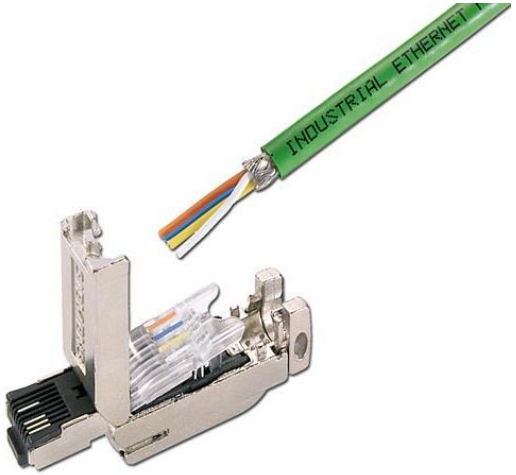

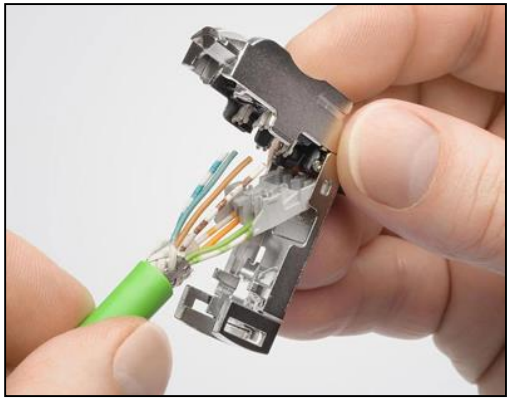

A.Oveisifar
Akb_Oveisifar@yahoo.com

سوئیچ های صنعتی زیمنس(SCALANCE)

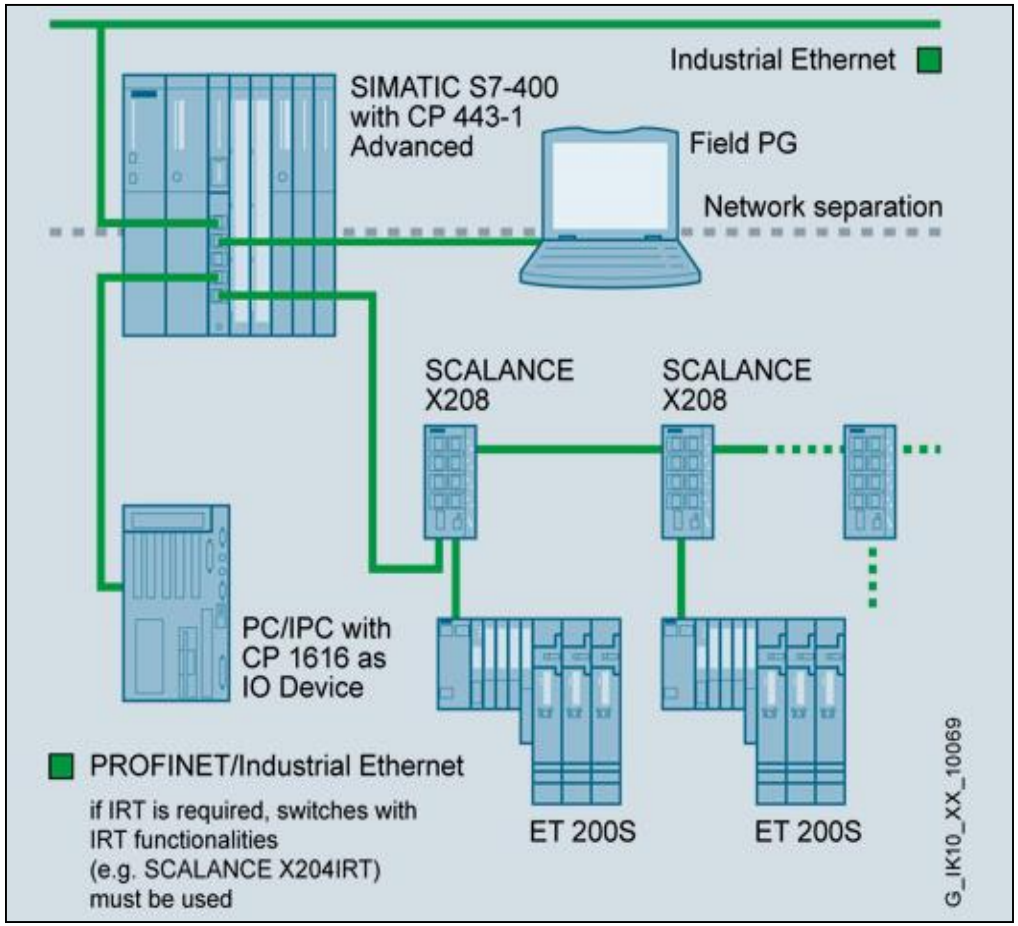
Industrial Ethernet
SIMATIC S7-400
with CP 443-1
Advanced
Field PG
Network separation
SCALANCE
X208
SCALANCE
X208
PC/IPC with
CP 1616 as
IO Device
PROFINET/Industrial Ethernet
if IRT is required, switches with
IRT functionalities
(e.g. SCALANCE X204IRT)
must be used
ET 200S
ET 200S
G_IK10_XX_10069

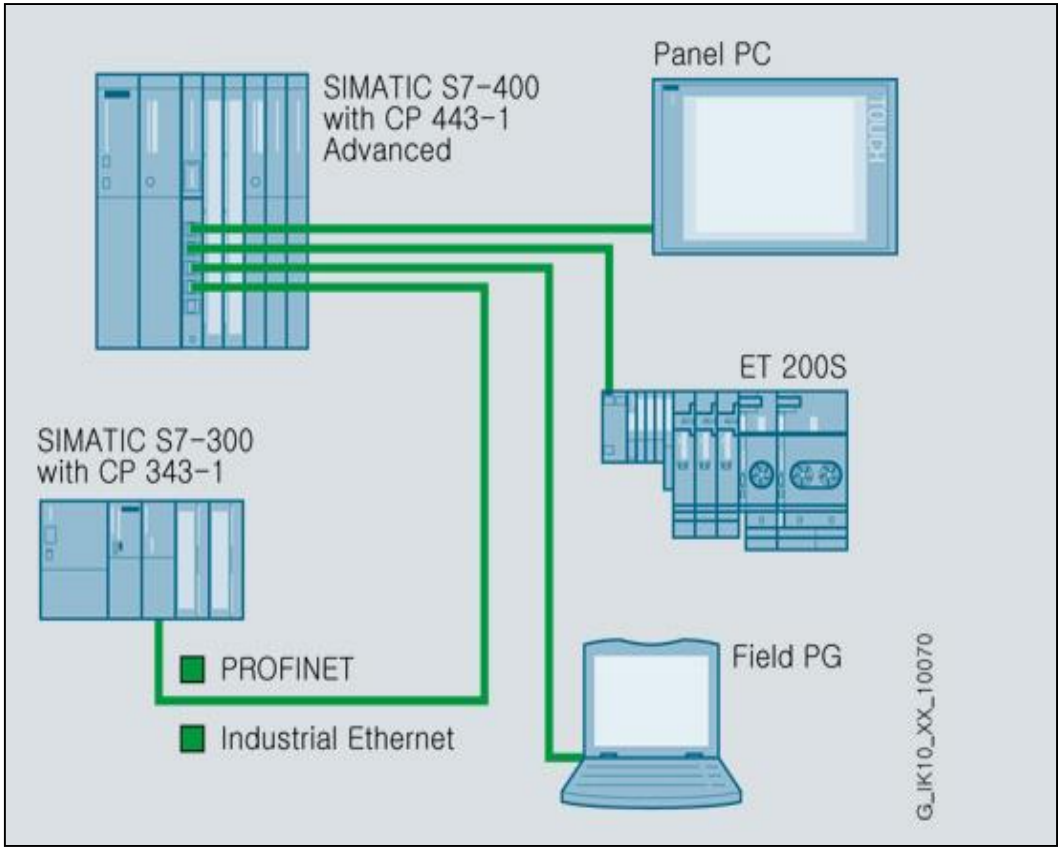
Panel PC
SIMATIC S7-400
with CP 443-1
Advanced
ET 200S
SIMATIC S7-300
with CP 343-1
PROFINET
Industrial Ethernet
Field PG
G_IK10_XX_10070

A.Oveisifar
Akb_Oveisifar@yahoo.com

CP443-1 RNA

توسط این کارت، امکان اتصال ایستگاه S7-400 یا S7-400H به دو شبکه اترنت به صورت Redundant جهت دسترسی بالاتر خط شبکه وجود دارد.

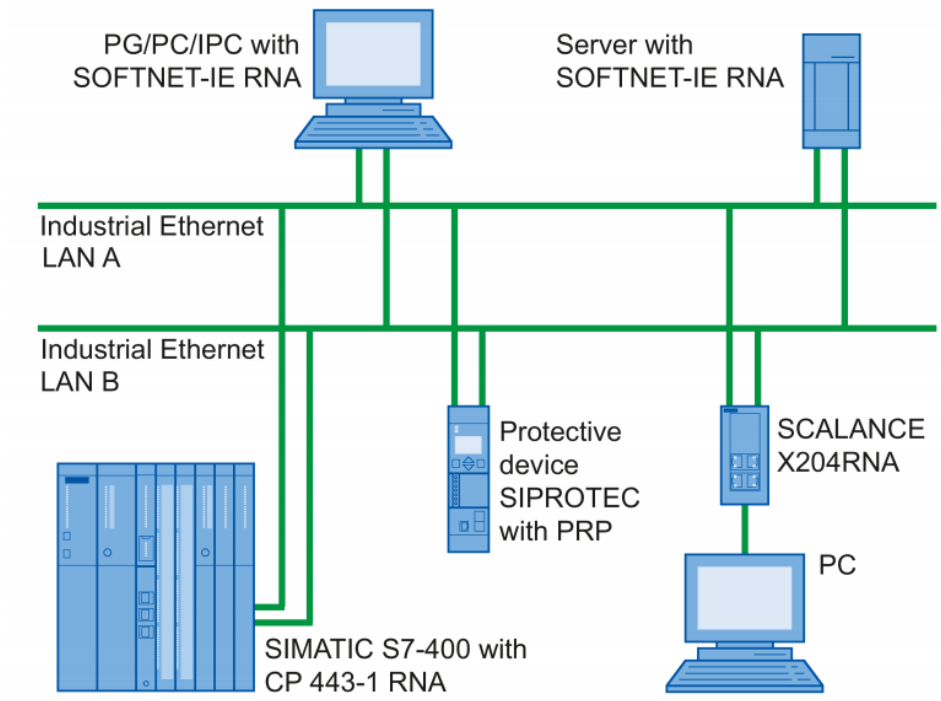

A.Oveisifar
Akb_Oveisifar@yahoo.com

برخی از سوئیچ های زیمنس، امکان اتصال ایستگاه های فاقد ماژول RNA را به خطوط شبکه به صورت Redundant را فراهم می کنند.

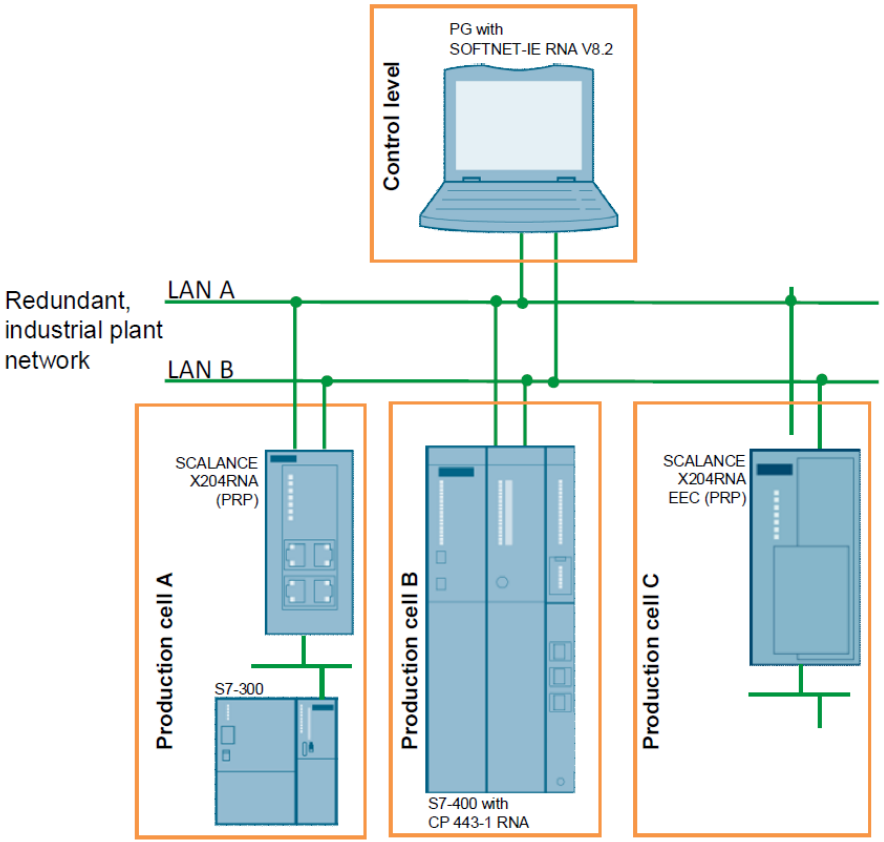

آشنایی با CPU-H در S7-400

همانطور که می دانید توقف در برخی پروسه های صنعتی به دلیل خطا در سیستم کنترلی (مثلا خطا در CPU) می تواند خسارات زیادی را به مجموعه وارد کند. یکی از روش های افزایش میزان دسترسی سیستم کنترلی، استفاده از سیستم Redundancy می باشد. در این ساختار از دو CPU جهت کنترل پروسه استفاده می شود که CPU که وظیفه کنترل پروسه را بر عهده دارد، Master و CPU رزرو را Stand by می نامند. زمانی که در سیستم کنترلی مشکلی به وجود آید، در کوتاه ترین زمان، روند کنترل به CPU Slave سوئیچ شده و کار کنترل پروسه ادامه می یابد.

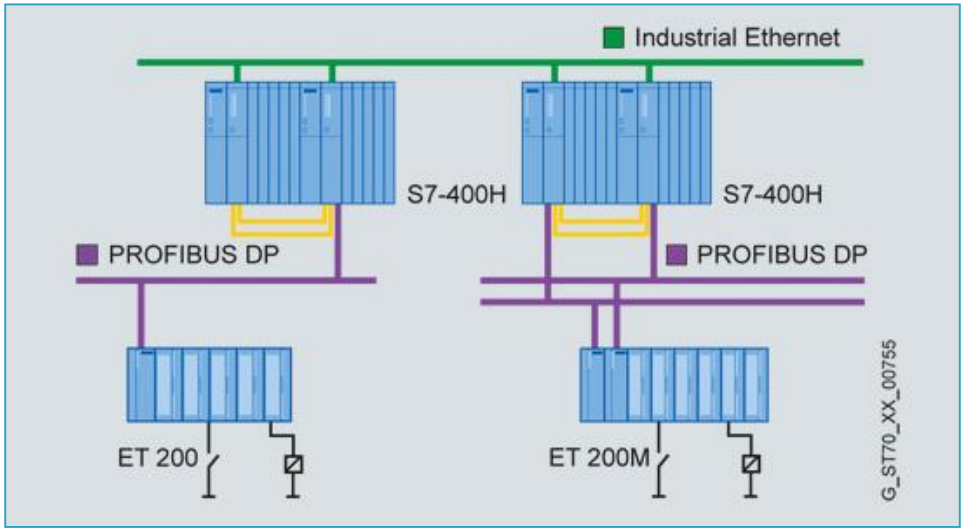

با استفاده از CPU های سری H در S7-400 می توان یک Hardware Redundancy اجرا نمود. پیاده سازی افزونگی سخت افزاری تنها در S7-400 امکان پذیر می باشد. این موضوع در S7-300 می تواند به صورت افزونگی نرم افزاری باشد.

نکته ای که لازم است بیان شود این است که زمان سوئیچ از یک CPU به CPU دیگر در هنگام رخ دادن خطا، در افزونگی سخت افزاری بسیار سریعتر از افزونگی نرم افزاری می باشد. در HWR (افزونگی سخت افزاری) عملیات سنکرون سازی حافظه بین دو CPU توسط ماژول های SYNC انجام می شود. این ماژول ها توسط فیبر نوری به یکدیگر متصل می شوند. افزونگی نرم افزاری توسط PLC S7-300,400 قابل اجرا می باشد.

در افزونگی نرم افزاری بحث هزینه به مراتب کمتر از افزونگی سخت افزاری می باشد. موضوع مهم در SWR(افزونگی نرم افزاری) زمان سوئیچ از یک CPU به CPU دیگر می باشد. در SWR این زمان بیشتر از HWR می باشد. در نتیجه بحث دسترسی در افزونگی نرم افزاری پایین تر بوده و در پلنت هایی استفاده می شود که اگر چند ثانیه تاخیر در سوئیچ از یک CPU به CPU دیگر داشته باشیم ، مشکلی ایجاد نشود.

ارتباط Redundancy در SWR توسط شبکه های MPI/Profibus یا Ethernet می باشد که این موضوع در HWR توسط ماژول های SYNC انجام می شود.

Hardware Redundancy

- For Fast Processes — Switch Over time : few M. Sec.

Software Redundancy

- For Slow Processes — Switch Over time : few Sec.

افزونگی سخت افزاری HWR

همانطور که بین شد، این افزونگی تنها در S7-400 امکان پذیر می باشد. در این حالت از دو CPU-H استفاده می شود. عملیات سنکرون سازی توسط ماژول های SYNC انجام می شود. ماژول SYNC هر دو CPU توسط فیبر نوری به یکدیگر متصل می شوند.

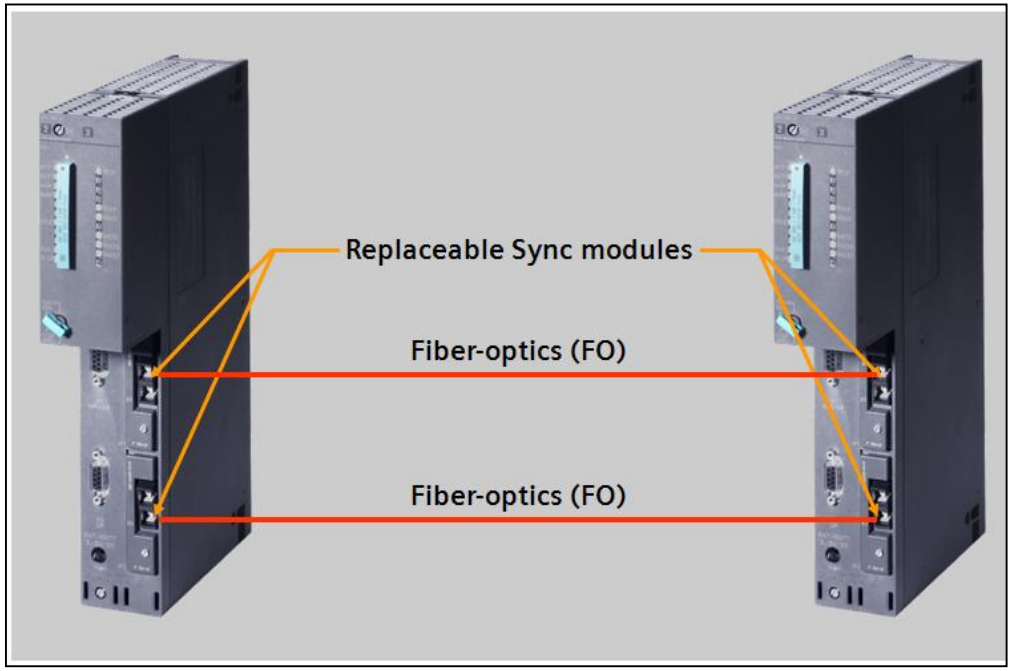

در شکل زیر ماژول SYNC را ملاحظه می کنید. بر روی هر CPU می بایست ۲ ماژول SYNC نصب گردد.

بر روی ماژول های SYNC یک DIP Switch وجود دارد که برای تعیین Rack0 یا Rack1 استفاده می شود. با قرار دادن این سوئیچ بر روی 0 ، آن رک در ابتدا به عنوان رک Master می باشد.

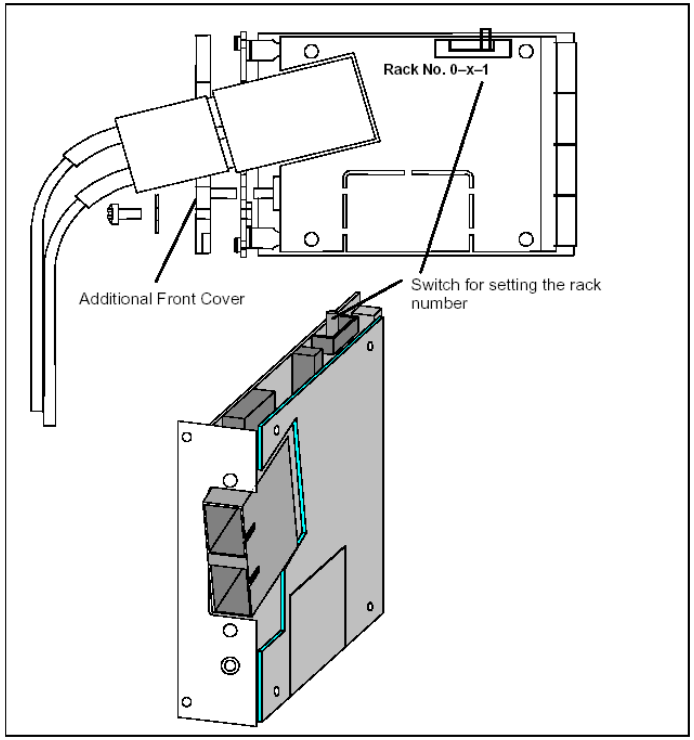

Switch Position	Meaning
	The CPU has rack number 1
	The CPU has not been assigned a rack number
	The CPU has rack number 0

برای پیاده سازی یک سیستم H حداقل نیاز به تجهیزات زیر می باشد:

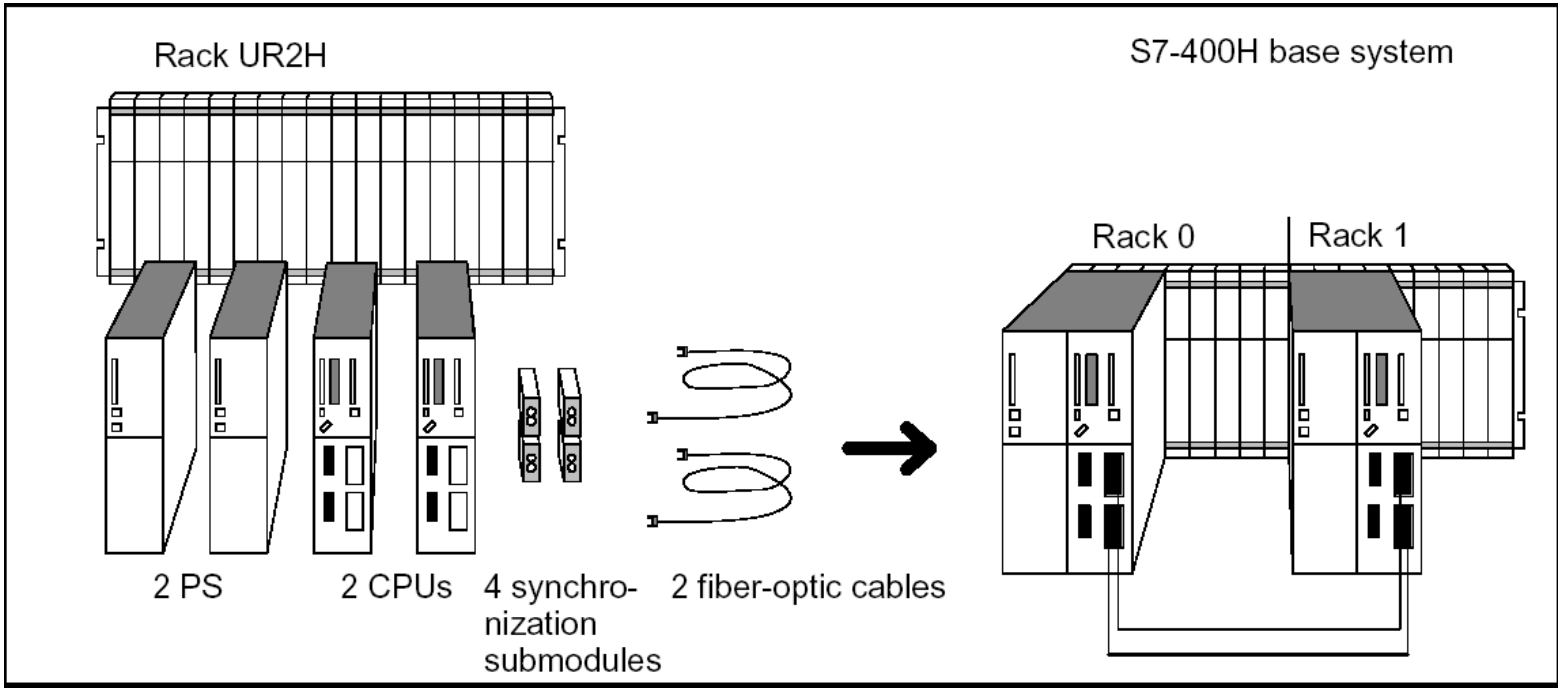

رک قابل استفاده در سیستم H معمولا رک UR2H می باشد. البته از دو رک معمولی UR2 یا UR1 نیز می توان به صورت جداگانه استفاده نمود. ساختار رک UR2H به صورت زیر می باشد.

Design of the UR2-H

The following figure shows the design of the UR2-H rack with 2x9 slots.

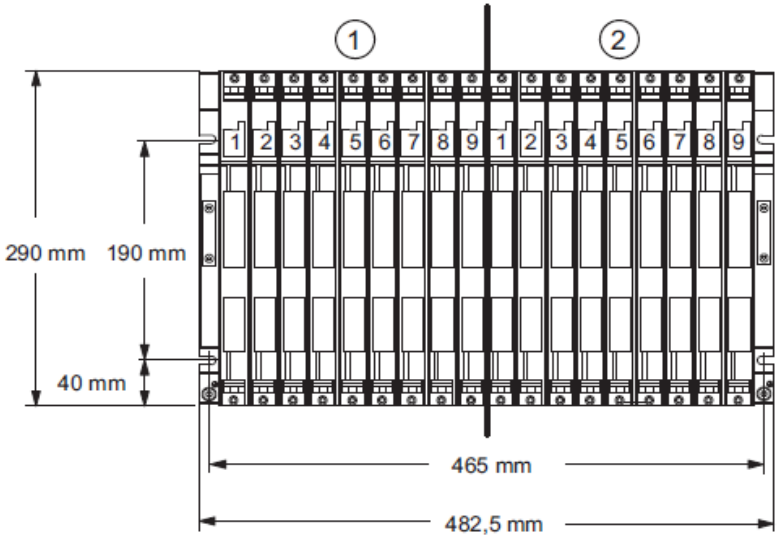

(1) System I
(2) System II

Figure 2-3 Rack dimensions

With two standard subracks

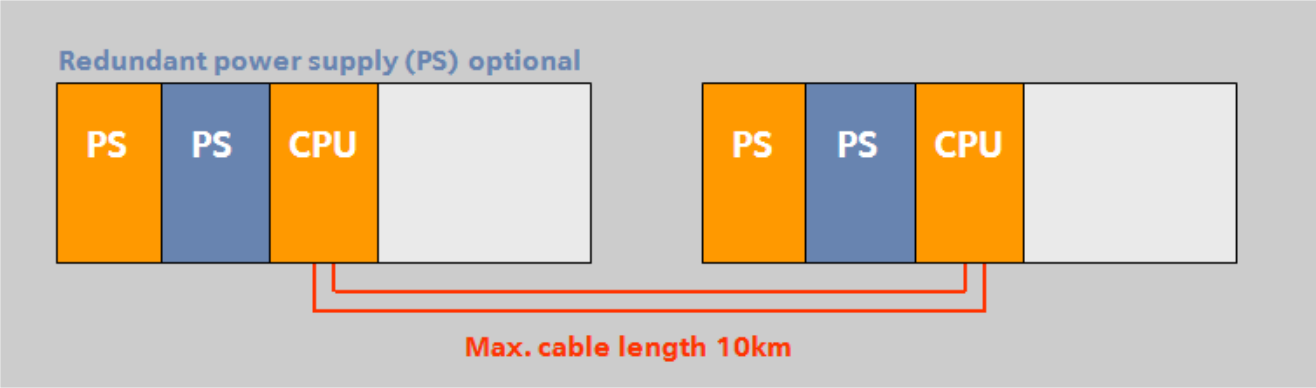

With H subrack (with split backplane bus)

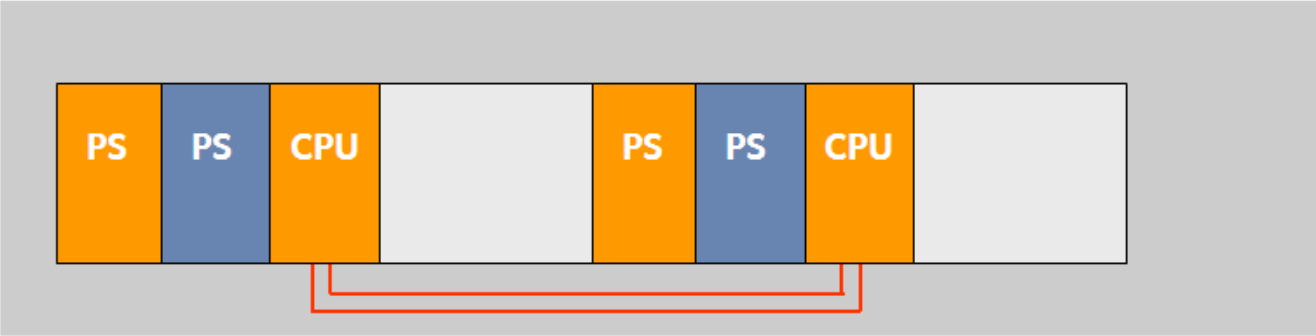

در سیستم H بسته به نیاز می توان از منابع تغذیه Redundant به جای منابع تغذیه Standard نیز استفاده کرد. در این حالت در هر رک می توان از دو منبع تغذیه Redundant استفاده نمود. البته موضوع ساپورت کردن منابع تغذیه Redundant نیز در رک های معمولی(UR1 و UR2) باید مورد توجه قرار گرفته شود.

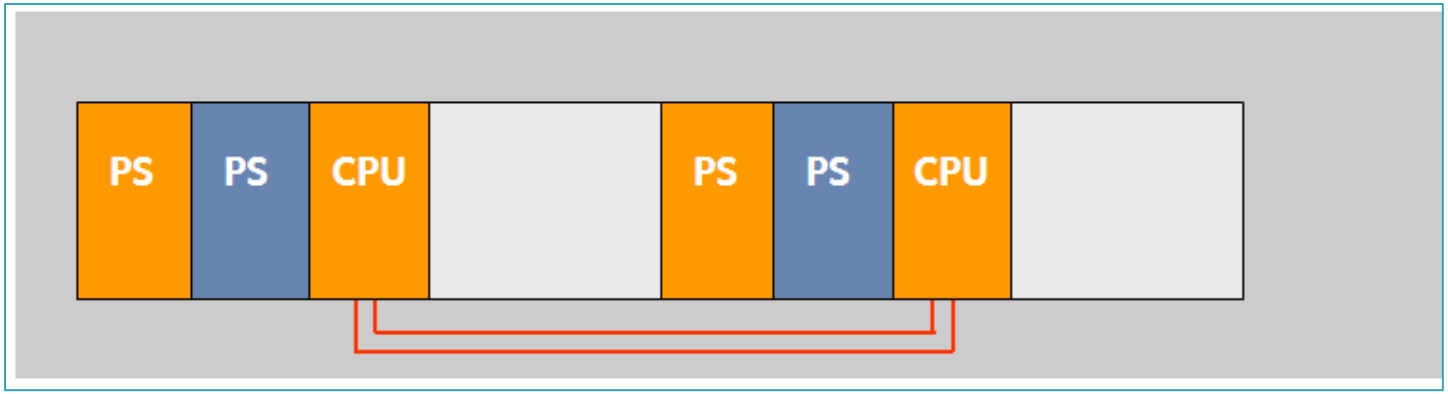

What is single-channel, one-way I/O?

در این حالت ماژول های I/O بر روی یکی از رک ها نصب می شوند. در نتیجه ماژول های I/O تنها توسط یک CPU استفاده و آدرس دهی می شوند. ماژول های I/O می توانند بر روی رک های اضافی و یا در شبکه نیز قرار گیرند.

- Central controllers and expansion units
- Distributed I/Os

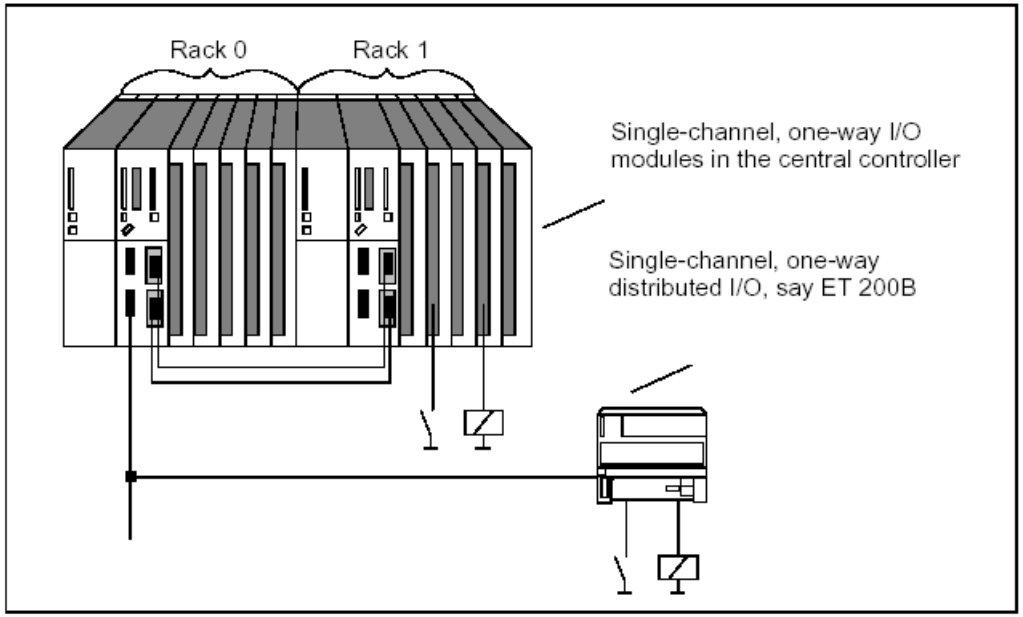

Using Single-Channel, Switched I/O

در این حالت ماژول های I/O در مد Redundant برای هر دو CPU در دسترس و قابل آدرس دهی می باشند. در مد Single نیز Master می تواند به I/O ها دسترسی داشته باشد. در نتیجه اطمینان در این روش به مراتب از روش قبلی بیشتر است.

- In Redundant mode they may be addressed by both subsystems.
- In single mode, the master subsystem can always address all switched I/O .

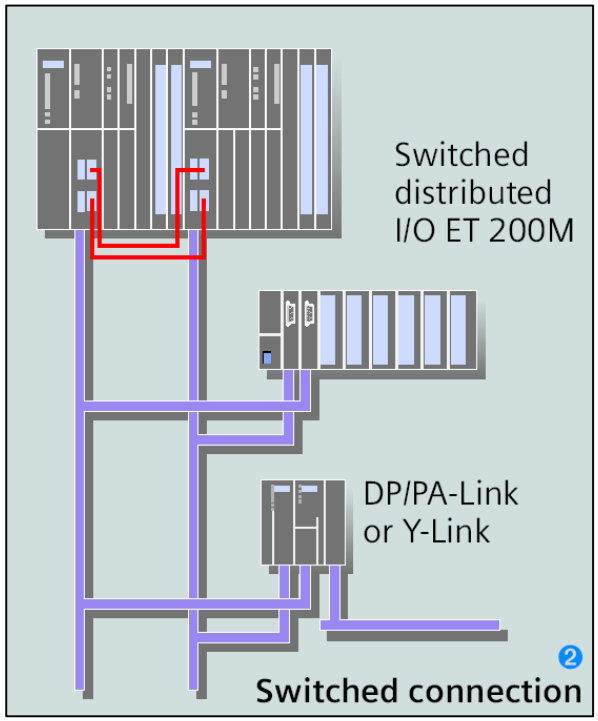

در این روش ماژول های I/O بر روی یک ایستگاه ET200M قرار می گیرند. ماژول IM مورد استفاده در این حالت ماژول IM153-2 یا IM153-2FO می باشد که در سیستم افزونگی استفاده می شود.

- IM153-2: 6ES7 153-2AA02-0XB0 version 7 or later
- IM 153-2FO: 6ES7 153-2AB01-0XB0 version 6 or later

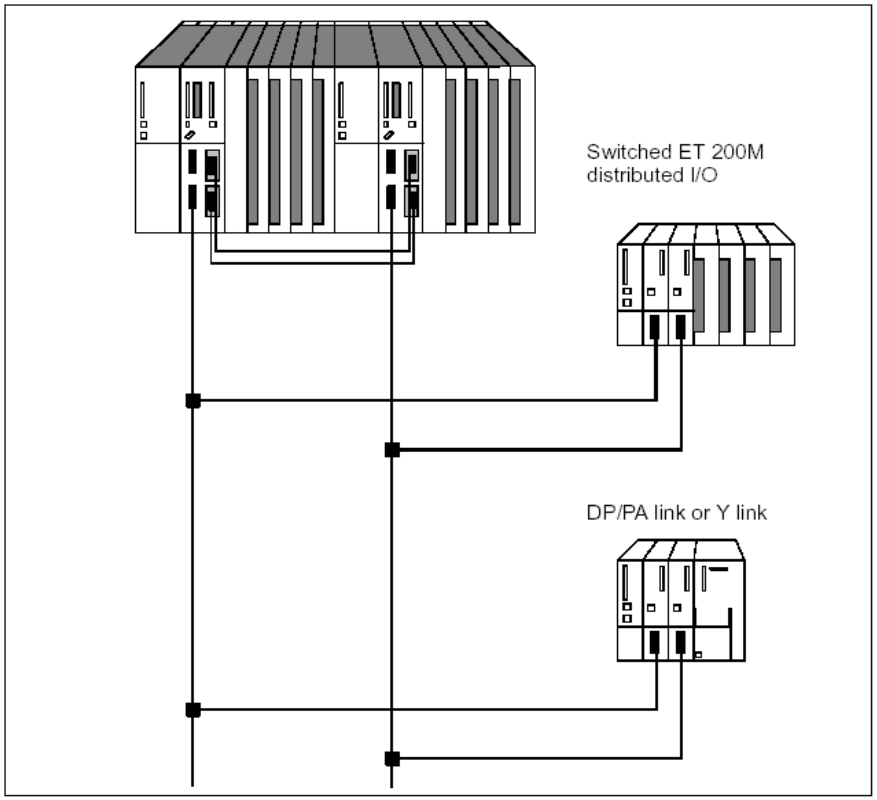

در این حالت پورت DP موجود بر روی CPU مستر به یک کارت IM و پورت DP موجود بر روی CPU رزرو(Stand By) به کارت IM بعدی متصل می شود.

ساختار کلی

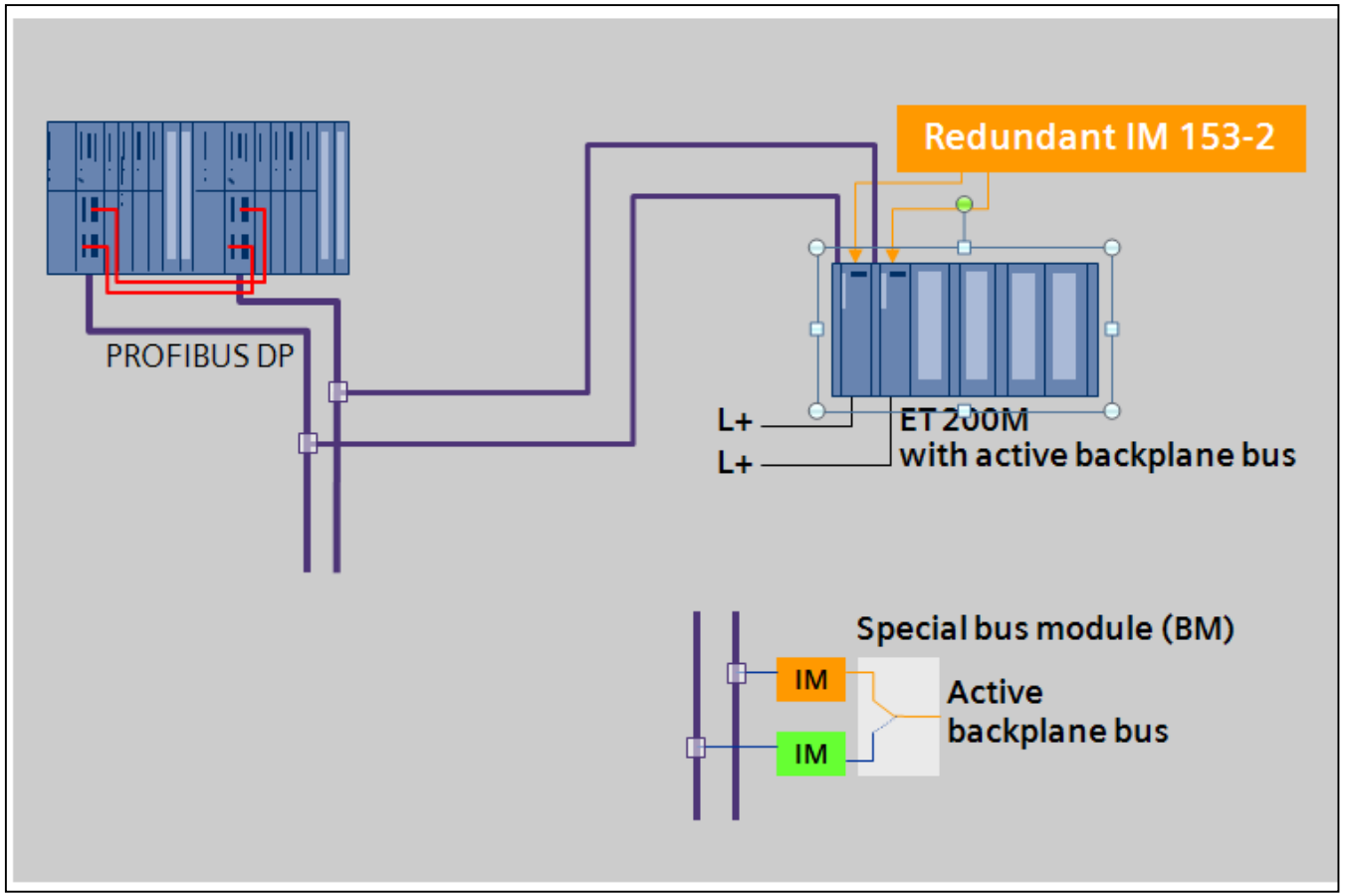
Redundant IM 153-2
PROFIBUS DP
L+
L+
ET 200M
with active backplane bus
Special bus module (BM)
IM
IM
Active
backplane bus

Rules

When you use a single-channel, switched I/O, the configuration must always be symmetrical, in other words:

- The fault-tolerant CPU and other DP masters must be located in identical slots and both subsystems (e.g. in slot 4 on both subsystems)
- The DP masters must be connected on both subsystems to the same integrated interface (e.g. to the PROFIBUS-DP interfaces of the two fault-tolerant CPUs).

*CPU هر دو سیستم می بایست در یک اسلات قرار بگیرند.

*هر دو سیستم از یک DP Master استفاده کنند.

آشنایی با CPU-H در S7-400

SIMATIC S7-400 CPU 412-5H
SIMATIC S7-400 CPU 414-5H
SIMATIC S7-400 CPU 416-5H
SIMATIC S7-400 CPU 417-5H

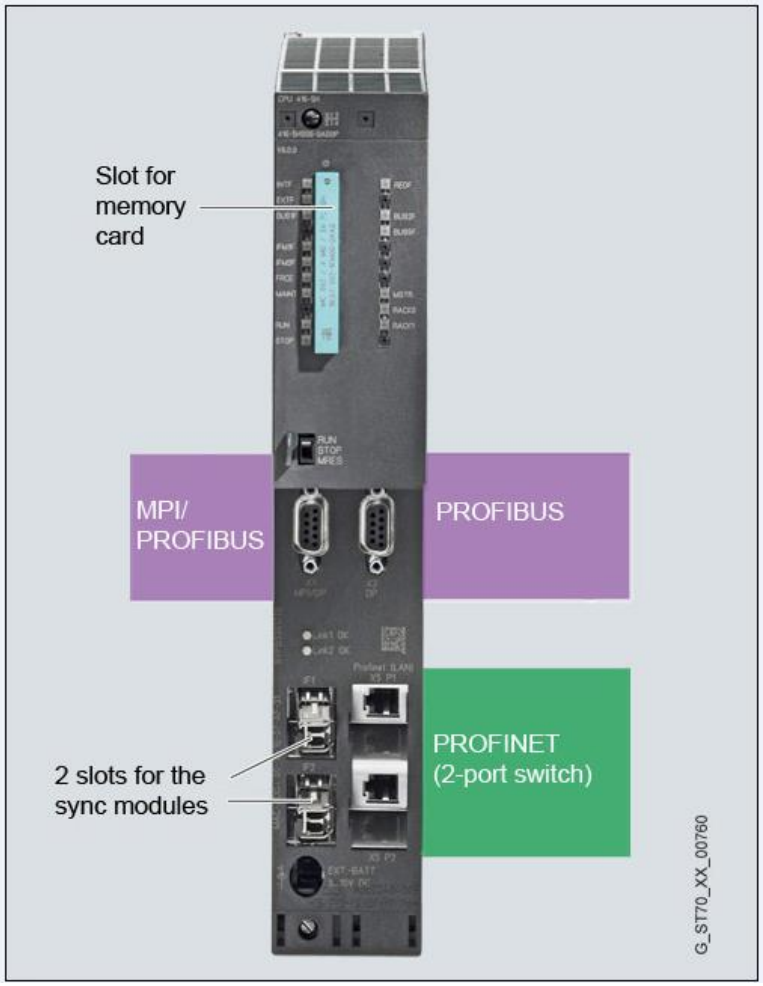

بر روی CPU-H چندین LED تعبیه شده است.

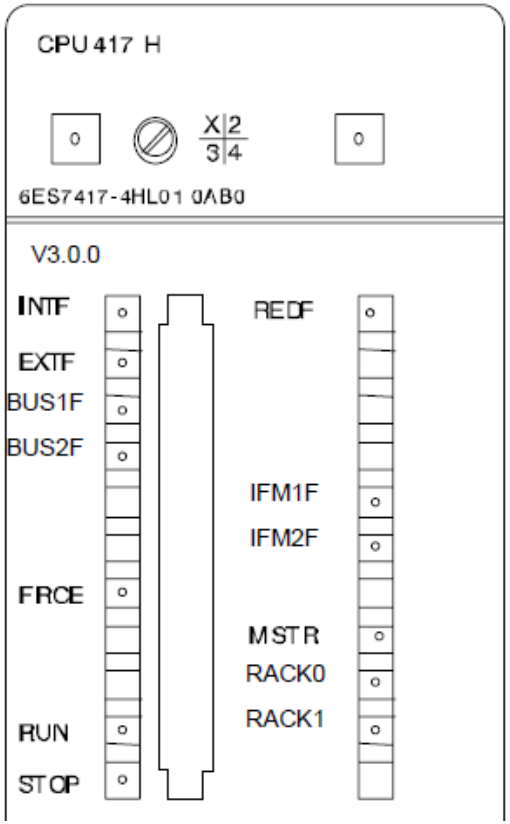

REDF: اگر این LED به صورت ثابت روشن شود نشان دهنده خطا در Redundancy می باشد.

IFM1F:خطادر ماژول SYNC 1

IFM2F:خطا در ماژول SYNC 2

RACK0: CPU در رک 0 قرار دارد.

RACK1:CPU در رک 1 قرار دارد.

Table 4-1 LEDs of the CPUs

LED	Color	Meaning
INTF	red	Internal fault
EXTF	red	External fault
FRCE	yellow	Active force request
RUN	green	RUN mode
STOP	yellow	STOP mode
BUS1F	red	Bus fault at MPI/PROFIBUS DP interface 1
BUS2F	red	Bus fault at PROFIBUS DP interface 2
MSTR	yellow	CPU leads the process
REDF	red	Loss of redundancy/redundancy error
RACK0	yellow	CPU in rack 0
RACK1	yellow	CPU in rack 1
IFM1F	red	Error at interface submodule 1
IFM2F	red	Error at interface submodule 2

SIMATIC S7-400 CPU 412-5H

CPU with a medium program memory and quantity framework

- RAM 1 MB

SIMATIC S7-400 CPU 414-5H

CPU for more demanding applications of the medium performance range and additional communication tasks

- RAM 4 MB

SIMATIC S7-400 CPU 416-5H

Entry CPU for the upper performance range

- RAM 16 MB

SIMATIC S7-400 CPU 417-5H

High End CPU for the upper performance range and additional PROFIBUS communication tasks

- RAM 32 MB

مشخصات CPU های جدید سری H

Technical data: H-CPUs				
CPU	**CPU 412-5H**	**CPU 414-5H**	**CPU 416-5H**	**CPU 417-5H**
Dimensions (mm)	50x290x219			
Slots	2			
Order No. group: 6ES7	412-5HK.	414-5HM.	416-5HS.	417-5HT.
Firmware	V6.0			
Work memory				
Integrated	1 MB	4 MB	16 MB	32 MB
For program	0.5 MB	2 MB	6 MB	16 MB
For data	0.5 MB	2 MB	10 MB	16 MB
Processing times				
Bit operation	31.25 ns	18.75 ns	12.5 ns	7.5 ns
Word operation	31.25 ns	18.75 ns	12.5 ns	7.5 ns
Fixed-point operation	31.25 ns	18.75 ns	12.5 ns	7.5 ns
Floating-point operation	62.5 ns	37.5 ns	25 ns	15 ns
Bit memories, timers, counters				
Bit memory	8192			
S7 timers/counters	2048/2048			
IEC timers/counters	Unlimited (limited only by the work memory)			

سایر CPU های سری H در S7-400

Technical data: H CPUs			
CPU	**CPU 412-3H 2)**	**CPU 414-4H 2)**	**CPU 417-4H 2)**
Dimensions (mm)	50 x 290 x 219		
Slots	2		
Order No. group: 6ES7	412-3HJ.	414-4HM.	417-4HT.
Work memory			
Integrated	768 KB	2.8 MB	30 MB
Instructions	128 K	460 K	5 M
For program	512 KB	1.4 MB	15 MB
For data	256 KB	1.4 MB	15 MB
Processing times			
Bit operation	0.075 µs	0.045 µs	0.018 µs
Word operation	0.075 µs	0.045 µs	0.018 µs
Fixed-point operation	0.075 µs	0.045 µs	0.018 µs
Floating-point operation	0.225 µs	0.135 µs	0.054 µs
Bit memories, timers, counters			
Bit memory	8 KB		16 KB
S7 timers/counters	2 048 / 2 048		
IEC timers/counters	●		

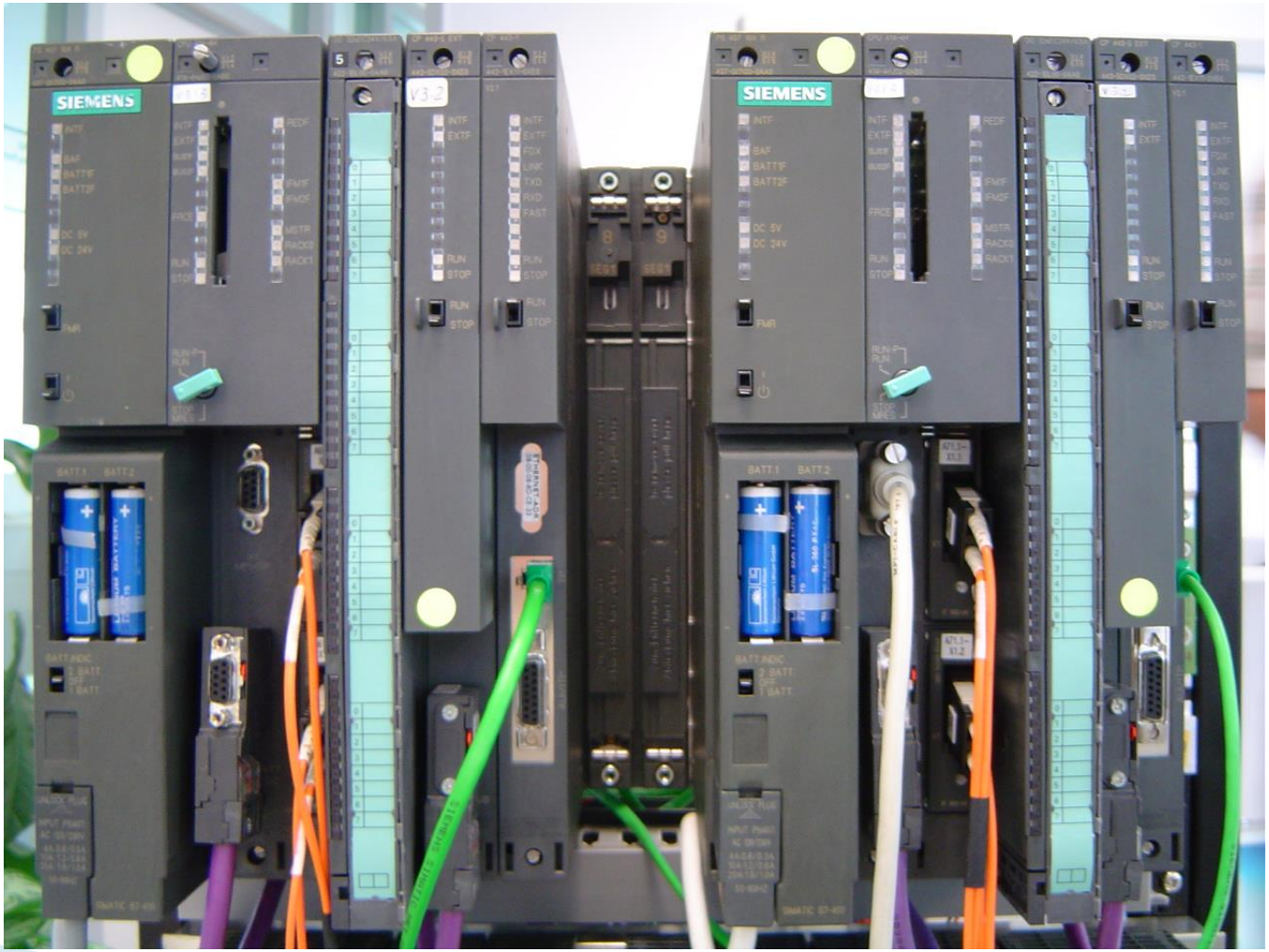
SIEMENS
SIEMENS

افزونگی نرم افزاری (SWR)

همانطور که بیان شد در این افزونگی نیاز به سخت افزار خاصی نمی باشد و توسط شبکه های ارتباطی و بلوک های خاص عملیات سنکرون سازی انجام می شود. این افزونگی توسط PLCS7-300 نیز قابل اجرا می باشد.

Overview of the hardware configuration

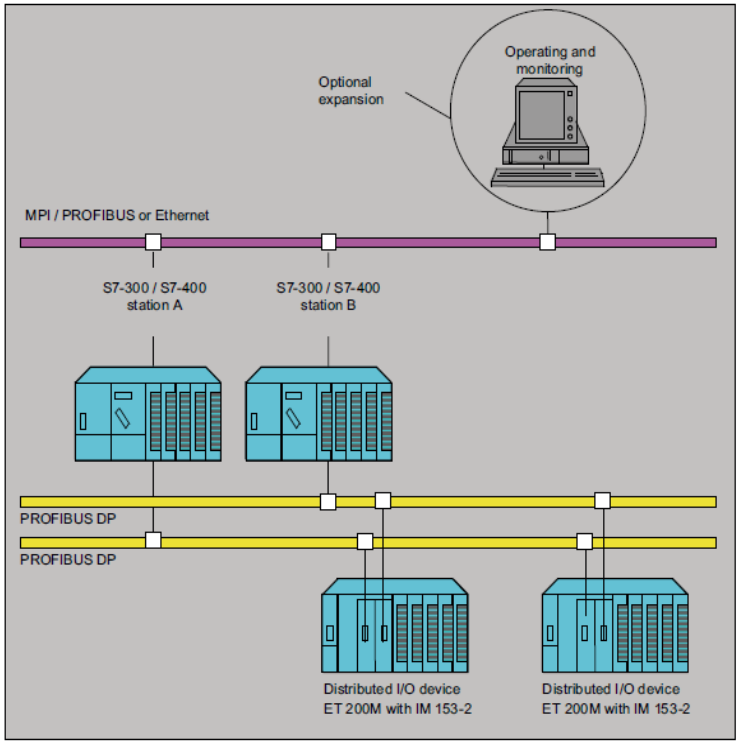

در شکل زیر عملکرد افزونگی نرم افزاری را ملاحظه می کنید.

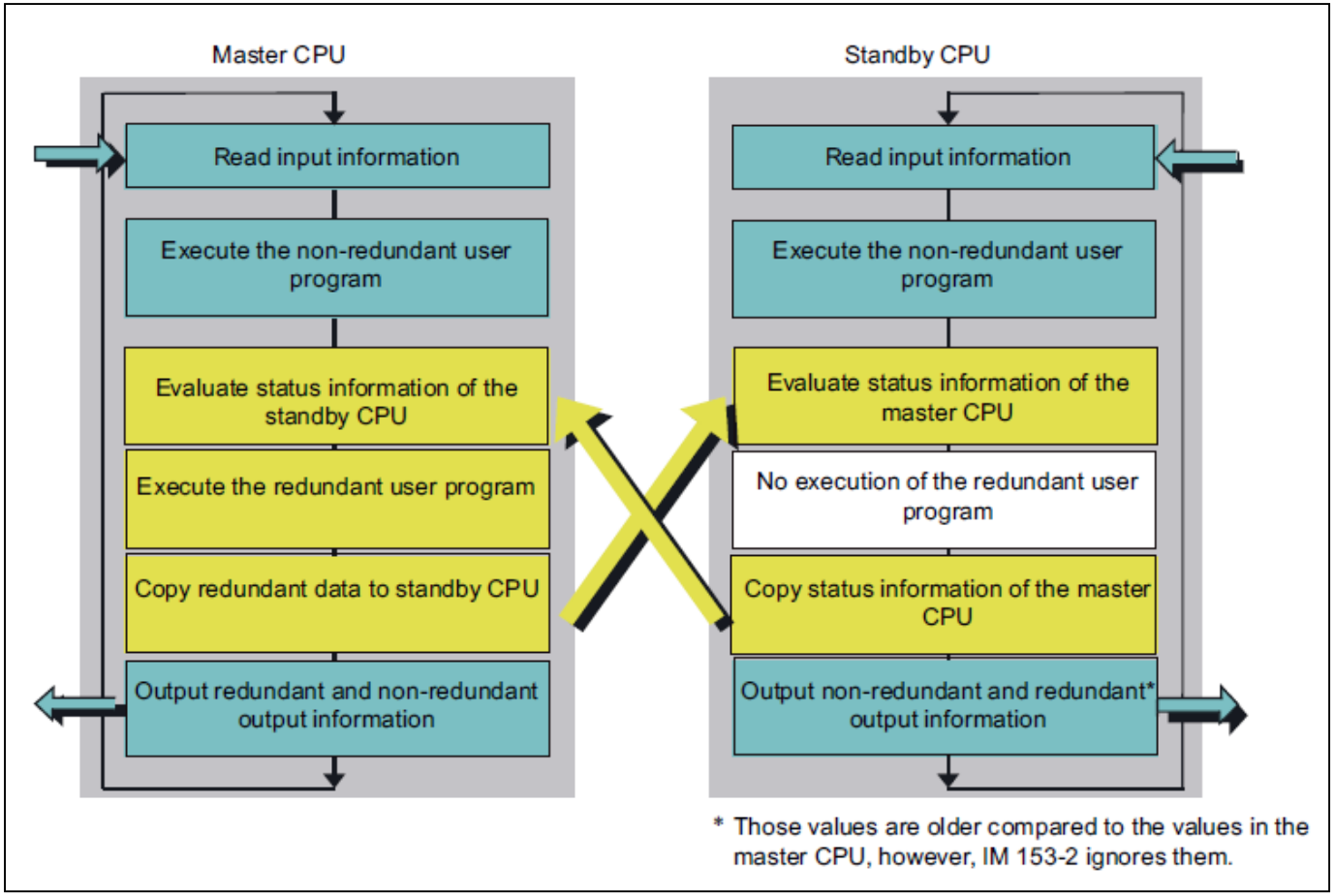

تصاویر


SIEMENS
SIEMENS
SIMATIC S7-400
SIMATIC S7-400

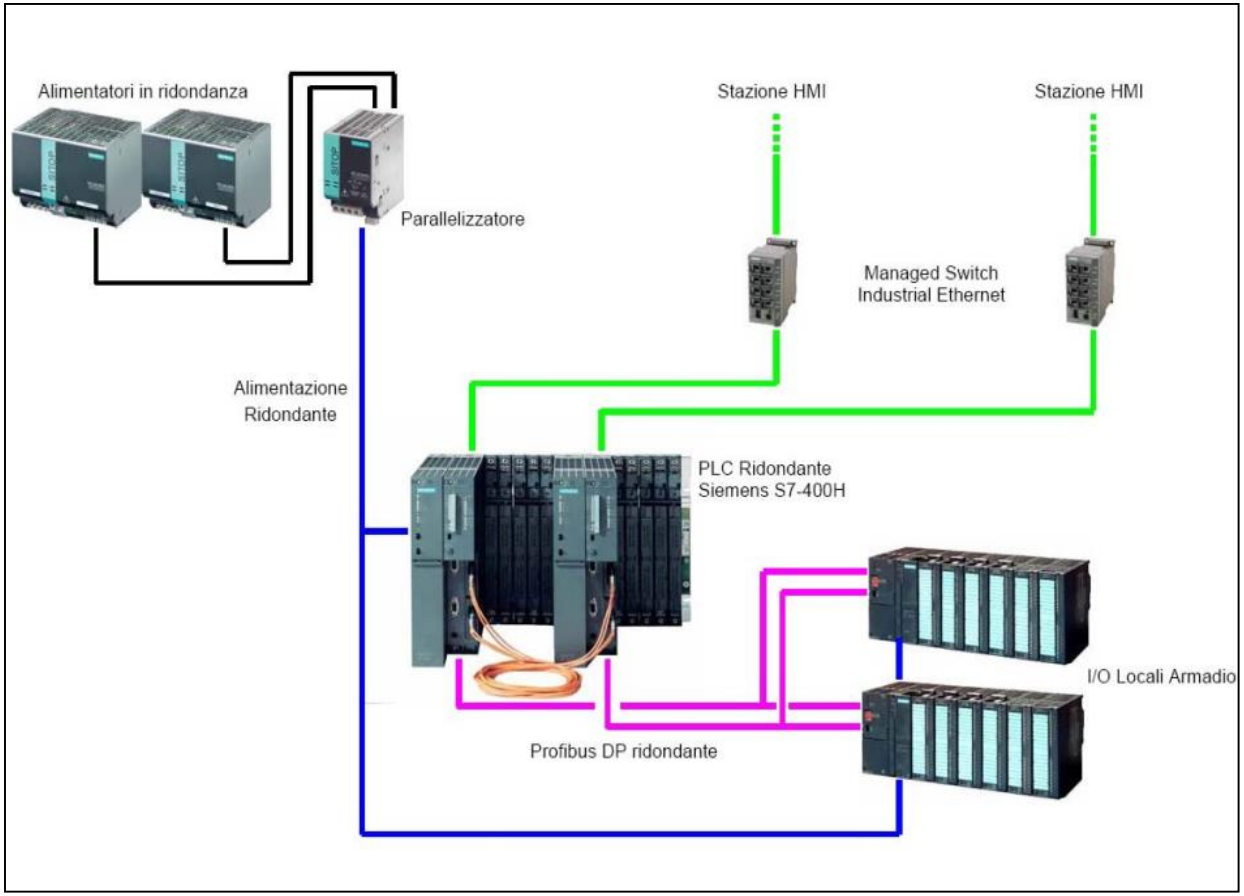
Alimentatori in ridondanza
Parallelizzatore
Stazione HMI
Stazione HMI
Managed Switch
Industrial Ethernet
Alimentazione
Ridondante
PLC Ridondante
Siemens S7-400H
I/O Locali Armadio
Profibus DP ridondante

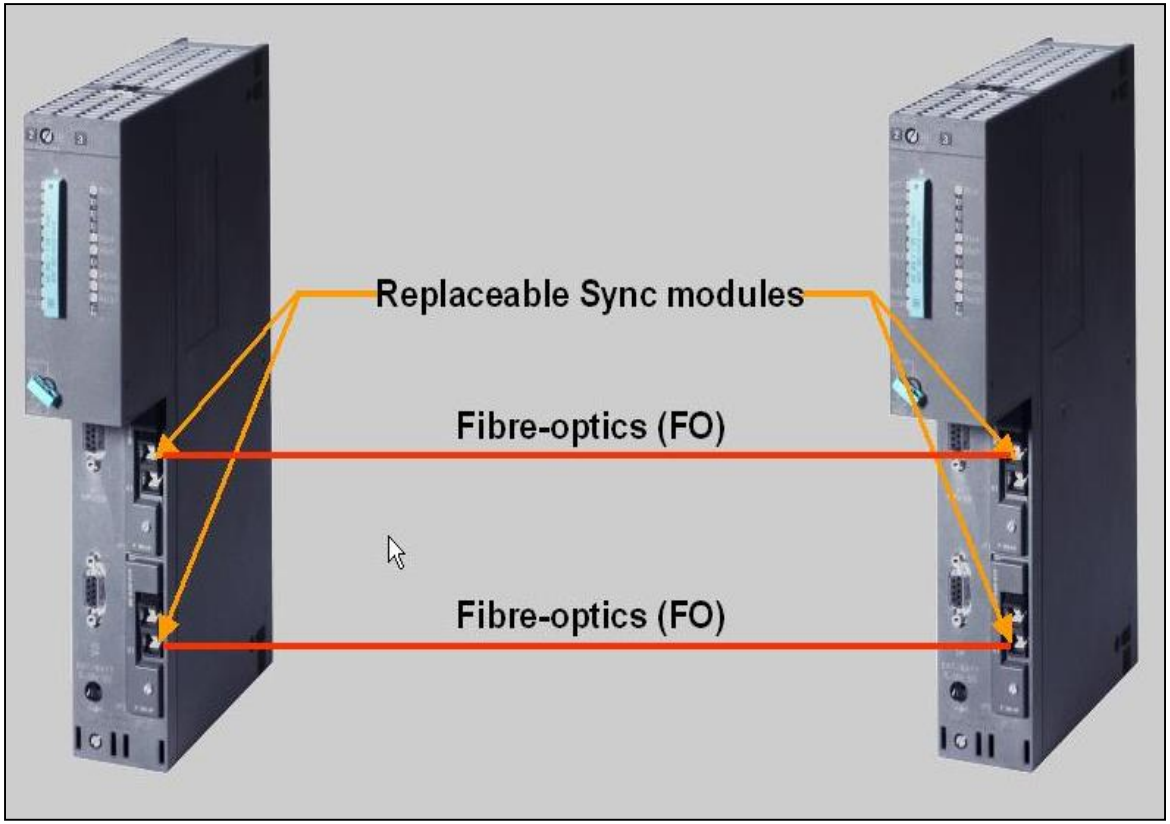
Replaceable Sync modules
Fibre-optics (FO)
Fibre-optics (FO)


SIEMENS

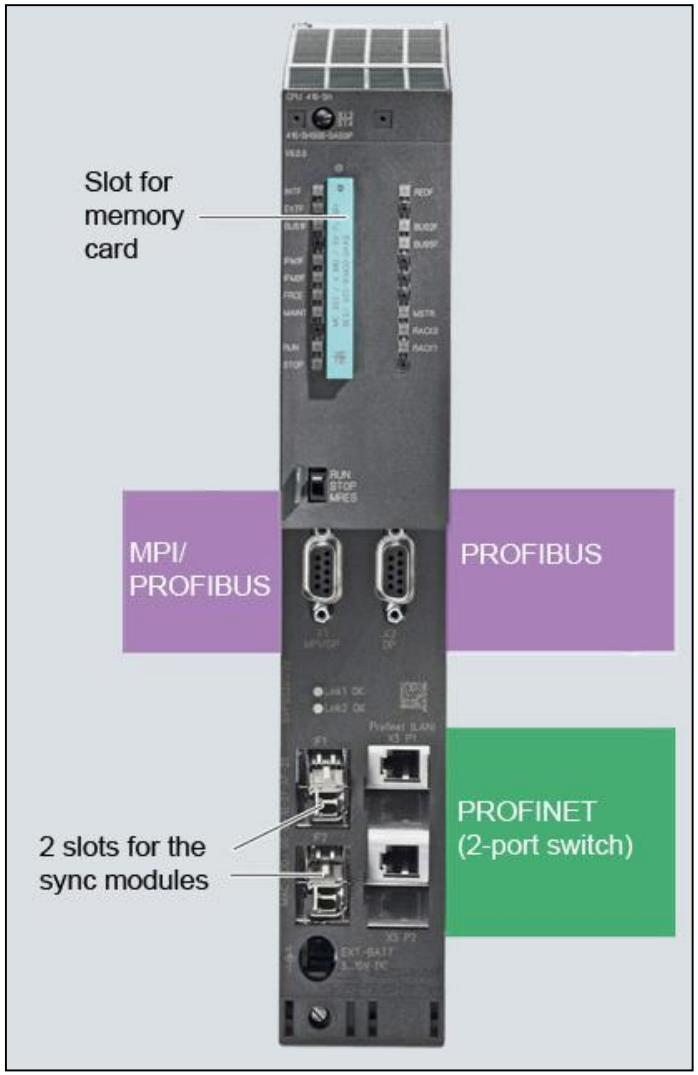
Slot for memory card
MPI/ PROFIBUS
PROFIBUS
PROFINET (2-port switch)
2 slots for the sync modules


SIEMENS
SIEMENS
Lithium
Lithium
Lithium

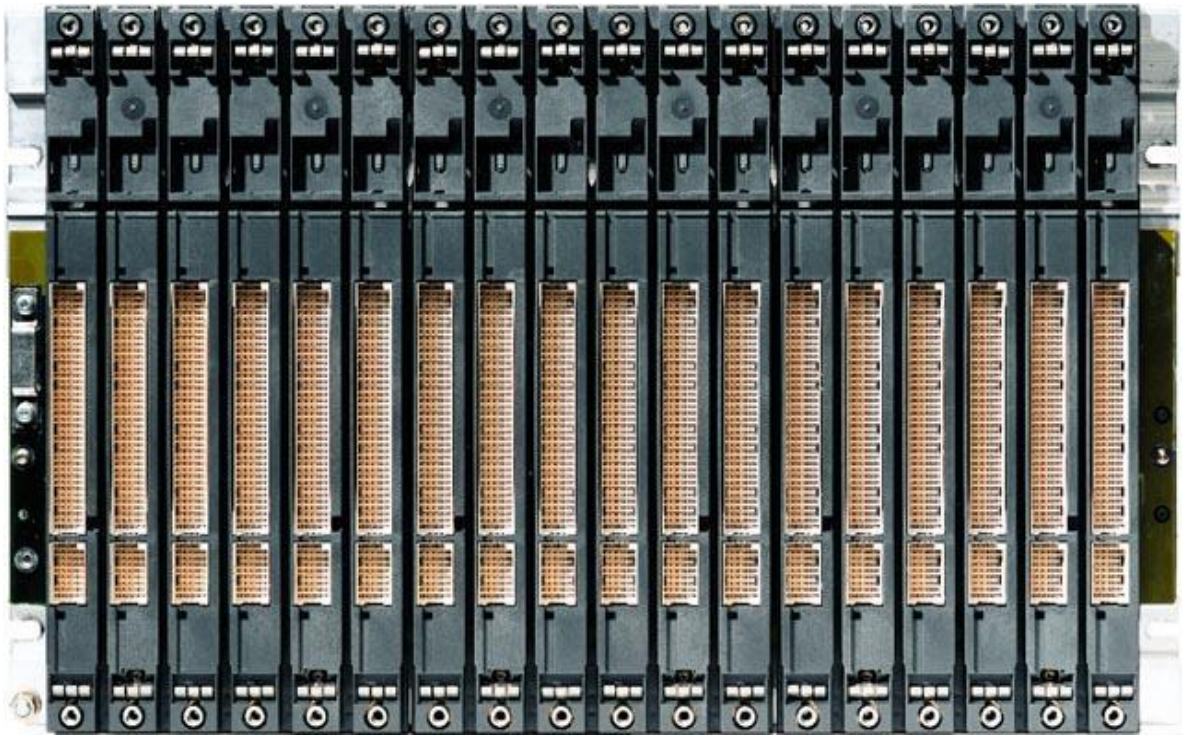


SIEMENS
LINK
OK
X1


PS 407 10A
407-0KA02-0AA0
SIEMENS
INTF
BAF
BATT1F
BATT2F
DC 5V
DC 24V
FMR
CPU 412-2
412-2XJ05-0AB0
V5.0.3
INTF
EXTF
BUS1F
BUS2F
FRCE
MAINT
RUN
STOP
RUN
STOP
MRES
CP 443-1
443-1EX11-0XE0
V2.6
INTF
EXTF
FDX
LINK
TXD
RXD
FAST
RUN
STOP
RUN
STOP

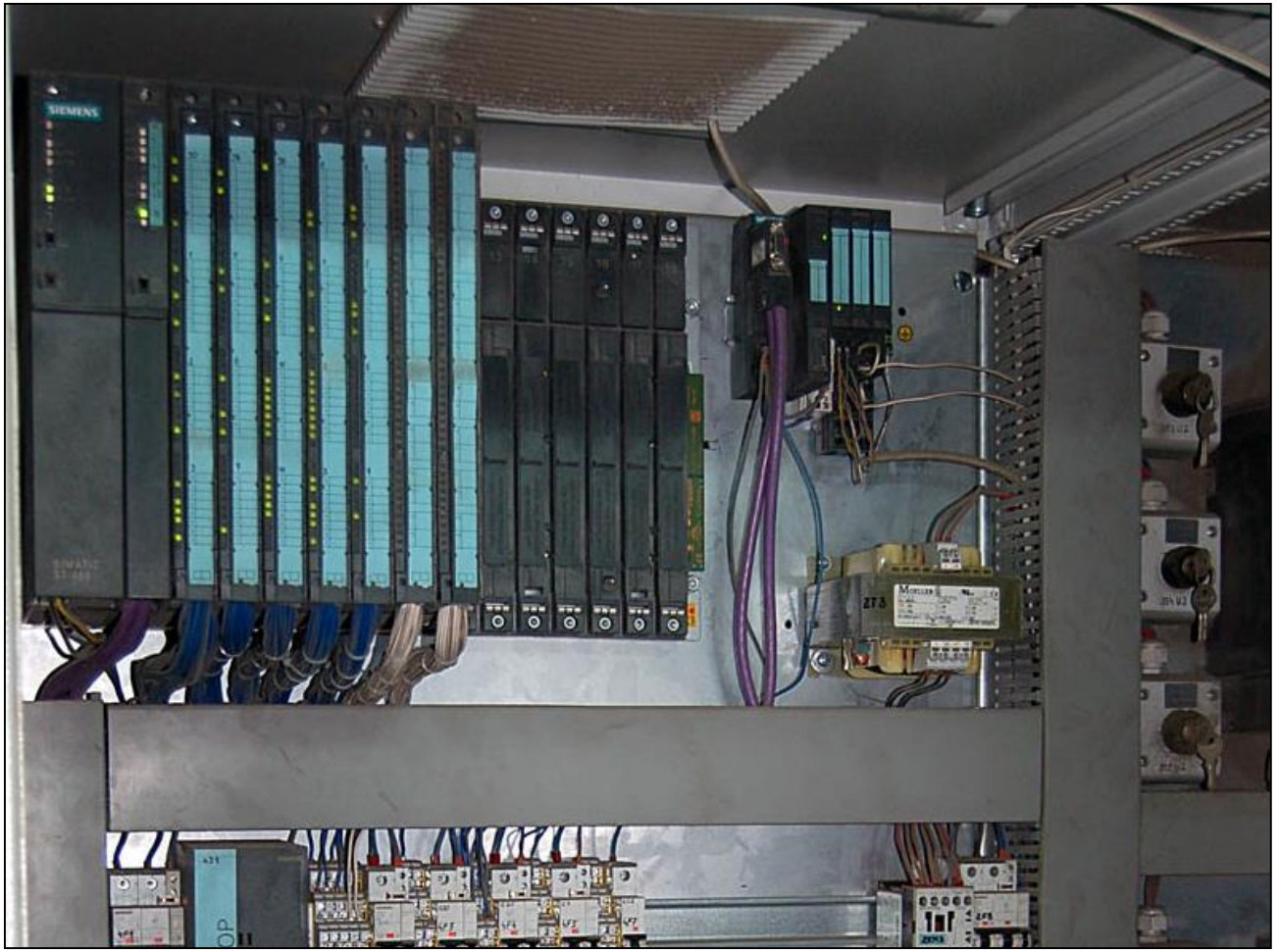
SIEMENS

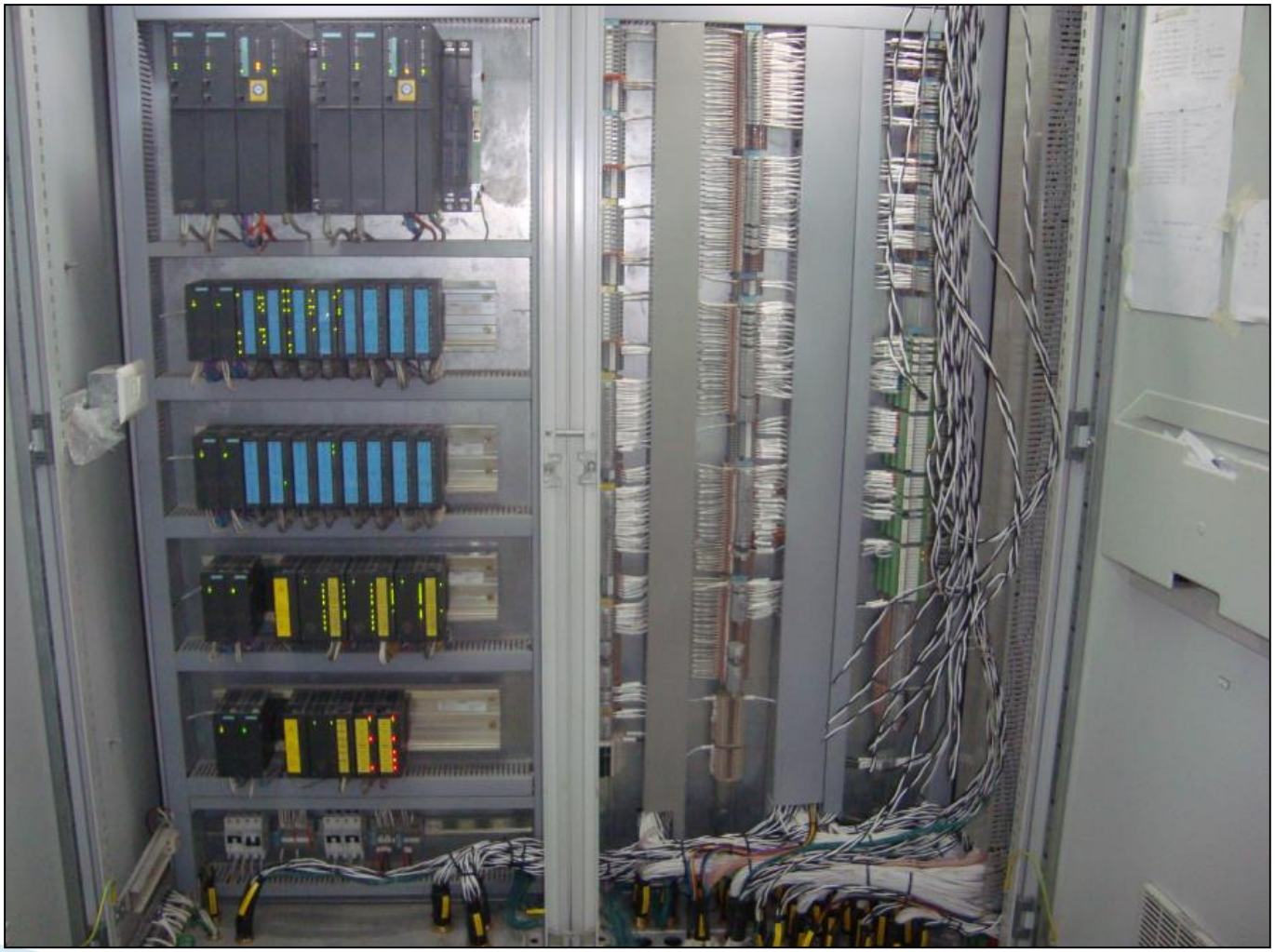

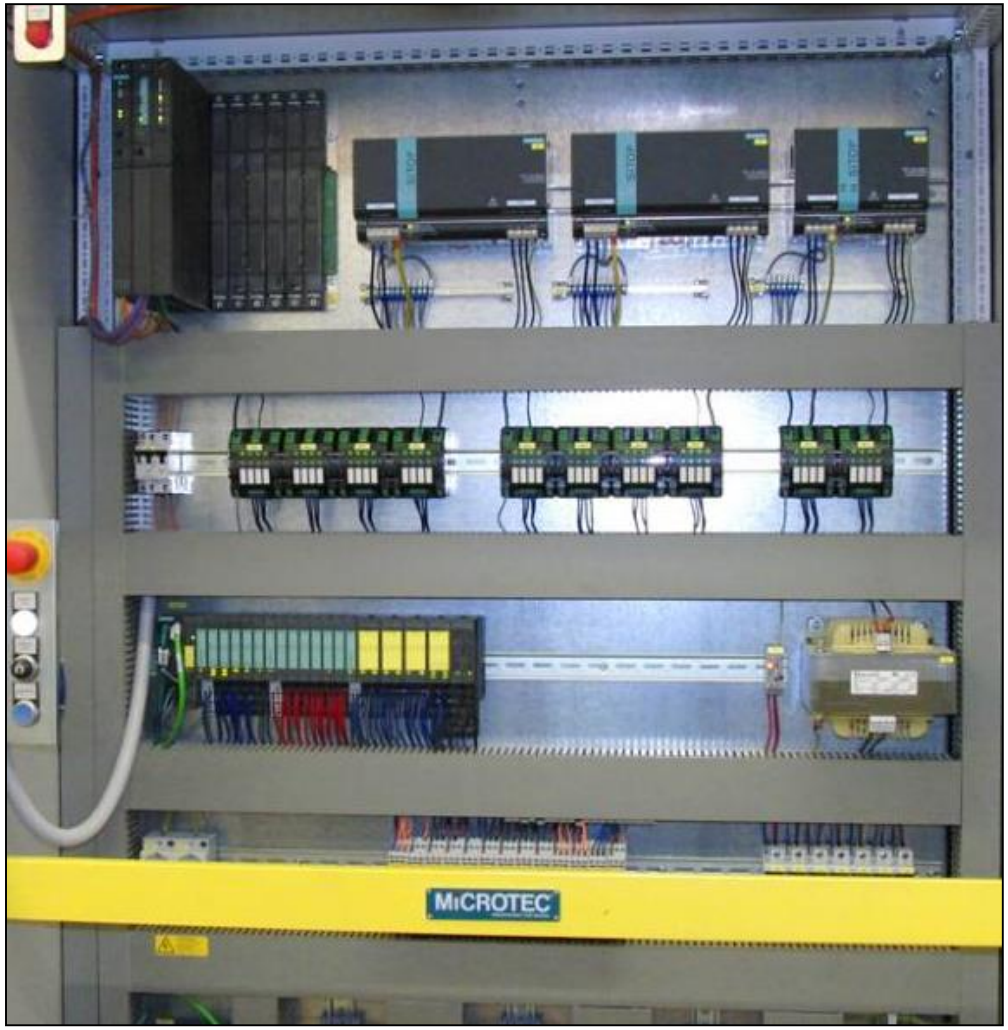
MICROTEC


SIEMENS
SIEMENS

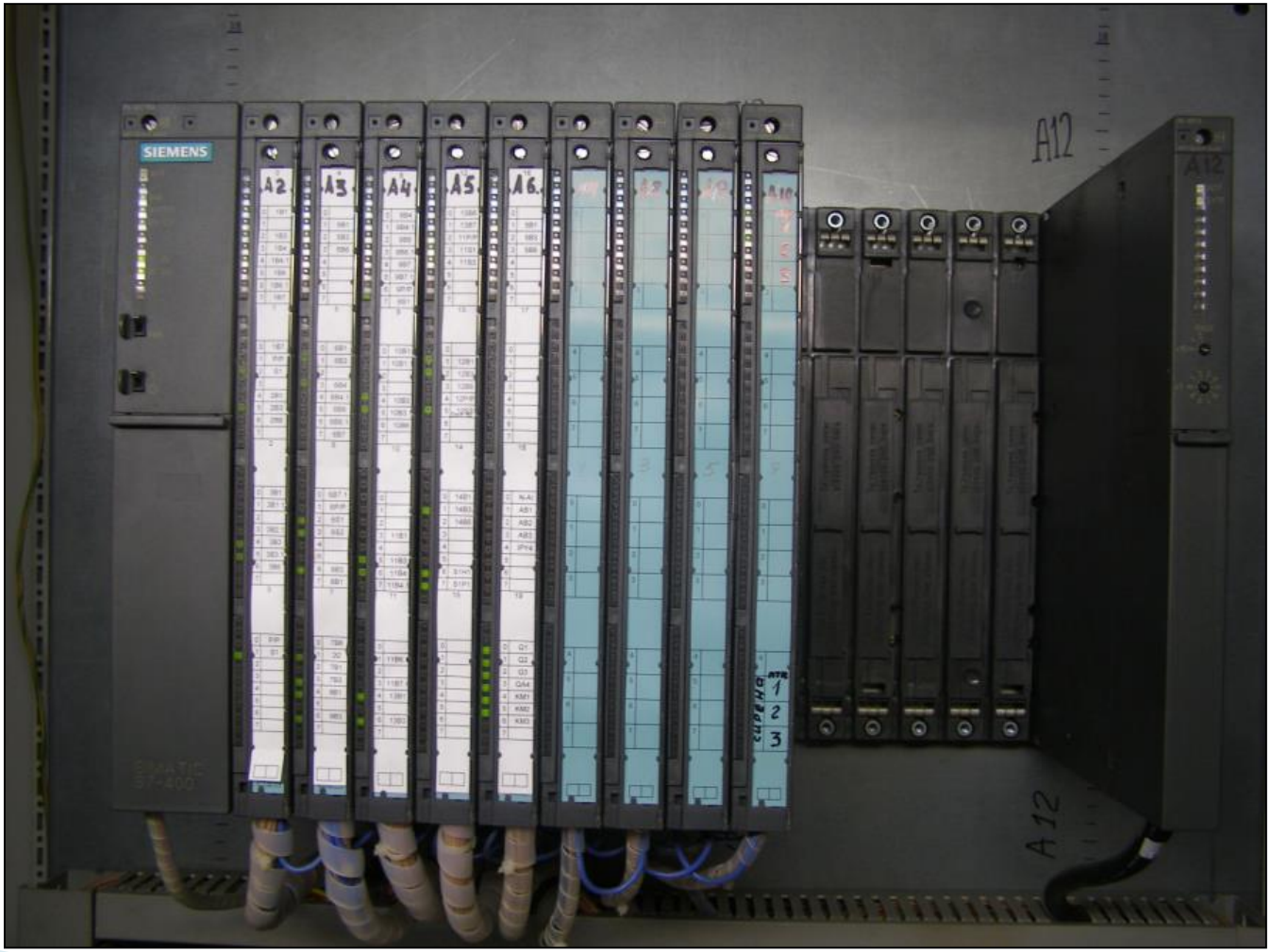
SIEMENS
A2
A3
A4
A5
A6
A12
A12
A12

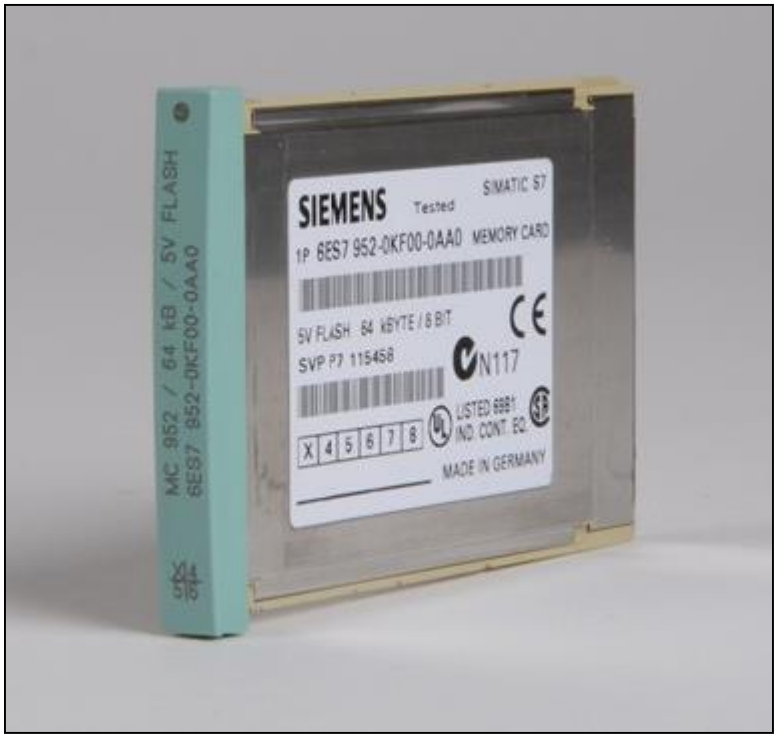
SIEMENS
Tested
SIMATIC S7
1P 6ES7 952-0KF00-0AA0 MEMORY CARD
5V FLASH 64 kBYTE / 8 BIT
SVP P7 115458
N117
LISTED 69B1
IND. CONT. EQ.
X 4 5 6 7 8
MADE IN GERMANY
MC 952 / 64 kB / 5V FLASH
6ES7 952-0KF00-0AA0

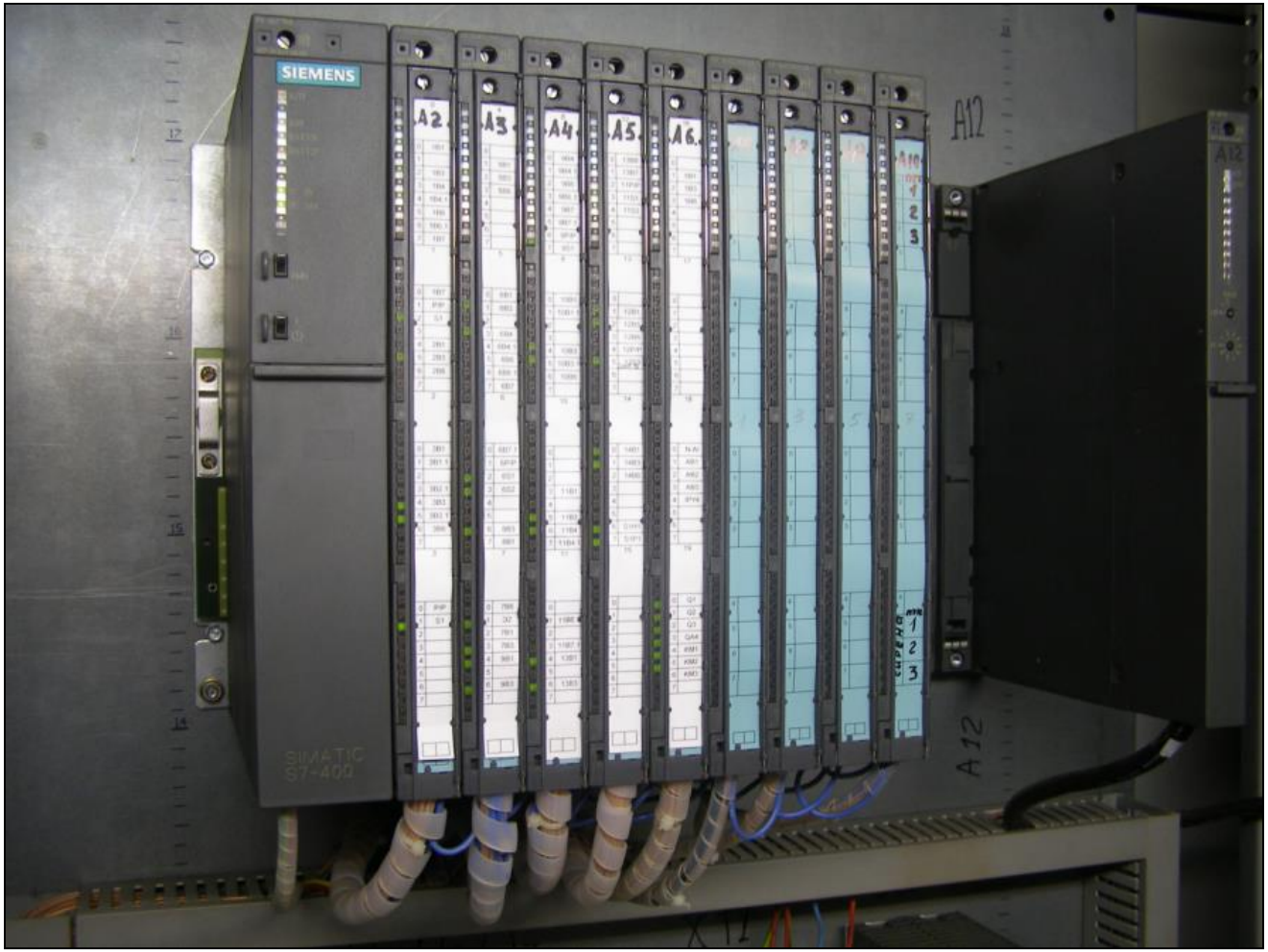
SIEMENS
A2
A3
A4
A5
A6
A12
SIMATIC
S7-400


SIEMENS
SIMATIC
S7-400
SIEMENS
SIMATIC
S7-400

- اکبر اویسی فر
- کارشناس ارشد برق-الکترونیک
- متخصص سیستم های اتوماسیون صنعتی
- ایمیل:Akb_Oveisifar@yahoo.com

ردیف	عنوان
۱	تسلط بر PLC های S5 ، S7-200 ، S7-300 و S7-400 ، S7-1200 ، S7-1500 (برنامه نویسی و عیب یابی)
۲	تسلط بر PLC های شرکت Allen Bradley (SLC 500، ControlLogix ، CompactLogix) STUDIO 5000
۳	تسلط بر سیستم DCS شرکت زیمنس (PCS7)-S7-400H ، S7-400FH
۴	تسلط بر سیستم های مانیتورینگ و طراحی و راه اندازی آنها توسط نرم افزارهای WinCC ، Protool و WinCC Flexible
۵	تسلط بر شبکه های صنعتی Profibus، Profinet و Ethernet (نصب ، برنامه نویسی و عیب یابی)
۶	تسلط بر نصب، برنامه نویسی و راه اندازی ET های زیمنس در شبکه Profibus و Profinet
۷	تسلط بر نصب، برنامه نویسی و راه اندازی درایوهای ABB ، SIEMENS، SEW و LENZE در شبکه Profibus
۸	تسلط بر سرو درایوهای YASKAWA ، SIEMENS ، MITSUBISHI
۹	تسلط کامل بر نرم افزارهای طراحی تابلوهای فرمان ، قدرت و کنترل(EPLAN ، CAD)
۱۰	تسلط کامل بر تجهیزات ابزاردقیق(سنسورهای دما، فشار، لودسل،کنترل سطح و...)،نصب و برنامه نویسی توسط PLC
۱۱	تسلط بر طراحی، اجراء و عیب یابی مدارات پنیوماتیک ، هیدرولیک
۱۲	توانایی راه اندازی انواع لوپ های کنترلی PID توسط PLC
۱۳	توانایی از بین بردن پسوردهای نرم افزاری و سخت افزاری PLC
۱۴	توانایی برنامه نویسی و طراحی بردهای صنعتی توسط میکروکنترلرهای AVR و ARM ، FPGA
۱۵	تسلط بر برنامه نویسی تراشه های FPGA و کار با نرم افزارهای XILINX ISE ، QUARTUS و ModelSim

برخی از کتاب های تالیف شده

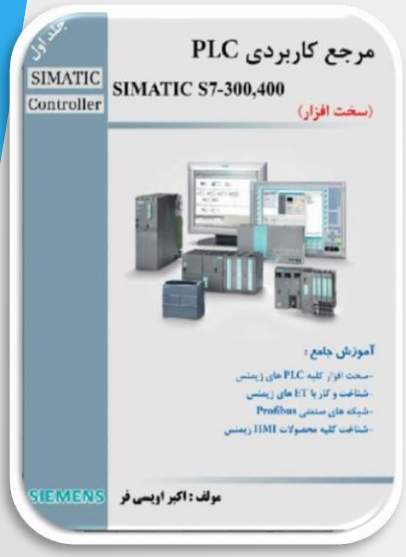

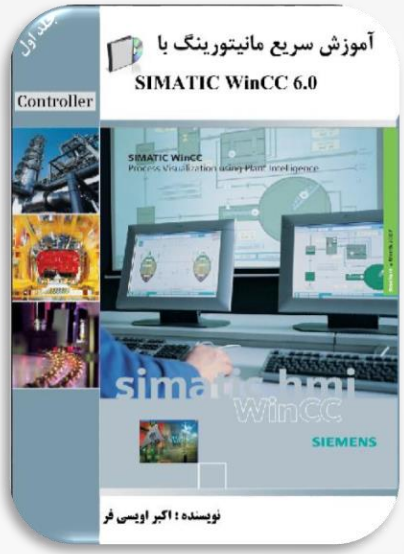

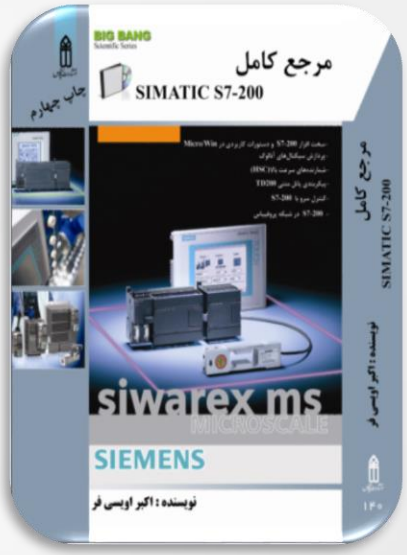

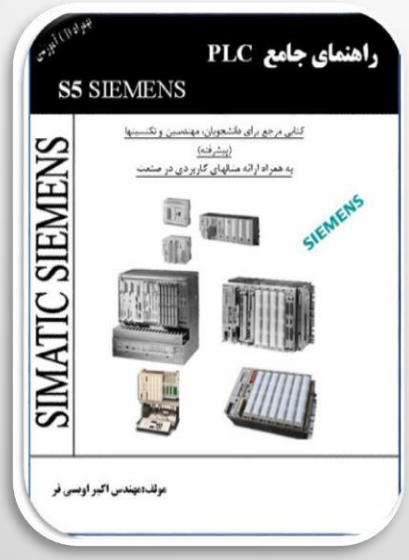

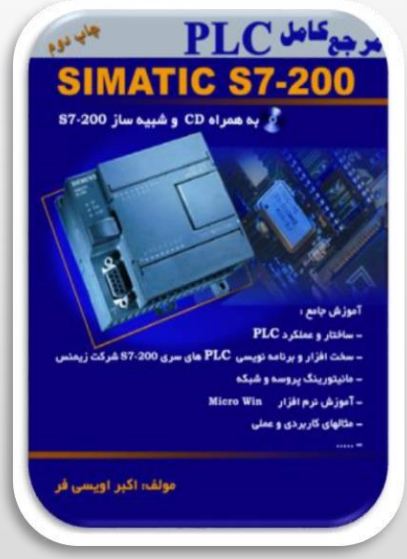

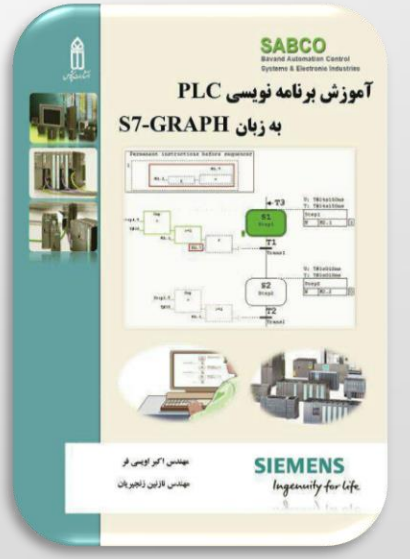

دوره های تخصصی اتوماسیون صنعتی Allen Bradley– SIEMENS

- Studio 5000-ControlLogix
- Studio 5000_PanelView 5000
- RSLogix500_SLC500
- Factory Talk View Studio
- PLC- S5
- S7-400F/FH
- PCS7
- S7-300,400
- S7-400F/FH
- S7-1200(TIA)
- S7-300,400(TIA)
- WinCC
- Protool
- WinCC Flexible
- Profibus -Profinet - Ethernet
- SINAMICS Servo Drive
- Micromaster Drive
- Simotion Scout
- S7 PID
- Eplan

021-44451668 0919-698-7875 www.FanavaranAria.Com